PFAFF® 487 485

Bestandteileliste

List of spare parts

Liste de pièces détachées

Lista de piezas de repuesto

No. 296-12-14 113

dtsch./engl./franz./span. 1/81

From the library of: Superior Sewing Machine & Supply LLC

Die Inhaltsübersicht auf Seite 3 gibt einen Überblick über die Aufgliederung der Liste.
Die Teile sind so abgebildet, wie sie in der Maschine funktionsmäßig zusammengehören.
Die Einrahmungen auf den Bildseiten zeigen, aus welchen Einzelteilen sich die Gruppenteile zusammensetzen.
Alle für die Teilebestellung wichtigen Hinweise sind auf dem Erläuterungsblatt (Register 0) zusammengefaßt.
Das Erstellungsdatum ist auf den einzelnen Seiten oben rechts angegeben. Bei Austausch bitte Datum beachten.
Ergänzungen und Änderungen werden durch den Änderungsdienst bekanntgegeben.
Konstruktionsänderungen vorbehalten.

For the various sections of this catalogue, please refer to the "Contents" on page 3.
The parts are illustrated as they belong together in the machine.
The framed-in sections on the illustration pages show the individual parts comprising a group.
All points which have to be observed when ordering parts (Section 0) are compiled on an explanatory sheet.
The date of preparation of the individual pages is indicated in the upper right-hand corner. Please note the new date on revised sheets.
All alterations and modifications will be announced by special circulars.
Subject to alterations in design.

La table des matières, page 3, donne un aperçu sur la subdivision de la liste.
Les pièces figurent sur l'illustration comme elles vont ensemble.
Les parties encadrées sur les pages à illustration représentent les pièces individuelles formant groupe.
Tous les éléments importants pour la commande sont réunis sur la feuille complémentaire (registre 0).
La date de parution des différentes planches est indiquée dans l'angle supérieur droit. Veiller à n'utiliser toujours que les planches les plus récentes.
Les changements seront portés à votre connaissance par l'intermédiaire de notre service de mise à jour.
Sous réserve de modifications.

En la página 3, bajo el título "contenido", puede verse un resumen de la división de la "lista de piezas".
Las piezas están ilustradas como funcionan en la máquina.
Los recuadros en las páginas ilustradas indican las piezas individuales de que se componen los grupos.
Todas las advertencias importantes relativas al pedido de piezas se hallan recopiladas en una hoja de explicaciones, registro 0.
La fecha en que cada una de las páginas ha sido editada se halla indicada en la esquina derecha superior. Al reemplazar unas hojas por otras se ruega tener en cuenta la fecha.
Todo suplemento y modificación se dará a conocer a través de nuestro servicio informativo.
Salvo modificaciones técnicas.

From the library of: Superior Sewing Machine & Supply LLC

Register Section Registre Registro				Seite Page Página
0	Erläuterungen Explanations Légende Explicaciones			6 8 10 12
1	Kopfteile Front parts Pièces de tête Piezas de la cabeza		Pfaff 487	15
2	Armteile Arm parts Pièces de bras Piezas del brazo		Pfaff 487	20
3	Grundplattenteile Bedplate parts Pièces du plateau fondamental Pieza de la placa-base		Pfaff 487	24
4	Ergänzungsteile Complementary parts Pièces complémentaires Piezas especiales		Pfaff 485	31
5	Zubehörteile Accessory parts Accessoires Accesorios			33
6	Motoranschlußsatz Motor connection kit Jeu de pièces à raccorder le moteur Juego de piezas de conexión del motor	(Ausrüstung mit Motordrehschalter) (with motor turn switch) (avec interrupteur rotatif) (con interruptor giratorio)		35
7	Motoranschlußsatz Motor connection kit Jeu de pièces à raccorder le moteur Juego de piezas de conexión del motor	(Ausrüstung mit Motorschutzschalter) (with motor overload trip) (avec contacteur-disjoncteur) (con interruptor de seguridad)		36
8	Fadenöler Thread lubricator Graisseur de fil Lubrificador del hilo			38
9	Ergänzungsteile Complementary parts Pièces complémentaires Piezas especiales		Pfaff 487 R	39
10	Unterklasse Subclass Sous-classe Subclase	-703/01	Pfaff 487	40
11	Unterklasse Subclass Sous-classe Subclase	-703/01-733/01	Pfaff 487	41
12	Unterklasse Subclass Sous-classe Subclase	-731/01	Pfaff 487	43
13	Unterklasse Subclass Sous-classe Subclase	-733/01	Pfaff 487	47
14	Unterklasse Subclass Sous-classe Subclase	-733/02-737/01-6/41-920/03; -733/02-737/02-6/41-920/03	Pfaff 487	51

From the library of: Superior Sewing Machine & Supply LLC

Register Section Registre Registro					Seite Page Página
15	Unterklasse Subclass Sous-classe Subclase	–900/01			**59**
16	Unterklasse Subclass Sous-classe Subclase	–900/51			**63**
17	Unterklasse Subclass Sous-classe Subclase	–909/03			**65**
18	Unterklasse Subclass Sous-classe Subclase	–910/01			**66**
19	Unterklasse Subclass Sous-classe Subclase	–910/02			**68**
20	Unterklasse Subclass Sous-classe Subclase	–910/03			**70**
21	Unterklasse Subclass Sous-classe Subclase	–910/04			**72**
22	Unterklasse Subclass Sous-classe Subclase	–911/03			**74**
23	Unterklasse Subclass Sous-classe Subclase	–911/05			**77**
24	Unterklasse Subclass Sous-classe Subclase	–911/15; –911/55			**80**
25	Unterklasse Subclass Sous-classe Subclase	–911/54			**84**
	Unterklasse Subclass Sous-classe Subclase	–911/74 =	Kombination aus Combination of Combiné Combinación de	–911/03 + –911/54	**74; 84**
	Unterklasse Subclass Sous-classe Subclase	–911/75 =	Kombination aus Combination of Combiné Combinación de	–911/05 + –911/55	**77; 80**
26	Unterklasse Subclass Sous-classe Subclase	–913/02			**86**
27	Unterklasse Subclass Sous-classe Subclase	–900/01–913/03			**88**

From the library of: Superior Sewing Machine & Supply LLC

Register Section Registre Registro				Seite Page Página
28	Unterklasse Subclass Sous-classe Subclase	–900/51–913/04		91
29	Unterklasse Subclass Sous-classe Subclase	–913/52		92
30	Unterklasse Subclass Sous-classe Subclase	–920/01	Pfaff 487	93
31	Unterklasse Subclass Sous-classe Subclase	–921/01	Pfaff 487	94
32	Unterklasse Subclass Sous-classe Subclase	–925/01		96
33	Unterklasse Subclass Sous-classe Subclase	–925/02		97
34	Unterklasse Subclass Sous-classe Subclase	–925/03		98
35	Unterklasse Subclass Sous-classe Subclase	–960/61; –960/62; –960/64	Pfaff 487; 485	99
36	Unterklasse Subclass Sous-classe Subclase	–706/02; –706/04	Pfaff 487	106
37	Unterklasse Subclass Sous-classe Subclase	–706/82; –706/84	Pfaff 487	108
38	Unterklasse Subclass Sous-classe Subclase	–731/11	Pfaff 487; 485	111
39	Nummernverzeichnis Numerical index Tableau des numéros Indice numérico			115

From the library of: Superior Sewing Machine & Supply LLC

00-000 000-00	Hauptgruppenteil, bestehend aus: Gruppenteilen oder Gruppenteilen und Einzelteilen oder Gruppenteilen, Einzelteilen und Einzelteilen mit Ergänzung. (Siehe Einrahmungen auf den Bildseiten)
00-000 000-00	Gruppenteil, bestehend aus: Einzelteilen oder Einzelteilen und Einzelteilen mit Ergänzung. (Siehe Einrahmungen auf den Bildseiten)
00-000 000-00	Einzelteil mit Ergänzung (siehe Einrahmungen auf den Bildseiten) z.B. Stellring mit Schrauben, Nadelstange mit Befestigungsschraube zur Nadel, usw.
00-000 000-00	Einzelteil
A	Maschinen-Ausstattung für feine Materialien.
B	Maschinen-Ausstattung für mittlere Materialien.
C	Maschinen-Ausstattung für mittelschwere Materialien.
4,5	Stichlänge 4,5 mm
N	Stichlänge 6,0 mm
	Unterklassenabhängig, Teilenummer siehe separate Unterklassen-Ausstattung.
2	Markierung (Punkte, Striche oder Zahl) bei Bestellung angeben.
3	Geklebt
4	Ausführungsart (A; B oder C) bei Bestellung angeben.
6	Nadelstärke und Spitzenform bei Bestellung angeben.
7	Messerdicke (0,8 oder 1,0 mm) bei Bestellung angeben.
8	Schneidlänge (5; 7 oder 9 mm) bei Bestellung angeben.
9	Schneidabstand
9/2	Schneidabstand bei Bestellung angeben.
24	Mit Kunststoffbelag
27/1	Eingeklammerte Zahl = Durchmesser in mm.
27/5	Eingeklammerte Zahl = Länge in mm.
28	Sonderausführung
30	Frühere Ausführung, im Ersatzfall wieder bestellen.
30/2	Frühere Ausführung, ersetzt durch Nr. 91-171 904-91 .
30/3	Frühere Ausführung, ersetzt durch Nr. 91-174 140-11.
30/40	Frühere Ausführung, ersetzt durch neue Ausführung Nr. 91-069 296-12.
30/41	Frühere Ausführung zu Nr. 91-171 043-12, ersetzt durch Nr. 91-171 874-12 und 91-171 875-12.
30/42	Frühere Ausführung, ersetzt durch Nr. 91-171 796-91 und 91-171 820-91 .
30/43	Frühere Ausführung zu Nr. 91-171 101-91 und 91-171 820-91 .
30/44	Distanzring zu Nr. 91-171 101-91 und 91-171 820-91 .
30/45	Frühere Ausführung, ersetzt durch Nr. 91-174 046-01.
30/46	Frühere Ausführung, ersetzt durch Nr. 91-171 465-91 und 91-171 744-05.
30/48	Frühere Ausführung, ersetzt durch Nr. 91-171 795-91 und 91-171 820-91 (siehe Seite 29).
30/49	Frühere Ausführung, ersetzt durch Nr. 91-100 338-15 und 91-174 033-05.
30/50	Frühere Ausführung, ersetzt durch neue Ausführung Nr. 91-171 303-92.
31	Einzeln nicht austauschbar. Im Ersatzfall vollständiges Aggregat (eingerahmte Teile) bestellen, oder zur Reparatur einsenden.

From the library of: Superior Sewing Machine & Supply LLC

32	Beim Einbau dieses Teils wird für die Paßgenauigkeit zum Anschlußteil keine Garantie übernommen; zweckmäßig vollständiges Aggregat bestellen.
35	Teil muß nach Einbau verstemmt werden.
40/1	Füllen mit Shell-Tellus C 22, Bestellnummer siehe Seite 14.
40/2	Tränken mit Shell-Tellus C 22, Bestellnummer siehe Seite 14.
40/3	Fetten mit Shell-Alvania 3, Bestellnummer siehe Seite 14.
40/4	Fetten mit Shell-Retinax G, Bestellnummer siehe Seite 14.
40/6	Füllen mit Sewtrol EL, Bestellnummer siehe Seite 14.
40/9	Füllen mit Ursolin II, Bestellnummer siehe Seite 14.
53	Zur Stichlängenbegrenzung
72	Messer für –733/02
73	Messer für –737/..
80/1	Für Schlauch mit 4 mm Innendurchmesser.
80/2	Für Schlauch mit 6 mm Innendurchmesser.
90/1	Für Wechselstrom
90/2	Für Drehstrom
90/3	Zur Motorbefestigung
90/4	Kopfdeckel zum Fadenöler (siehe Seite 38) und Unterklasse –909/03 (siehe Seite 65).
90/5	Zum Anschluß von Positionsgeber Quick B/T an Steuerkasten mit 4-poliger Buchse.
90/6	Zum Anschluß von Positionsgeber Quick B/K an Steuerkasten mit 7-poliger Buchse.
90/7	Langsamnäheinrichtung abschaltbar.
90/8	In Verbindung mit Unterklasse –910/.. Nr. 71–59 00–0237.
90/9	Für Motoren mit 8-stelliger Typen-Nummer.
90/12	Für Messer rechts der Nadel.
90/13	Für Messer mitte der Nadel.
90/14	Für Messer links der Nadel.
90/15	Zu Nr. 91–170 928–41 (siehe Seite 22).
90/16	Für –706/04; –706/84 System 134-35 (siehe Seite 107 und 110).
90/17	Für –900/.. Nr. 91–175 557–01 (siehe Seite 61).
92	Verschiedene Gewinde: Nr. 91–700 785–15 = M 5 Nr. 91–701 362–15 = M 4
94/1	Bei Bestellung angeben: Kabel zu Nr. 91–095 829–91.
94/2	Bei Bestellung angeben: Kabellänge und Kabel zu Nr. 91–096 747–91.
94/3	Bei Bestellung angeben: Kabel zu Nr. 91–091 590–91.
94/7	Bei Bestellung angeben: Kabel zu Nr. 91–090 173–91.
94/9	Bei Bestellung angeben: Kabel zu Nr. 95–638 706–91.
94/10	Bei Bestellung angeben: Kabel zu Nr. 95–638 709–91.
96	Länge angeben
96/1	Schlauch mit 4 mm Innendurchmesser, bei Bestellung Länge angeben.
96/2	Schlauch mit 6 mm Innendurchmesser, bei Bestellung Länge angeben.
90/18	Für Elektronik-Stop-Motoren.
90/19	Für Kupplungsmotoren.
90/20	Für Hebel-Stop-Motoren.

From the library of: Superior Sewing Machine & Supply LLC

00-000 000-00	Assembly, consisting of: sub-assemblies or sub-assemblies and component parts or sub-assemblies, component parts and component plus complementary parts. (See the framed-in sections on the illustration pages).
00-000 000-00	Sub-assembly, consisting of: component parts or component parts and component plus complementary parts. (See the framed-in sections on the illustration pages).
00-000 000-00	Component part with complementary parts (see the framed-in sections on the illustration pages), e.g. collar with screws, needle bar with needle set screw, etc.
00-000 000-00	Component part
A	Model A for sewing thin and light-weight materials.
B	Model B for sewing medium-weight materials.
C	Model C for sewing medium-heavy materials.
4,5	Stitch length 4.5 mm.
N	Stitch length 6.0 mm.
	Subclass-dependent, for part number see subclass listing.
2	Marking (dots, strokes or numbers) to be stated on order.
3	Part cemented
4	Model (A, B or C) to be stated on order.
6	Needle size and style of point to be stated on order.
7	Thickness of knife (0.8 or 1.0 mm) to be stated on order.
8	Blade width (5; 7 or 9 mm) to be stated on order.
9	Trimming margin.
9/2	Trimming margin to be stated on order.
24	With plastic coating.
27/1	Number in parentheses = Dia. in mm.
27/5	Number in parentheses = length in mm.
28	Special version
30	Earlier version, to be re-ordered for replacement purposes.
30/2	Earlier version, replaced by No. 91-171 904-91.
30/3	Earlier version, replaced by No. 91-174 140-11.
30/40	Earlier version, replaced by new version No. 91-069 296-12.
30/41	Earlier version for No. 91-171 043-12, replaced by No. 91-171 874-12 and 91-171 875-12.
30/42	Earlier version, replaced by Nos. 91-171 796-91 and 91-171 820-91.
30/43	Earlier version for Nos. 91-171 101-91 and 91-171 820-91.
30/44	Spacer for Nos. 91-171 101-91 and 91-171 820-91.
30/45	Earlier version, replaced by No. 91-174 046-01.
30/46	Earlier version, replaced by Nos. 91-171 465-91 and 91-171 744-05.
30/48	Earlier version, replaced by Nos. 91-171 795-91 and 91-171 820-91 (see page 29).
30/49	Earlier version, replaced by Nos. 91-100 338-15 and 91-174 033-05.
30/50	Earlier version, replaced by new version No. 91-171 303-92.
31	Cannot be exchanged singly; if defective, order complete assembly (boxed-in parts) or return same for repair.

From the library of: Superior Sewing Machine & Supply LLC

32	No guarantee is assumed that this part will fit the mating part with the accuracy specified. For this reason, a complete assembly should be ordered.
35	End of part has to be flattened out after assembly.
40/1	Top up with Shell-Tellus C 22, Ordering No. see page 14.
40/2	Soak with Shell-Tellus C 22, Ordering No. see page 14.
40/3	Grease with Shell-Alvania 3, Ordering No. see page 14.
40/4	Grease with Shell Retinax G, Ordering No. see page 14.
40/6	Top up with Sewtrol EL, Ordering No. see page 14.
40/9	Top up with Ursolin II, Ordering No. see page 14.
53	For stitch length limitation.
72	Knife for –733/02
73	Knife for –737/..
80/1	For tube with 4 mm inside diameter.
80/2	For tube with 6 mm inside diameter.
90/1	For single-phase A.C.
90/2	For three-phase A.C.
90/3	For motor fitting
90/4	Face cover for thread lubricator (see page 38) and subclass –909/03 (see page 65).
90/5	For connecting Quick synchronizer B/T to control box, with 4-pin plug.
90/6	For connecting Quick synchronizer B/K to control box, with 7-pin plug.
90/7	Inching device disengageable.
90/8	In conjunction with subclass –910/.. No. 71–59 00–0237.
90/9	For motors with 8-digit model number.
90/12	For knife set to the right of the needle.
90/13	For knife set opposite the needle.
90/14	For knife set to the left of the needle.
90/15	For No. 91–170 928–41 (see page 22)
90/16	For –706/04; –706/84 System 134–35 (see pages 107 and 110)
90/17	For –900/.. No. 91–175 557–01 (see page 61).
92	Various threads: No. 91–700 785–14 = M 5 No. 91–701 362–15 = M 4
94/1	To be specified on order: Lead for No. 91–095 829–91.
94/2	To be specified on order: Length of lead and lead for No. 91–096 747–91.
94/3	To be specified on order: Lead for No. 91–091 590–91.
94/7	To be specified on order: Lead for No. 91–090 173–91.
94/9	To be specified on order: Lead for No. 95–638 706–91.
94/10	To be specified on order: Lead for No. 95–638 709–91.
96	State length
96/1	Tube with 4 mm inside dia.; state length on order.
96/2	Tube with 6 mm inside dia.; state length on order.
90/18	For electronic Stop motors.
90/19	For clutch motors.
90/20	For lever-operated Stop motors

From the library of: Superior Sewing Machine & Supply LLC

00-000 000-00	Groupe principal de pièces, comprenant: des groupes de pièces ou des groupes de pièces et des pièces détachées ou des groupes de pièces, des pièces détachées et des pièces détachées avec des pièces complémentaires (Voir parties encadrées sur illustrations).
00-000 000-00	Groupe de pièces, comprenant: des pièces détachées ou des pièces détachées et des pièces détachées avec pièces complémentaires (Voir parties encadrées sur illustrations).
00-000 000-00	Pièce détachée avec pièces complémentaires (Voir parties encadrées sur illustrations). Par exemple, bague avec vis, barre à aiguille avec vis de fixation d'aiguille, etc.
00-000 000-00	Pièce détachée
A	Modéle A pour la couture de tissus fins et légers
B	Modèle B pour la couture de tissus moyens.
C	Modèle C pour la couture de tissus mi-lourds.
4,5	Longueur du point 4,5 mm.
N	Longueur du point 6,0 mm.
	Fonction de la sous-classe, pour le numéro de la pièce, voir équipement de sous-classes.
2	Préciser les repères (points, traits ou chiffres) à la commande.
3	Pièce collée
4	Préciser la version (A; B ou C) à la commande.
6	Préciser la grosseur de l'aiguille et la forme de la pointe à la commande.
7	Epaisseur du couteau (0,8 ou 1,0 mm) à préciser à la commande.
8	Longueur de coupe (5; 7 ou 9 mm) à préciser à la commande.
9	Distance de coupe.
9/2	Indiquer distance de coupe à la commande.
24	Avec revêtement plastique.
27/1	Chiffre entre parenthèses = Diamètre en mm.
27/5	Chiffre entre parenthèses = longueur en mm.
28	Version spéciale
30	Ancienne version, à commander à nouveau pour échange.
30/2	Ancienne version, remplacée par n° 91-171 904-91 .
30/3	Ancienne version, remplacée par n° 91-174 140-11.
30/40	Ancienne version, remplacée par nouvelle version, n° 91-069 296-12.
30/41	Ancienne version pour n° 91-171 043-12, remplacée par n° 91-171 874-12 et 91-171 875-12.
30/42	Ancienne version, remplacée par n° 91-171 796-91 et 91-171 820-91 .
30/43	Ancienne version pour le n° 91-171 101-91 et 91-171 820-91 .
30/44	Bague intercalaire pour le n° 91-171 101-91 et 91-171 820-91 .
30/45	Ancienne version, remplacée par n° 91-174 046-01.
30/46	Ancienne version, remplacée par n° 91-171 465-91 et 91-171 744-05.
30/48	Ancienne version, remplacée par n° 91-171 795-91 et 91-171 820-91 (voir page 29).
30/49	Ancienne version, remplacée par n° 91-100 338-15 et 91-174 033-05.
30/50	Ancienne version, remplacée par nouvelle version, n° 91-171 303-92.
31	Pièces seules non interchangeables, si nécessaire, commander élément complet (encadré) ou le renvoyer pour réparation.

From the library of: Superior Sewing Machine & Supply LLC

32 Aucune garantie ne pourra être assurée quant à la précision d'ajustage de cette pièce avec la pièce correspondante; il est indiqué de commander un mécanisme complet.

35 Mater l'extrémité de la pièce après l'assemblage.

40/1 Remplir avec de l'huile Shell-Tellus C 22: n° de commande voir page 14.

40/2 Imbiber avec de l'huile Shell-Tellus C 22: n° de commande voir page 14.

40/3 Graisser avec de la graisse Shell-Alvania-3: n° de commande voir page 14.

40/4 Graisser avec de la graisse Shell-Retinax-G: n° de commande voir page 14.

40/6 Remplir avec Sewtrol EL, n° de commande voir page 14.

40/9 Remplir avec Ursolin II, n° de commande voir page 14.

53 Pour la limitation de la longueur du point.

72 Couteau pour -733/02.

73 Couteau pour -737/..

80/1 Pour tuyau de 4 mm de diamètre intérieur.

80/2 Pour tuyau de 6 mm de diamètre intérieur.

90/1 Pour du courant alternatif.

90/2 Pour du courant triphasé.

90/3 Pour la fixation du moteur.

90/4 Plaque frontale pour graisseur de fil (voir page 38) et sous-classe -909/03 (voir page 65).

90/5 Pour raccorder le synchronisateur Quick B/T sur la boîte de contrôle à prise à 4 pôles.

90/6 Pour raccorder le synchronisateur Quick B/K sur la boîte de contrôle à prise à 7 pôles.

90/7 Réducteur de vitesse, débrayable.

90/8 En liaison avec la sous-classe -910/.. n° 71-59 00-0237

90/9 Pour moteurs à référence de modèle à 8 chiffres.

90/12 Pour couteau à droite de l'aiguille.

90/13 Pour couteau derrière l'aiguille.

90/14 Pour couteau à gauche de l'aiguille.

90/15 Pour n° 91-170 928-41 (voir page 22).

90/16 Pour -706/04; -706/84 système 134-35 (voir pages 107 et 110).

90/17 Pour -900/.. n° 91-175 557-01 (voir page 61).

92 Différents filets: n° 91-700 785-15 = M 5
n° 91-701 362-15 = M 4

94/1 A préciser à la commande: fil pour n° 91-095 829-91.

94/2 A préciser à la commande: longueur du fil et fil pour n° 91-096 747-91.

94/3 A préciser à la commande: fil pour n° 91-091 590-91.

94/7 A préciser à la commande: fil pour n° 91-090 173-91.

94/9 A préciser à la commande: fil pour n° 95-638 706-91.

94/10 A préciser à la commande: fil pour n° 95-638 709-91.

96 Préciser la longueur.

96/1 Tuyau de 4 mm de diamètre intérieur; préciser la longueur.

96/2 Tuyau de 6 mm de diamètre intérieur; préciser la longueur.

90/18 Pour moteurs Stop électroniques.

90/19 Pour moteurs-transmetteurs.

90/20 Pour moteurs Stop à levier.

From the library of: Superior Sewing Machine & Supply LLC

00-000 000-00	Grupo principal de piezas, compuesto de: subgrupo de piezas o subgrupo de piezas y piezas individuales o subgrupo de piezas, piezas individuales y piezas complementarias (véase el índice numérico).
00-000 000-00	Subgrupo de piezas, compuesto de: piezas individuales o piezas individuales y piezas complementarias (véase el índice numérico).
00-000 000-00	Pieza individual con pieza complementaria (véase índice numérico) Por ejemplo: anillo de ajuste con tornillo, barra de aguja con tornillo de fijación para la aguja, etc.
00-000 000-00	Pieza individual
A	Tipo de máquina para materiales ligeros.
B	Tipo de máquina para materiales semiligeros.
C	Tipo de máquina para materiales semipesados.
4,5	Largo de puntada 4,5 mm.
N	Largo de puntada 6,0 mm.
	Dependientes de la subclase, para el № de pieza véase „Dotación de subclases."
2	Señales (puntos, rayas o cifras), indíquense en los pedidos.
3	Pieza pegada
4	Indíquese el tipo (A, B ó C) en los pedidos.
6	Grosor de aguja y forma de la punta, indíquese en los pedidos.
7	Espesor de la cuchilla (0,8 ó 1,0 mm), indíquese en los pedidos.
8	Anchura de corte (5; 7 ó 9 mm), indíquese en los pedidos.
9	Margen de corte.
9/2	Margen de corte, indíquese en los pedidos.
24	Con recubrimiento de plástico.
27/1	Cifra entre paréntesis = Diámetro en mm.
27/5	Cifra entre paréntesis = largo en mm.
28	Tipo especial.
30	Tipo anterior, en caso de sustitución pídase de nuevo.
30/2	Tipo anterior, se sustituye por el № 91-171 904-91.
30/3	Tipo anterior, se sustituye por el № 91-174 140-11.
30/40	Tipo anterior, se sustituye por el nuevo tipo № 91-069 296-12.
30/41	Tipo anterior para el № 91-171 043-12, se sustituye por el № 91-171 874-12 y 91-171 875-12.
30/42	Tipo anterior, se sustituye por el № 91-171 796-91 y 91-171 820-91.
30/43	Tipo anterior para el № 91-171 101-91 y 91-171 820-91.
30/44	Anillo distanciador para el № 91-171 101-91 y 91-171 820-91.
30/45	Tipo anterior, se sustituye por el № 91-174 046-01.
30/46	Tipo anterior, se sustituye por el № 91-171 465-91 y 91-171 744-05.
30/48	Tipo anterior, se sustituye por el № 91-171 795-91 y 91-171 820-91 (véase la página 29).
30/49	Tipo anterior, se sustituye por el № 91-100 338-15 y 91-174 033-05.
30/50	Tipo anterior, se sustituye por el nuevo tipo № 91-171 303-92.
31	No es recambiable individualmente, en caso de sustitución pídase el agregado completo (pieza enmarcada), o envíese para su reparación.

From the library of: Superior Sewing Machine & Supply LLC

32 Al montar esta pieza no se asume garantia alguna en cuanto a la tolerancia y precisión de ajuste respecto a la pieza correspondiente; por esta razón se recomienda pedir el grupo completo.

35 La pieza tiene que ser calafateada después de montada.

40/1 Rellénese con Shell-Tellus C 22, para el № de pedido véase la página 14.

40/2 Empape con aceite Shell-Tellus C 22, para el № de pedido véase la página 14.

40/3 Engrase con grasa Shell-Alvania 3, para el № de pedido véase la página 14.

40/4 Engrase con grasa Shell-Retinax G, para el № de pedido véase la página 14.

40/6 Rellene con Sewtrol EL, para el № de pedido véase la página 14.

40/9 Rellene con Ursolin II, para el № de pedido véase la página 14.

53 Para la limitación de largo de puntada.

72 Cuchilla para -733/02.

73 Cuchilla para -737/..

80/1 Para tubo de plástico de 4 mm de diámetro interior.

80/2 Para tubo de plástico de 6 mm de diámetro interior.

90/1 Para corriente alterna.

90/2 Para corriente trifásica.

90/3 Para fijación del motor.

90/4 Placa frontal necesaria con el lubricador del hilo (véase página 38) y con la subclase -909/03 (véase página 65).

90/5 Para conectar el posicionador Quick B/T a la caja de mandos con enchufe de 4 polos.

90/6 Para conectar el posicionador Quick B/K a la caja de mandos con enchufe de 7 polos.

90/7 Dispositivo para costura lenta, desconectable.

90/8 En combinación con la subclase -910/.. № 71-59 00-0237.

90/9 Para motores con referencia de modelo de 8 cifras.

90/12 Para cuchilla a la derecha de la aguja.

90/13 Para cuchilla en el centro de la aguja.

90/14 Para cuchilla a la izquierda de la aguja.

90/15 Para el № 91-170 928-41 (véase página 22).

90/16 Para -706/04; -706/84 sistema 134-35 (véase página 107 y 110).

90/17 Para -900/.. № 91-175 557-01 (véase página 61).

92 Diversas roscas: № 91-700 785-15 = M 5; № 91-701 362-15 = M 4.

94/1 Indíquese en los pedidos: cable para el № 91-095 829-91.

94/2 Indíquese en los pedidos: largo del cable y cable para el № 91-096 747-91.

94/3 Indíquese en los pedidos: cable para el № 91-091 590-91.

94/7 Indíquese en los pedidos: cable para el № 91-090 173-91.

94/9 Indíquese en los pedidos: cable para el № 95-638 706-91.

94/10 Indíquese en los pedidos: cable para el № 95-638 709-91.

96 Indíquese la largura.

96/1 Tubo de 4 mm de diámetro interior; indíquese la largura.

96/2 Tubo de 6 mm de diámetro interior; indíquese la largura.

90/18 Para motores stop electrónicos.

90/19 Para motores de embrague.

90/20 Para motores stop de palanca.

From the library of: Superior Sewing Machine & Supply LLC

Bestellnummer für Behälter mit:
Ordering number for can containing:
Numéro de commande pour récipients avec:
Número de pedido para recipientes con:

	Liter Litre Litro	Kg	Shell Tellus C 22	Sewtrol EL	Ursolin II	Shell-Alvania 3	Shell-Retinax G
	0,09		91-129 138-91				
	0,25		91-129 916-91				
	1		91-129 917-91	91-129 941-91	91-129 960-91		
	5		91-129 919-91		91-129 961-91		
	10		91-129 920-91		91-129 962-91		
		1				280-1-120 247	
		0,5					280-1-120 243

From the library of: Superior Sewing Machine & Supply LLC

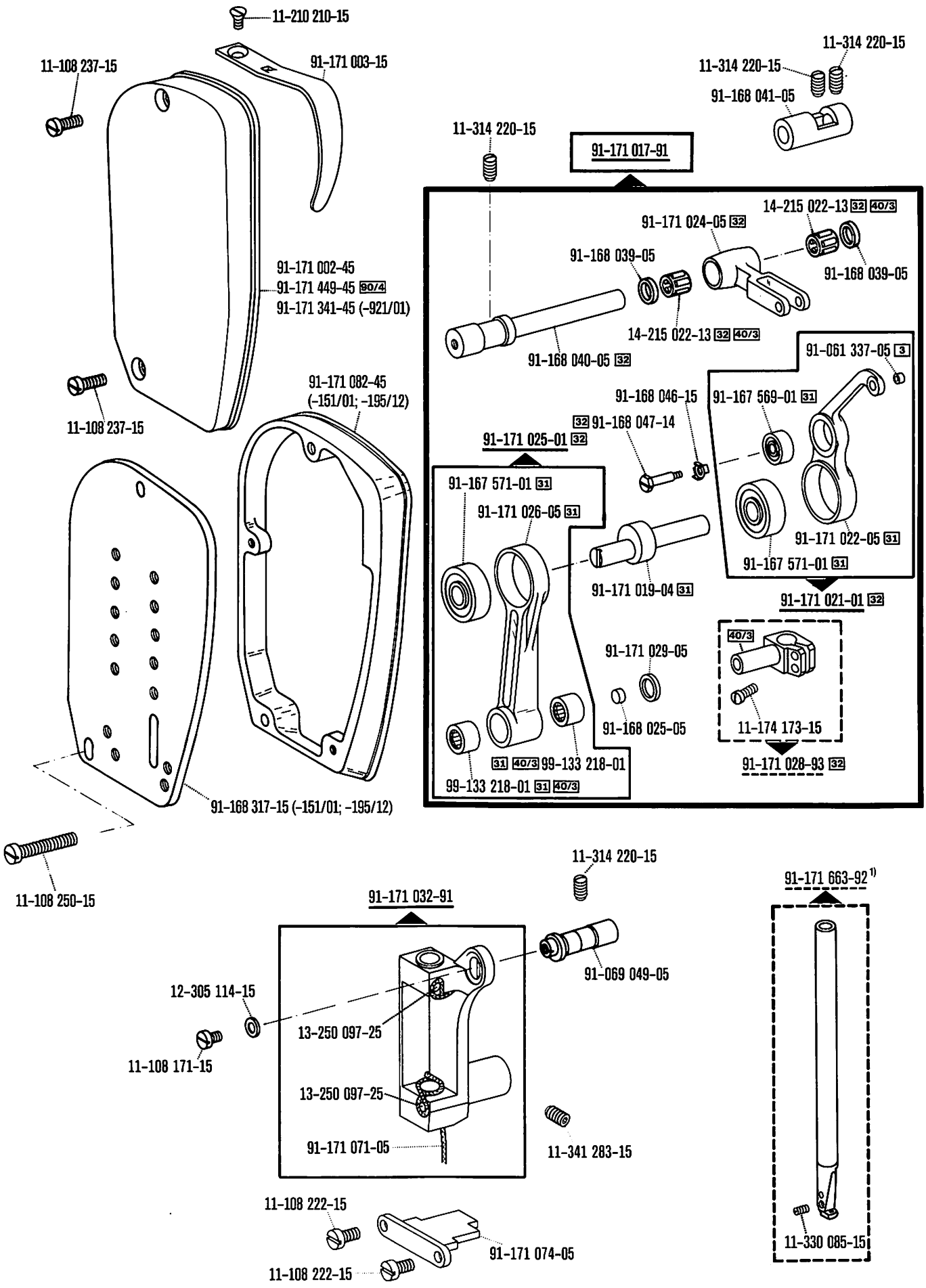

00-000 000-00 | 00-000 000-00 | 00-000 000-00 | 00-000 000-00 | 3 | 31 | 32 | 40/3 | 90/4

siehe Erläuterungen Seite 6
see explanations on page 8
voir legende page 10
ver explicaciones de la página 12

1) Für Unterklasse -706/04; -706/84 siehe Seite 107 und 110
For subclass -706/04; -706/84 see pages 107 and 110
Pour sous classe -706/04; -706/84 voir pages 107 et 110
Para la Subc. -706/04; -706/84 veanse las págs. 107 y 110

From the library of: Superior Sewing Machine & Supply, LLC

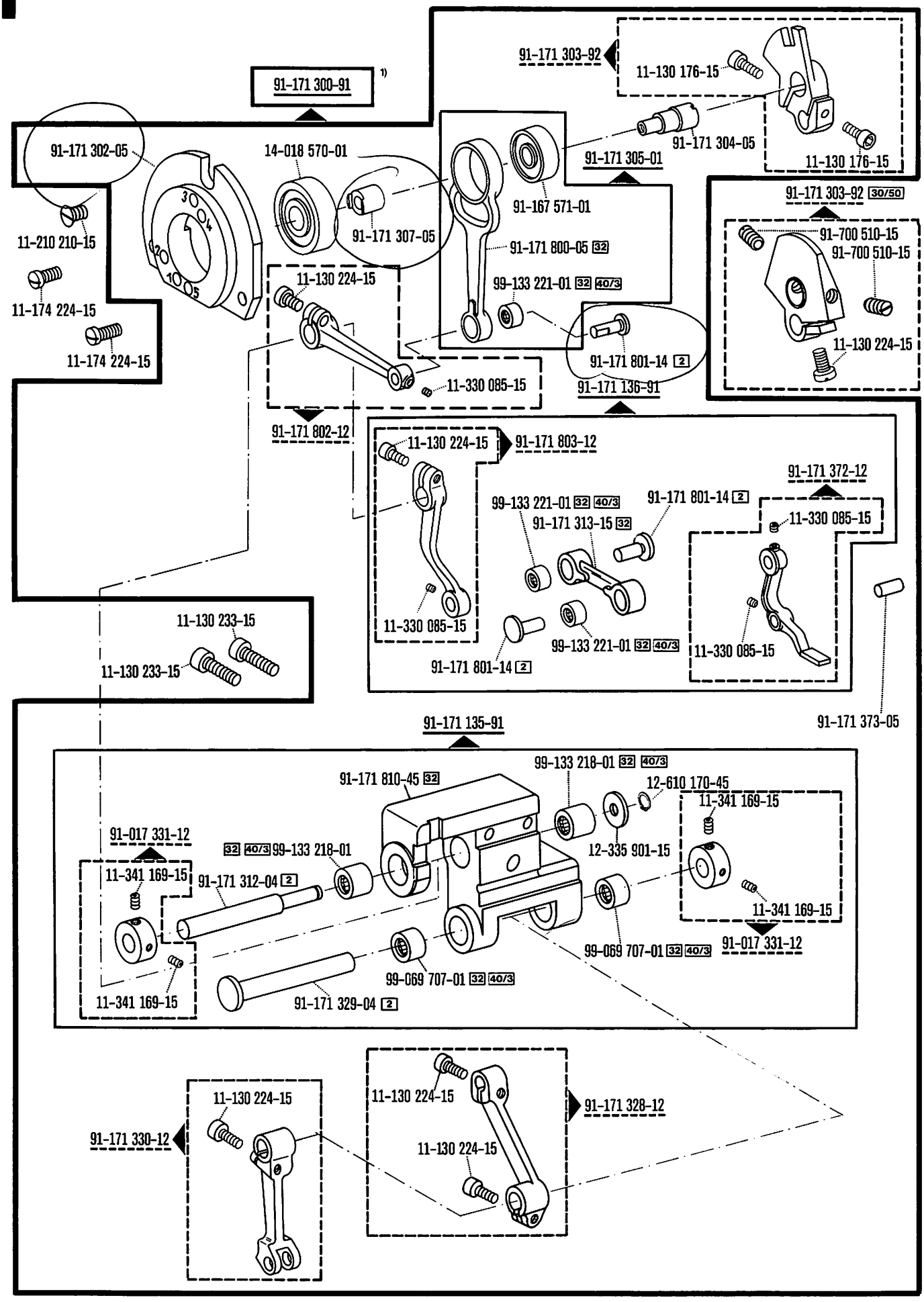

1) Für Unterklasse -706/.. siehe Seite 106 und 108
For subclass -706/.. see pages 106 and 108
Pour sous-classe -706/.. voir pages 106 et 108
Para la Subc. -706/.. véanse las págs. 106 y 108

00-000 000-00 90-000 000-00 00-000 000-00 00-000 000-00 2 30/50 32 40/3 siehe Erläuterungen Seite 6
see explanations on page 8
voir légende page 10
ver explicaciones de la página 12

From the library of: Superior Sewing Machine & Supply LLC

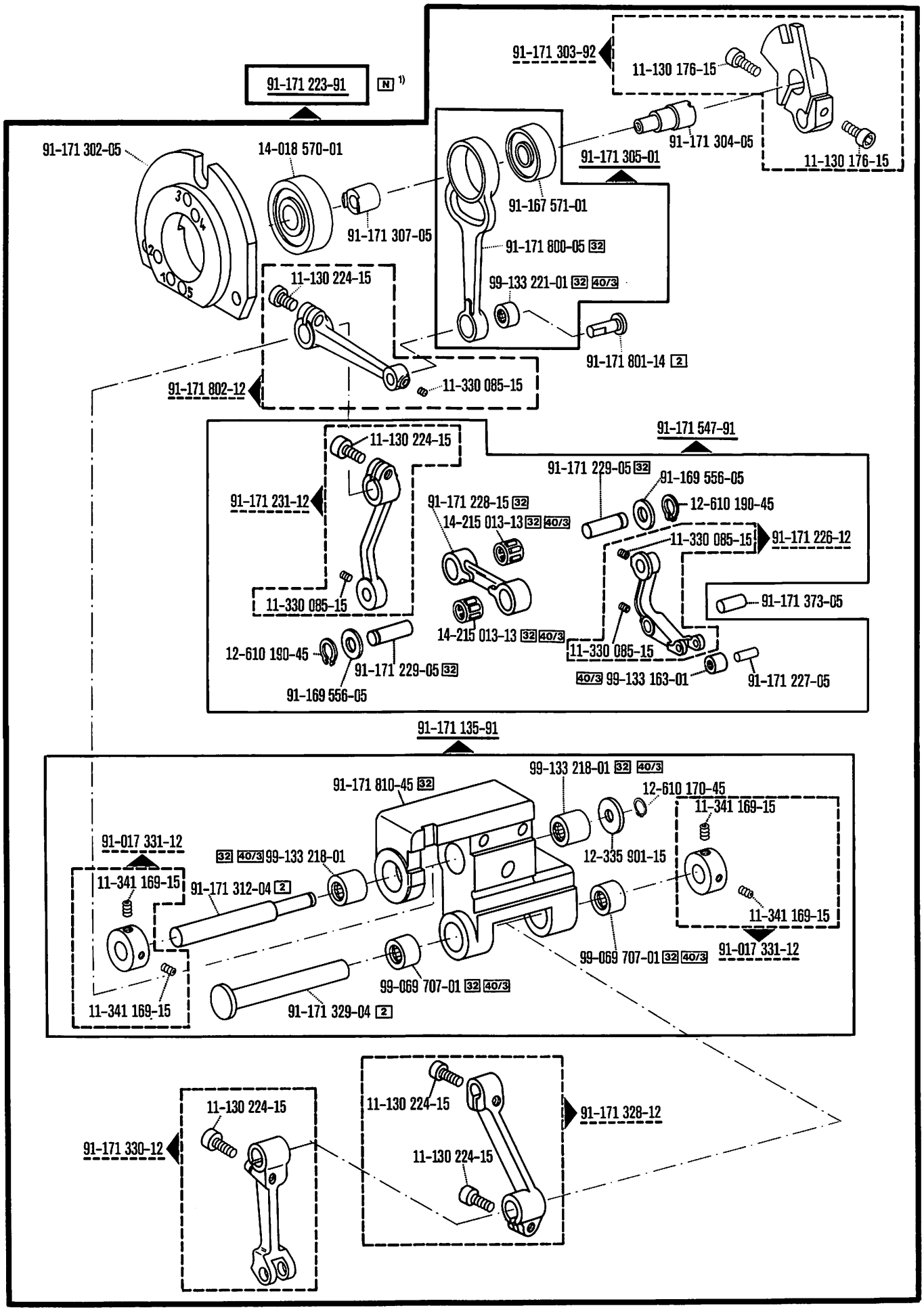

00-000 000-00 | 00-000 000-00 | 00-000 000-00 | 00-000 000-00 | N 2 32 40/3

siehe Erläuterungen Seite 6
see explanations on page 8
voir légende page 10
Ver explicaciones de la página 12

1) Für Unterklasse -706/.. siehe Seite 106 und 108
For subclass -706/.. see pages 106 and 108
Pour sous-classe -706/.. voir pages 106 et 108
Para la subclase -706/.. vea las págs. 106 y 108

From the library of: Superior Sewing Machine & Supply LLC

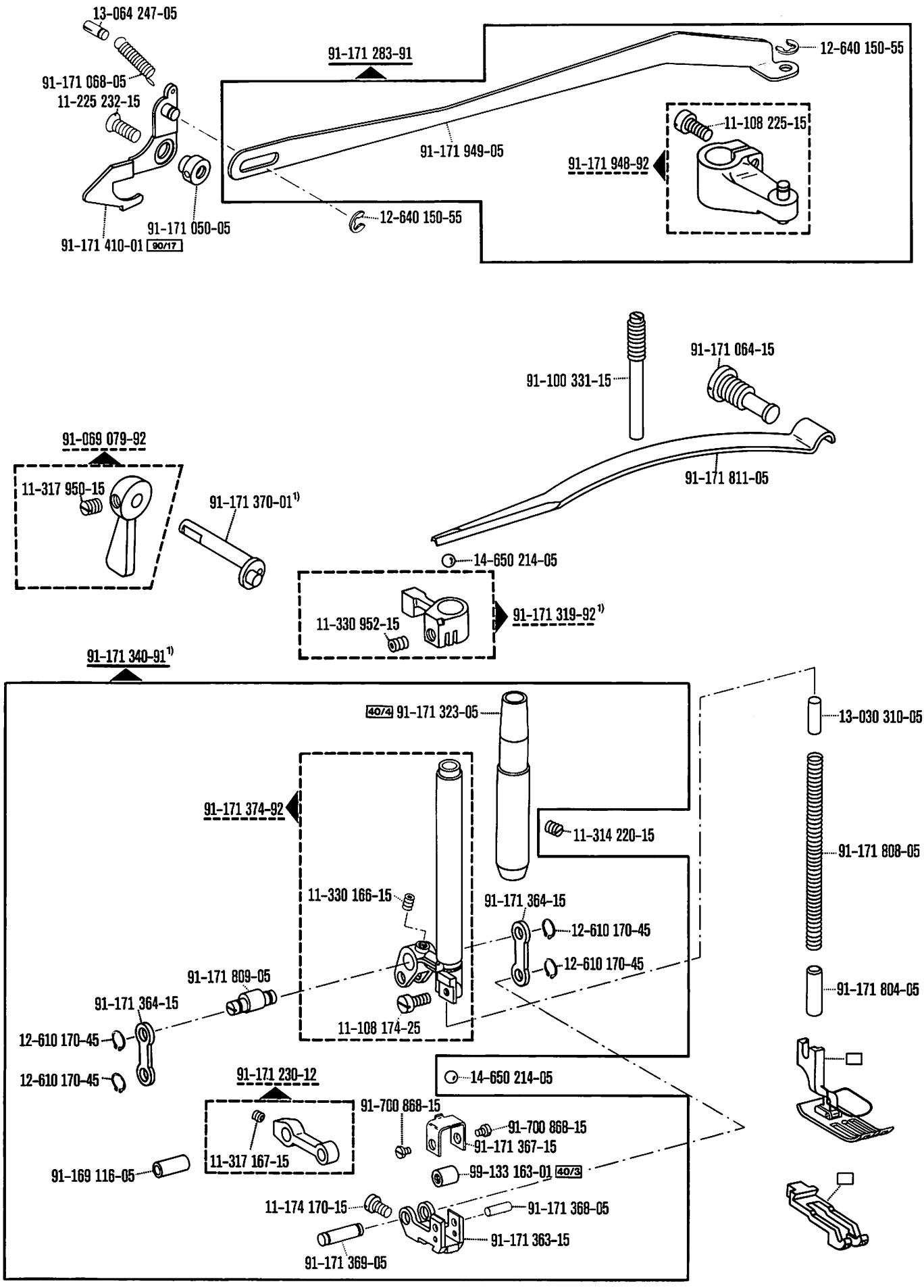

1) Für Unterklasse -706/.. siehe Seite 107 und 109
For subclass -706/.. see pages 107 and 109
Pour sous-classe -706/.. voir pages 107 et 109
Para la Subd. -706/.. vease las page. 107 y 109

00-000 000-00 00-000 000-00 00-000 000-00 □ 40/3 40/4 90/17 siehe Erläuterungen Seite 6
see explanations on page 8
voir légende page 10
ver explicaciones de la página 12

From the Library of Superior Sewing Machine & Supply, LLC

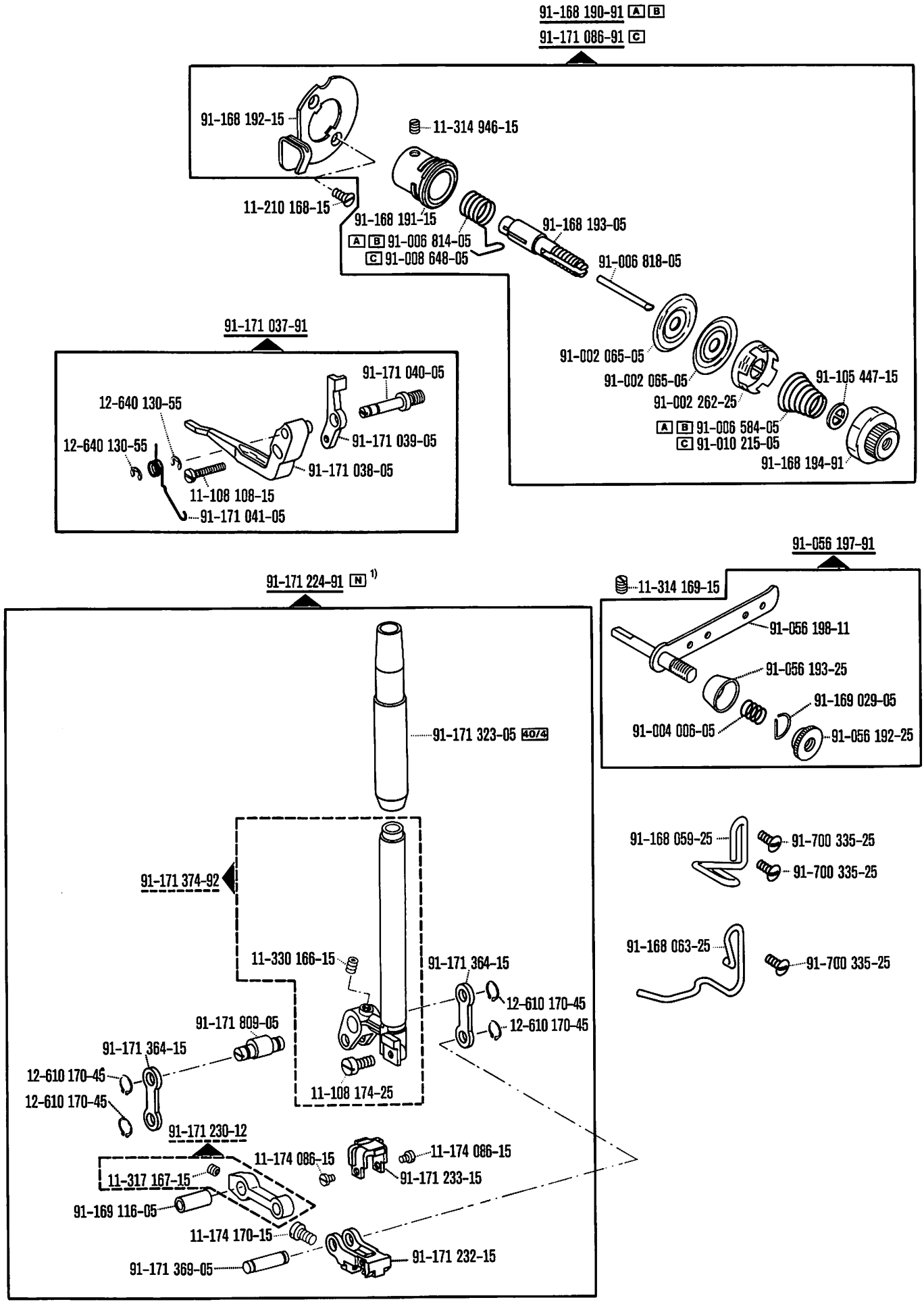

00-000 000-00 00-000 000-00 00-000 000-00 A B C N 40/4 siehe Erläuterungen Seite 6
see explanations on page 8
voir légende page 10
ver explicaciones de la página 12

1) Für Unterklasse -706/.. siehe Seite 107 und 109
For subclass -706/.. see pages 107 and 109
Pour sous-classe -706/.. voir pages 107 et 109
Para la Subcl. -706/.., vease las págs. 107 y 109

From the library of Superior Sewing Machine & Supply LLC

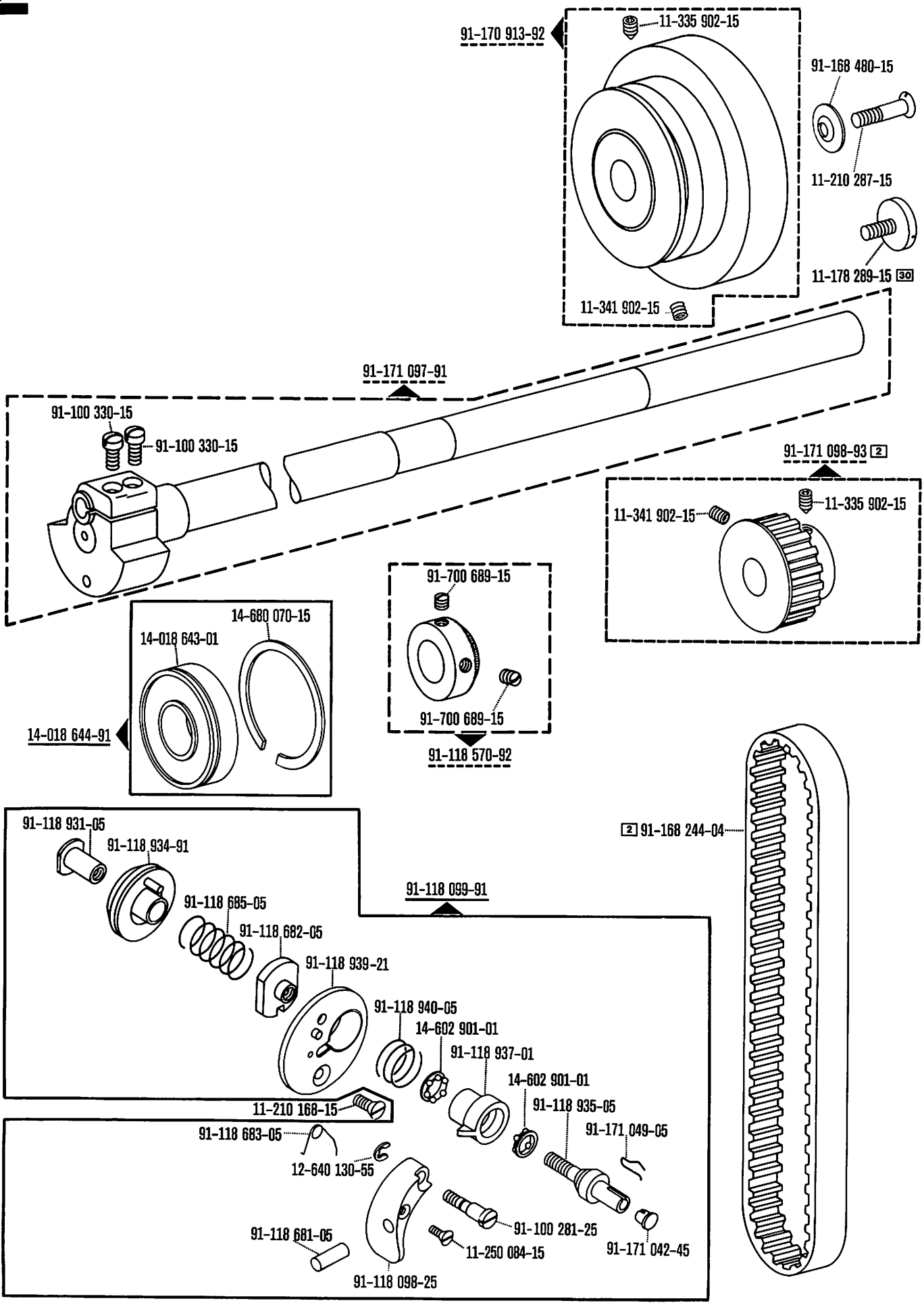

00-000 000-00 00-000 000-00 00-000 000-00 2 30 siehe Erläuterungen Seite 6
see explanations on page 8
voir légende page 10
ver explicaciones de la página 12

From the library of: Superior Sewing Machine & Supply LLC

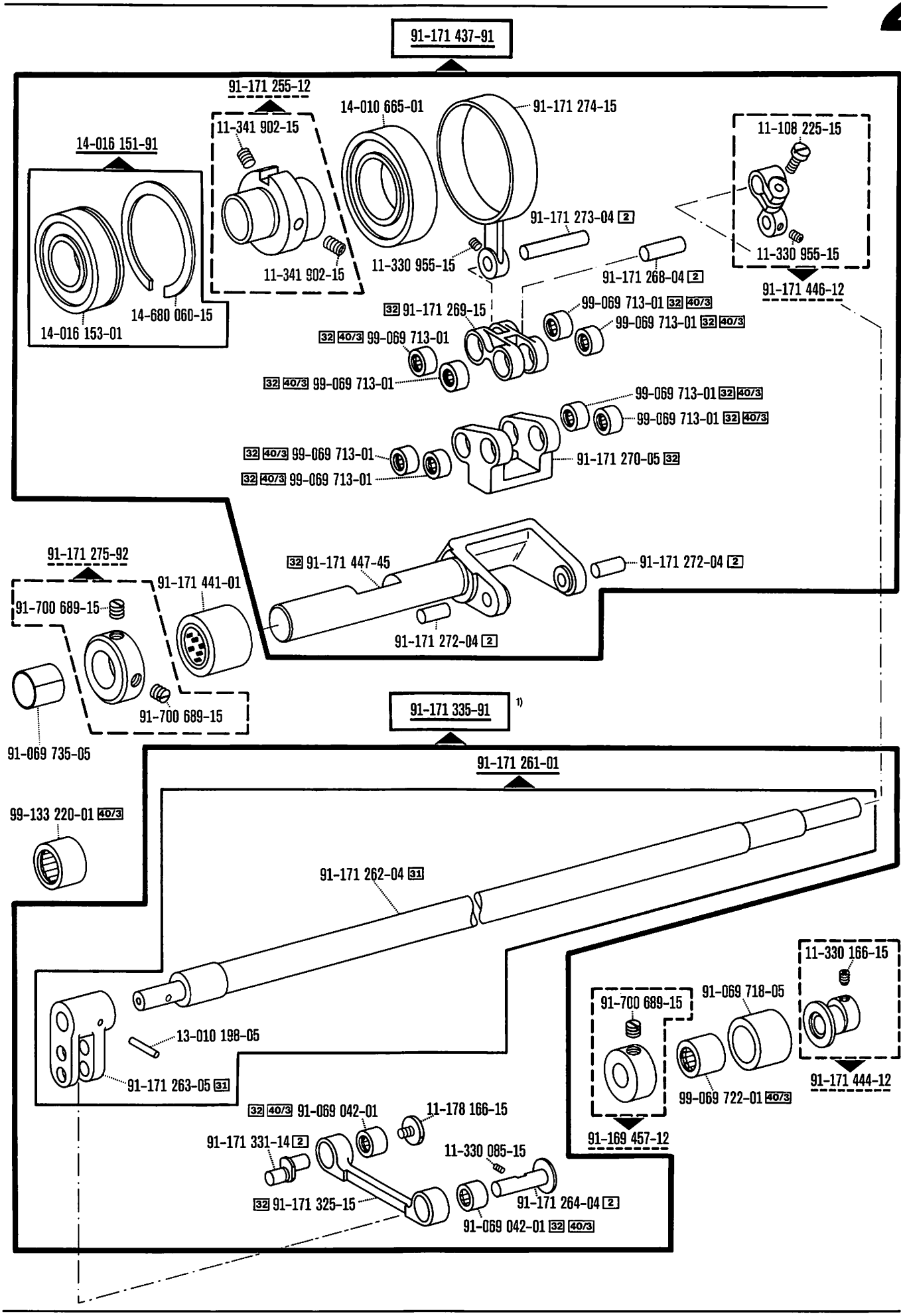

00-000 000-00 | 00-000 000-00 | 00-000 000-00 | 00-000 000-00 | 2 31 32 40/3

siehe Erläuterungen Seite 6
see explanations on page 8
voir légende page 10
ver explicaciones en la página 12

1) Für Unterklasse -706/.. siehe Seite 106 und 108
For subclass -706/.. see pages 106 and 108
Pour sous-classe -706/.. voir pages 106 et 108
Para la Subc. -706/.. véase las págs. 106 y 108

From the library of: Superior Sewing Machine & Supply LLC

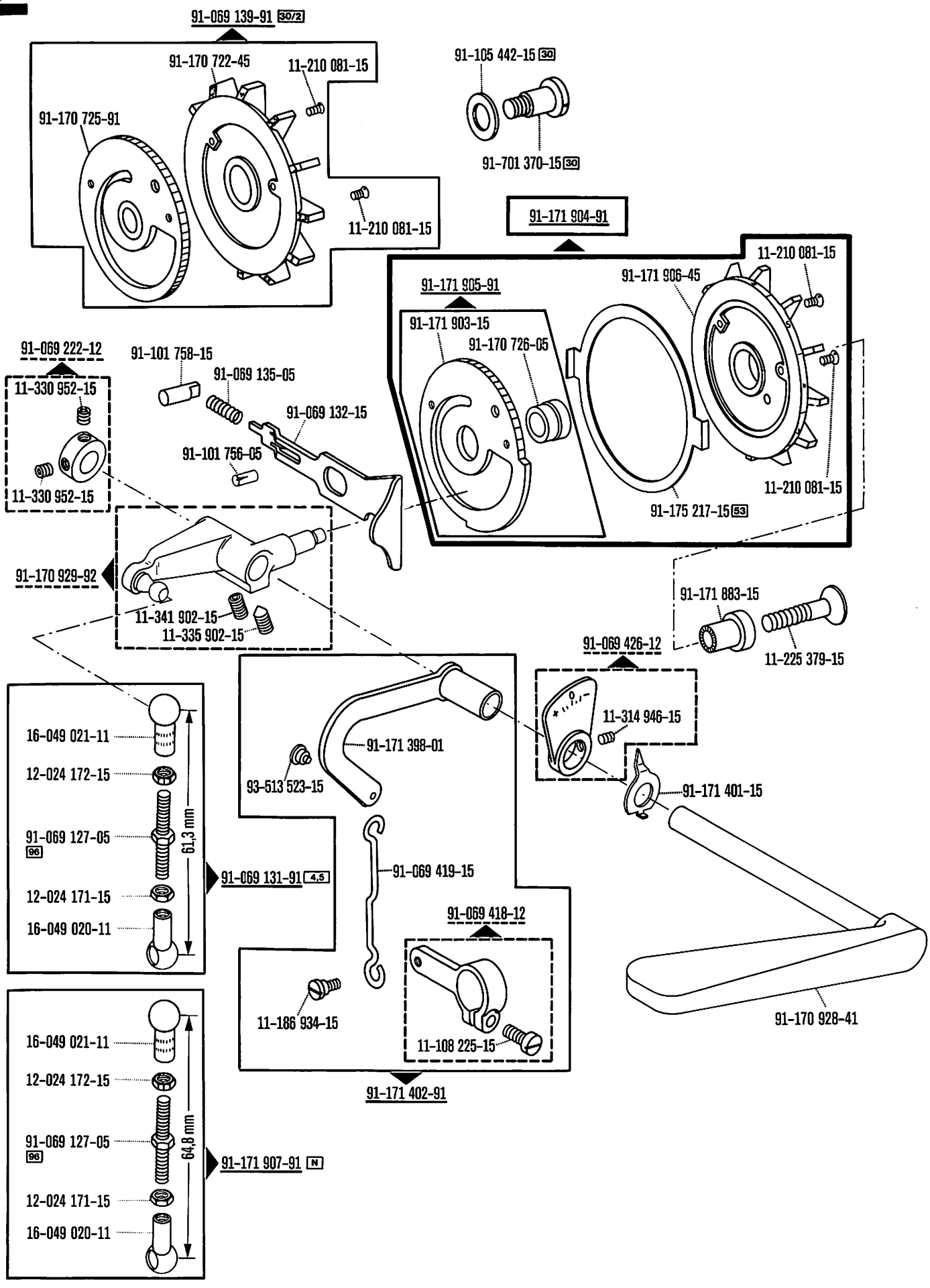

00-000 000-00 00-000 000-00 00-000 000-00 00-000 000-00 N 4,5 30 30/2 53 96

siehe Erläuterungen Seite 6
see explanations on page 8
voir légende page 10
ver explicaciones de la página 12

From the library of: Superior Sewing Machine & Supply LLC

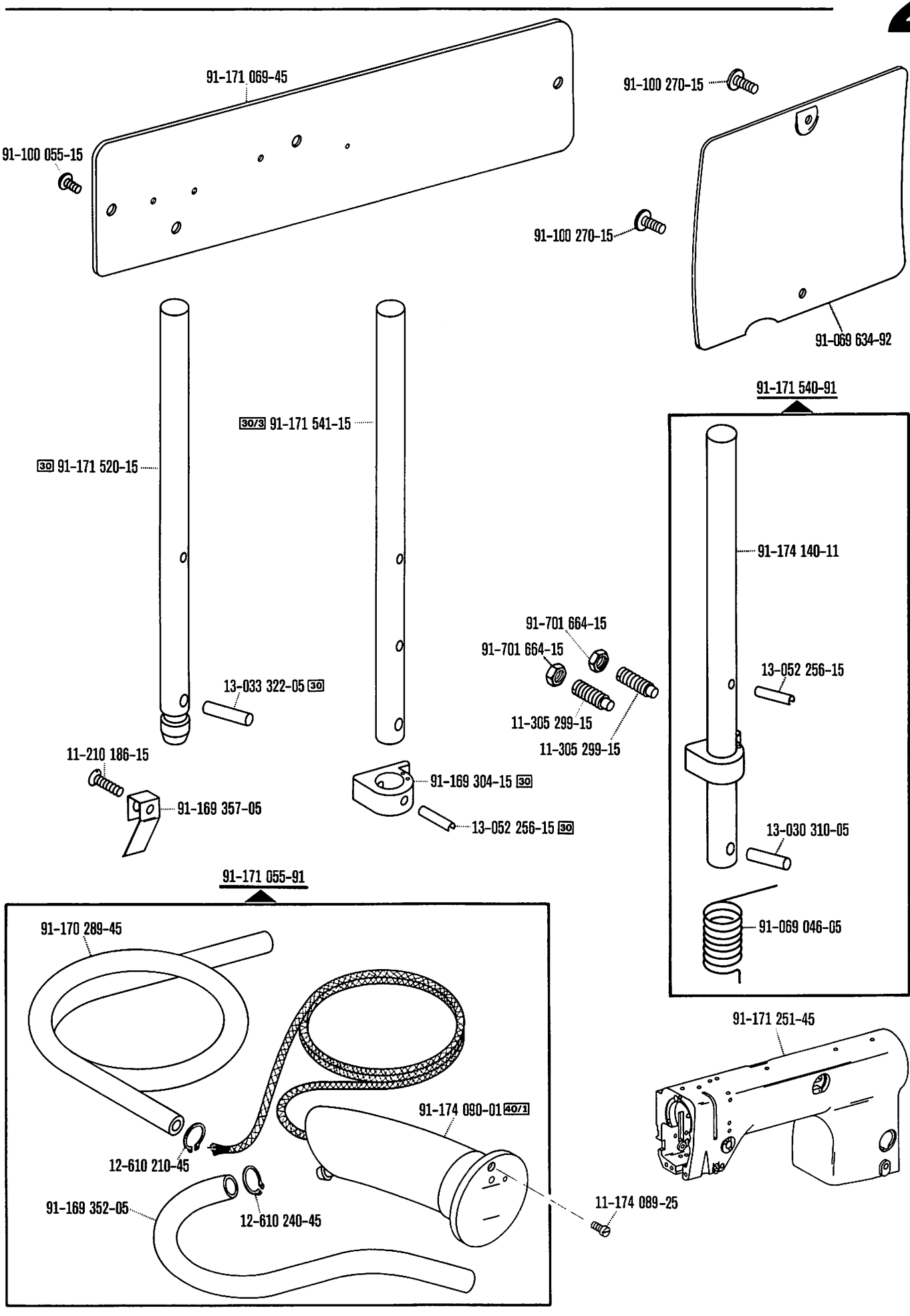

00-000 000-00 00-000 000-00 30 30/3 40/1 siehe Erläuterungen Seite 6
see explanations on page 8
voir legende page 10
ver explicaciones de la página 12

From the library of Superior Sewing Machine & Supply LLC

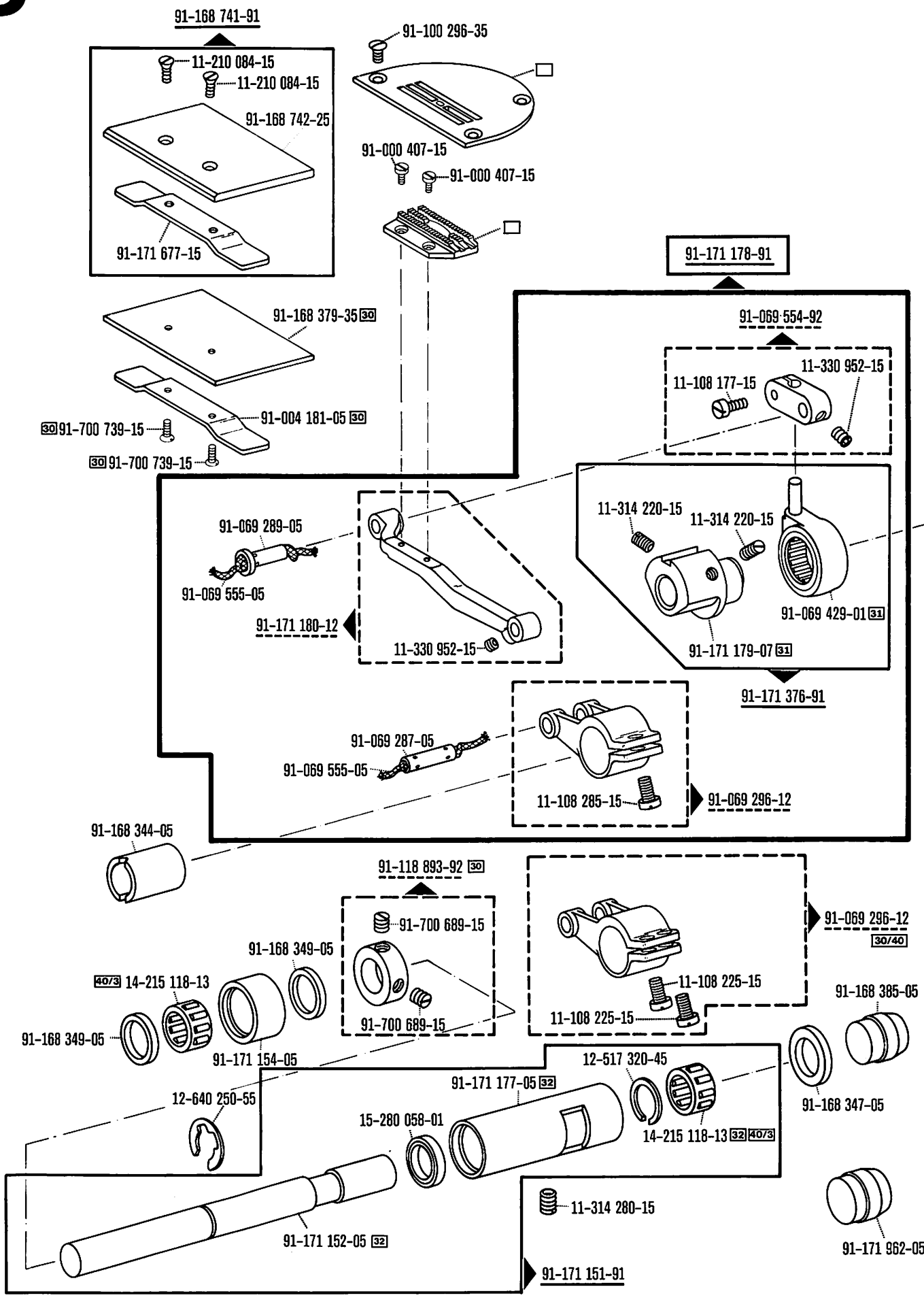

00-000 000-00 00-000 000-00 00-000 000-00 00-000 000-00 30 31 32 30/40 40/3 siehe Erläuterungen Seite 6
see explanations on page 8
voir légende page 10
ver explicaciones de la página 12

From the library of: Superior Sewing Machine & Supply LLC

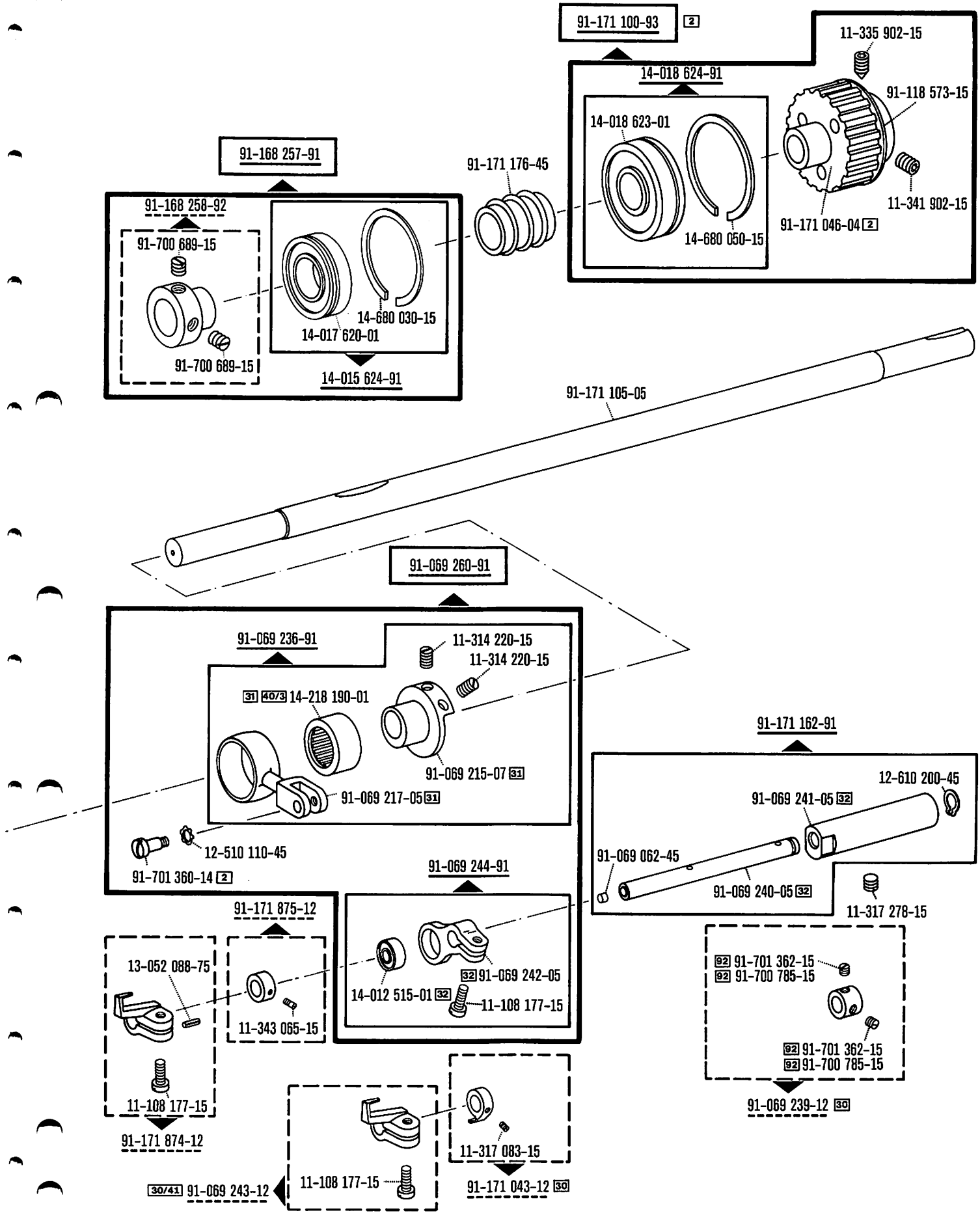

00-000 000-00 00-000 000-00 00-000 000-00 00-000 000-00 2 30 30/41 31 32 40/3 92 siehe Erläuterungen Seite 6
see explanations on page 8
voir légende page 10
ver explicaciones de la página 12

From the library of: Superior Sewing Machine & Supply LLC

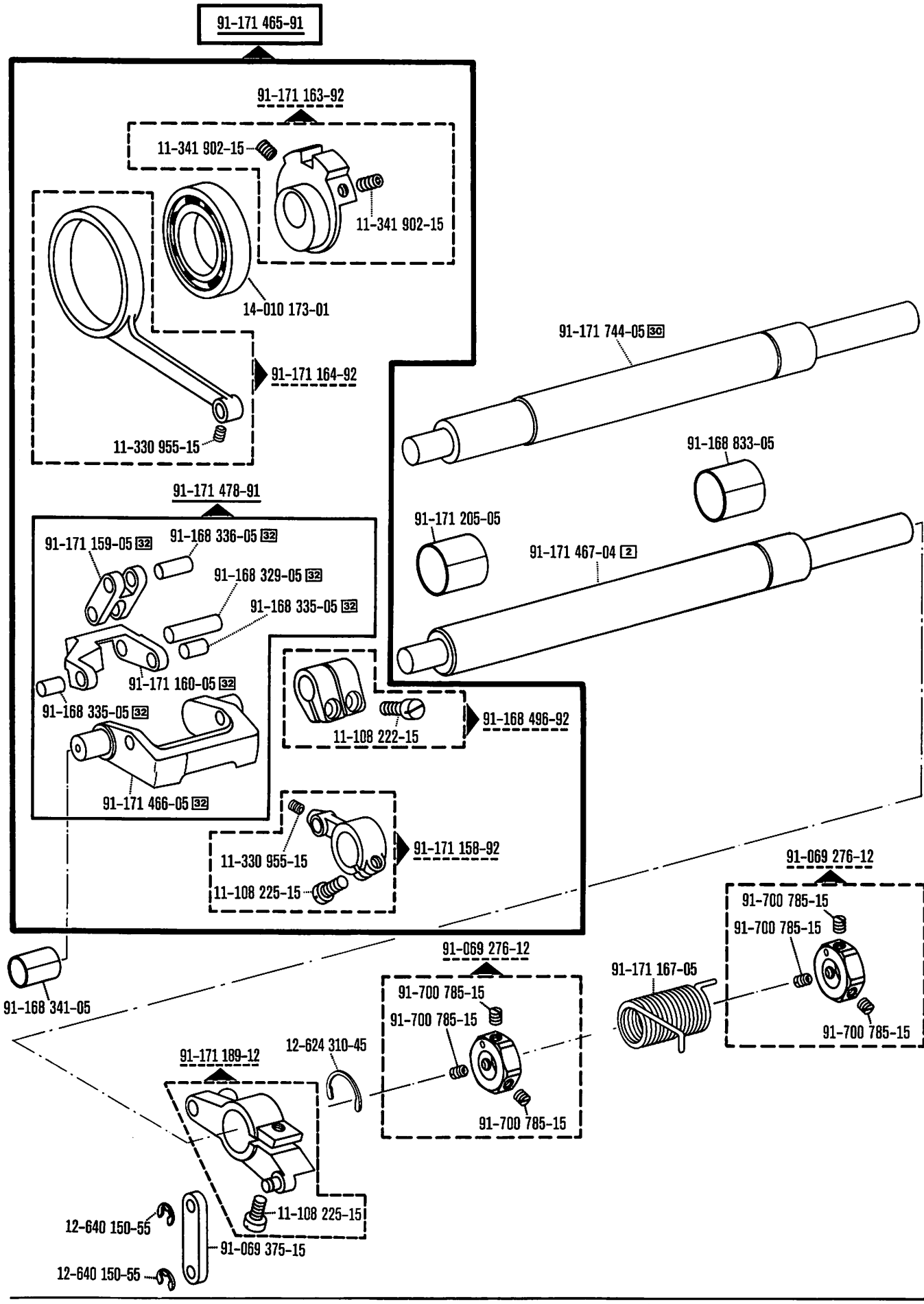

00-000 000-00 00-000 000-00 00-000 000-00 00-000 000-00 2 30 32 siehe Erläuterungen Seite 6
see explanations on page 8
voir légende page 10
ver explicaciones de la página 12

From the library of: Superior Sewing Machine & Supply LLC

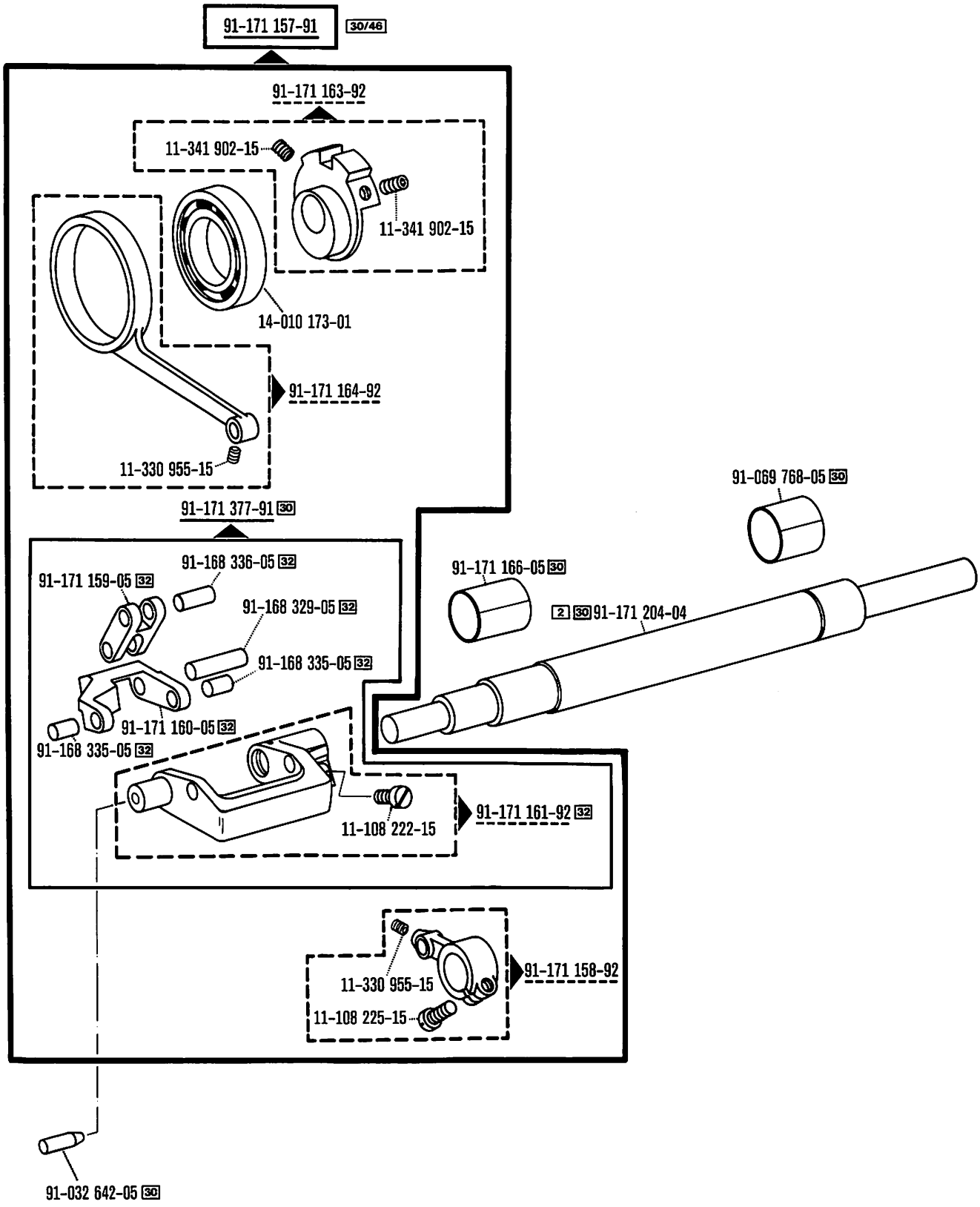

From the library of: Superior Sewing Machine & Supply LLC

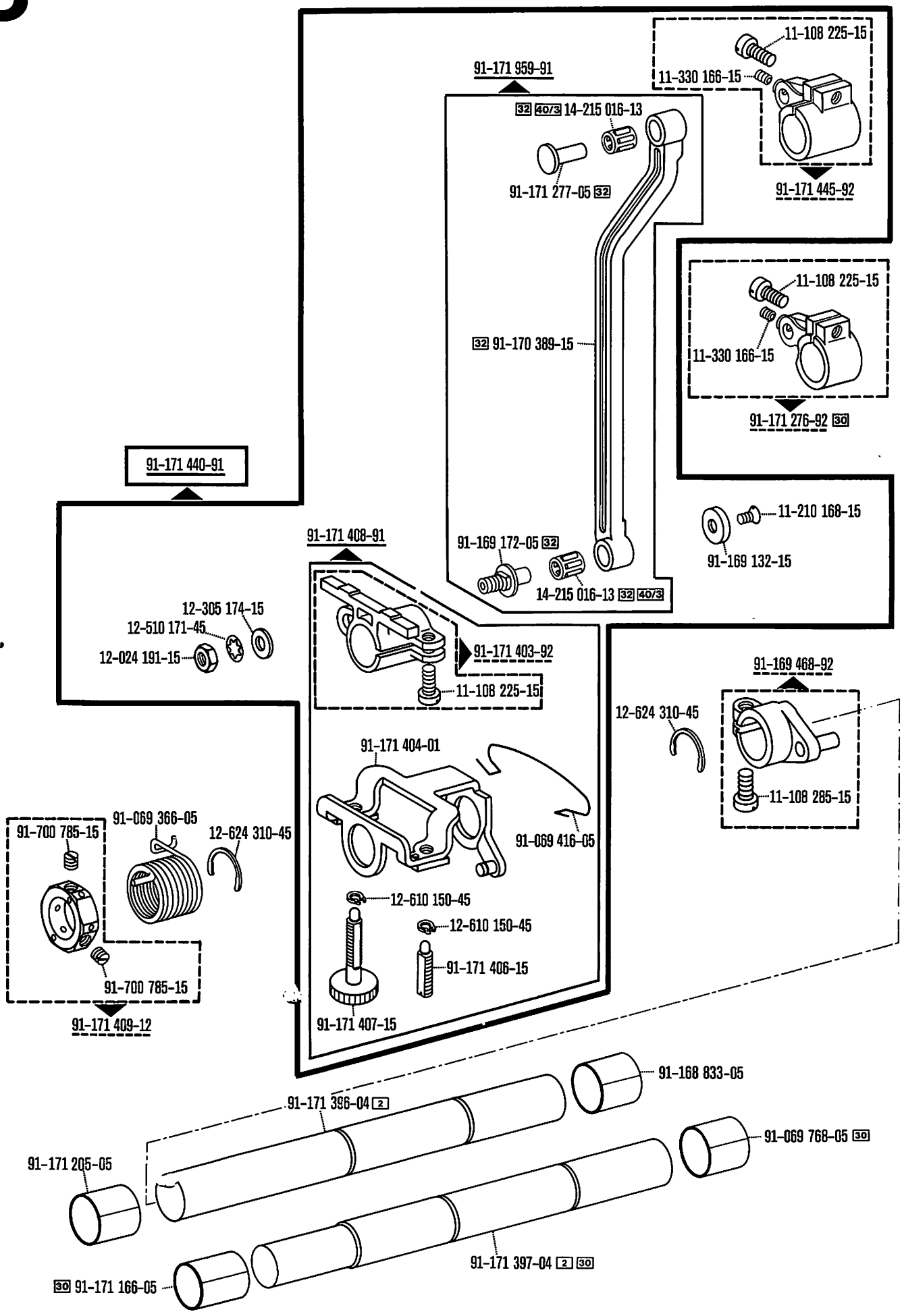

00-000 000-00 00-000 000-00 00-000 000-00 00-000 000-00 2 30 32 40/3 siehe Erläuterungen Seite 6
see explanations on page 8
voir légende page 10
Ver explicaciones de la página 12

From the library of: Superior Sewing Machine & Supply LLC

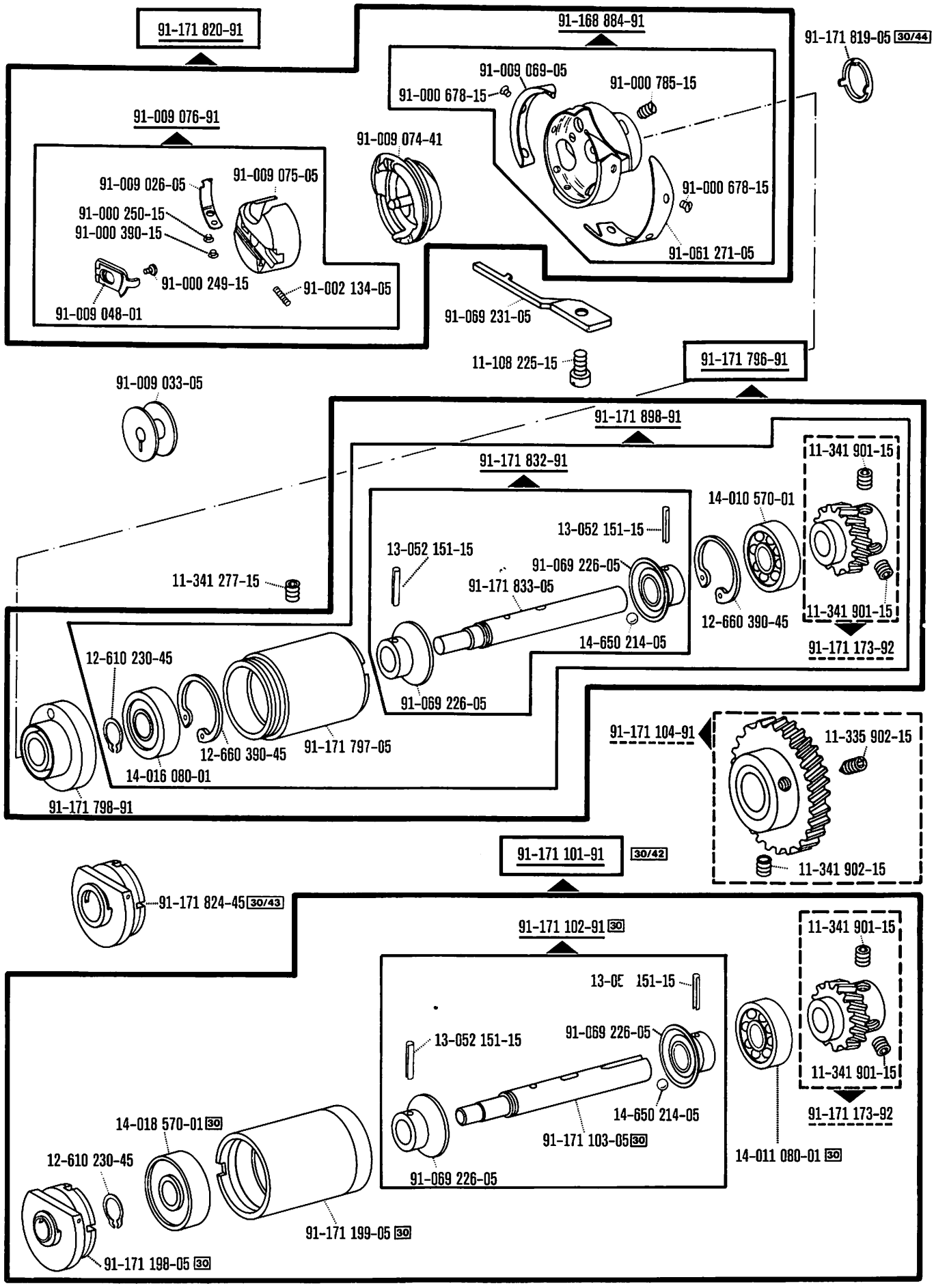

From the library of: Superior Sewing Machine & Supply LLC

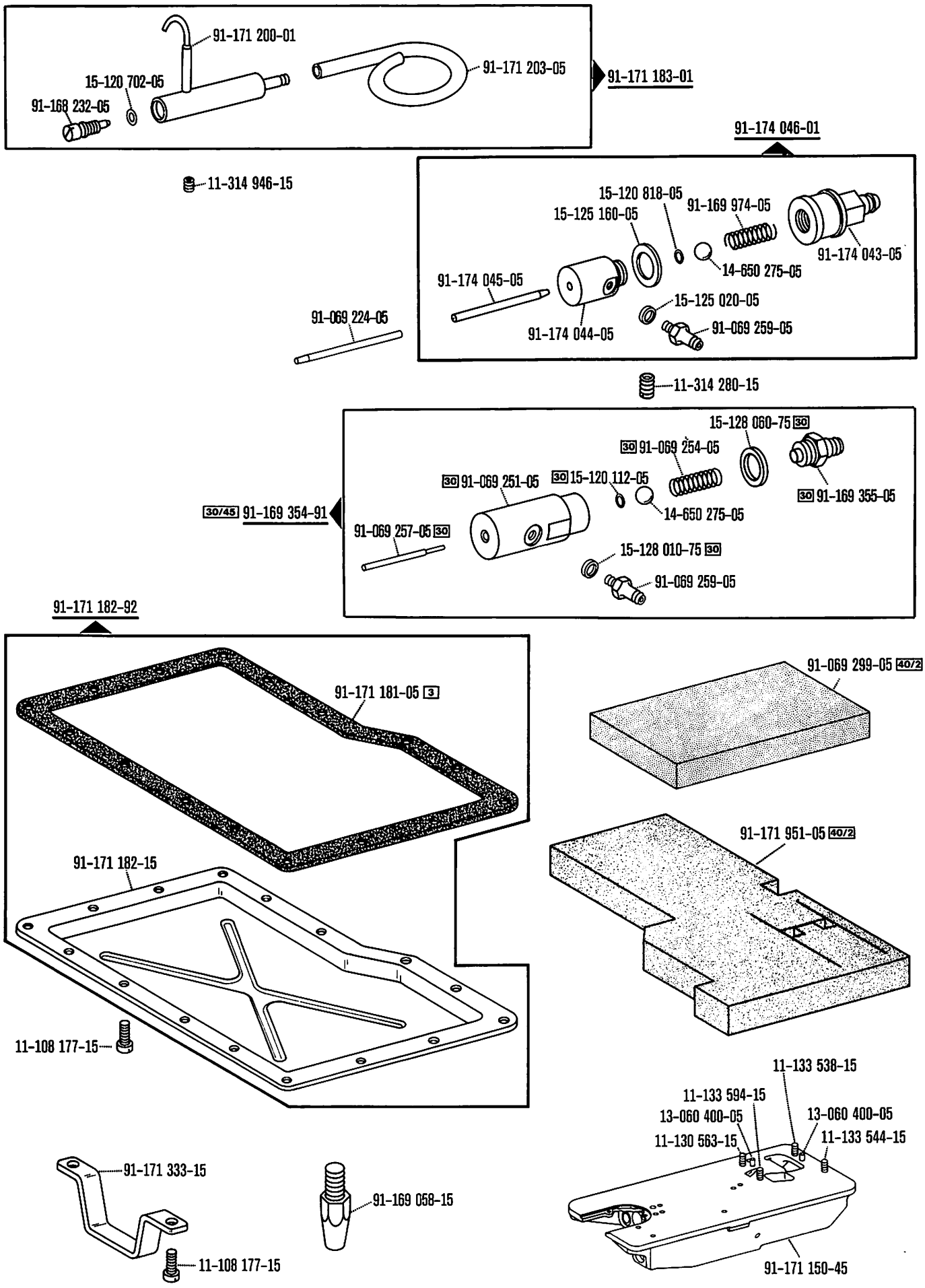

00-000 000-00 00-000 000-00 3 30 30/45 40/2 siehe Erläuterungen Seite 6
see explanations on page 8
voir légende page 10
ver explicaciones de la página 12

From the library of: Superior Sewing Machine & Supply LLC

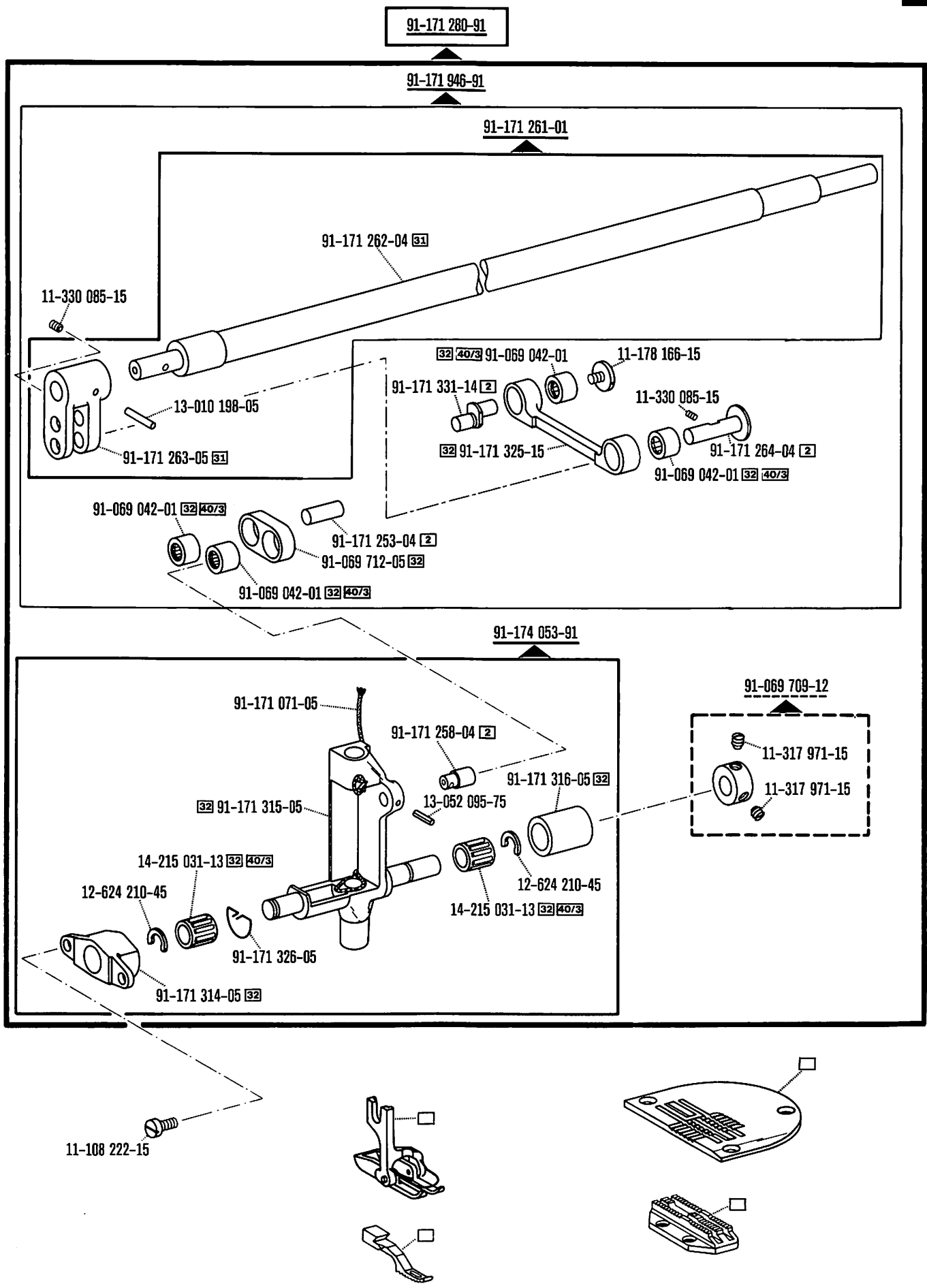

From the library of: Superior Sewing Machine & Supply LLC

91-171 439-91

32 40/3 14-215 016-13

91-171 277-05 32

91-171 958-91

91-171 278-15 32

91-069 578-05 32

14-215 016-13 32 40/3

12-305 174-15

12-500 190-45

12-024 191-15

11-108 225-15

11-330 166-15

91-171 445-92

91-171 276-92 30

11-108 225-15

11-330 166-15

91-069 773-92

11-108 225-15

91-171 063-05 90/15

91-169 466-92

13-033 382-05

11-130 233-15

From the library of: Superior Sewing Machine & Supply LLC

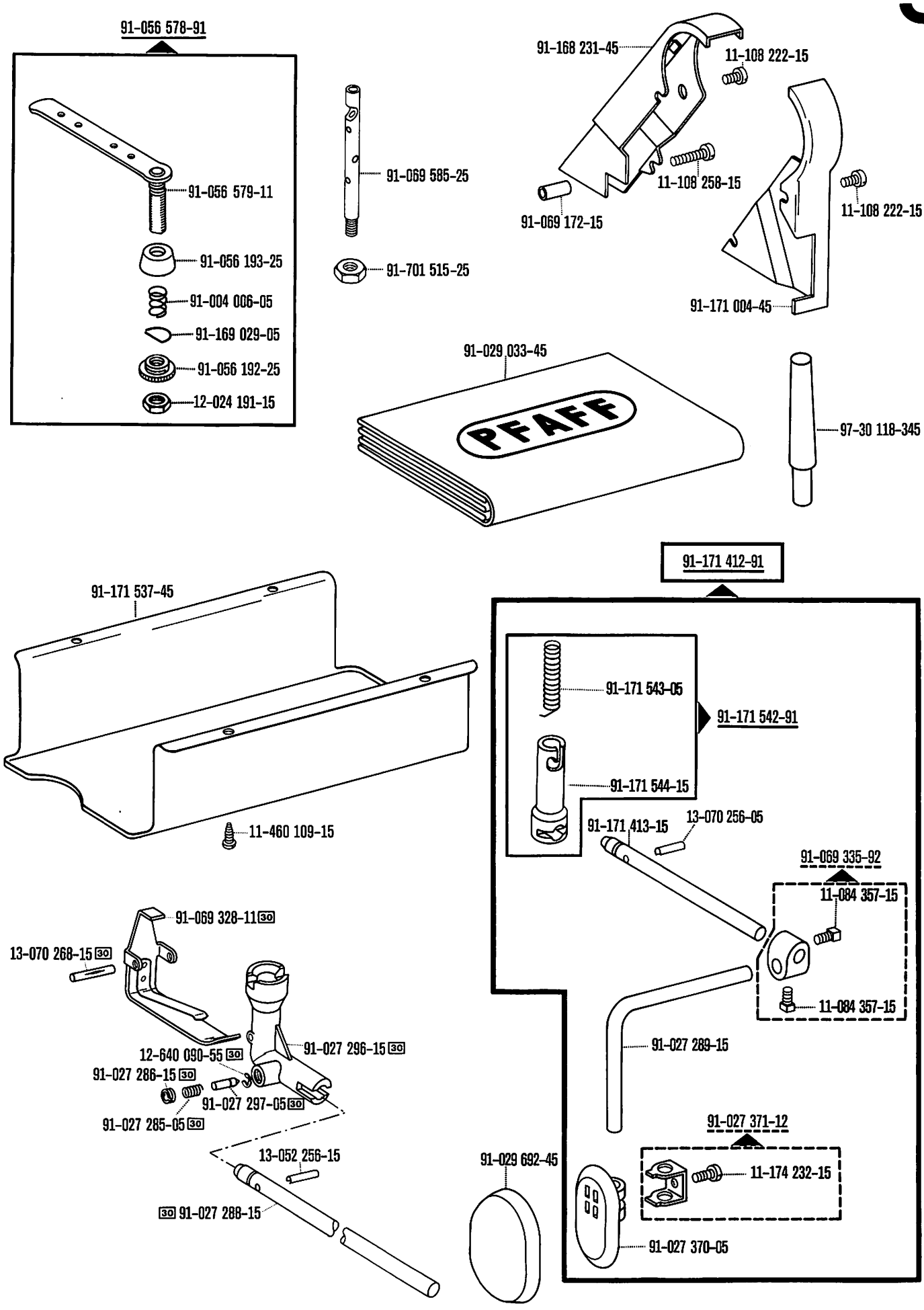

00-000 000-00 00-000 000-00 00-000 000-00 00-000 000-00 30 siehe Erläuterungen Seite 6
see explanations on page 8
voir légende page 10
ver explicaciones de la página 12

From the library of Superior Sewing Machine & Supply LLC

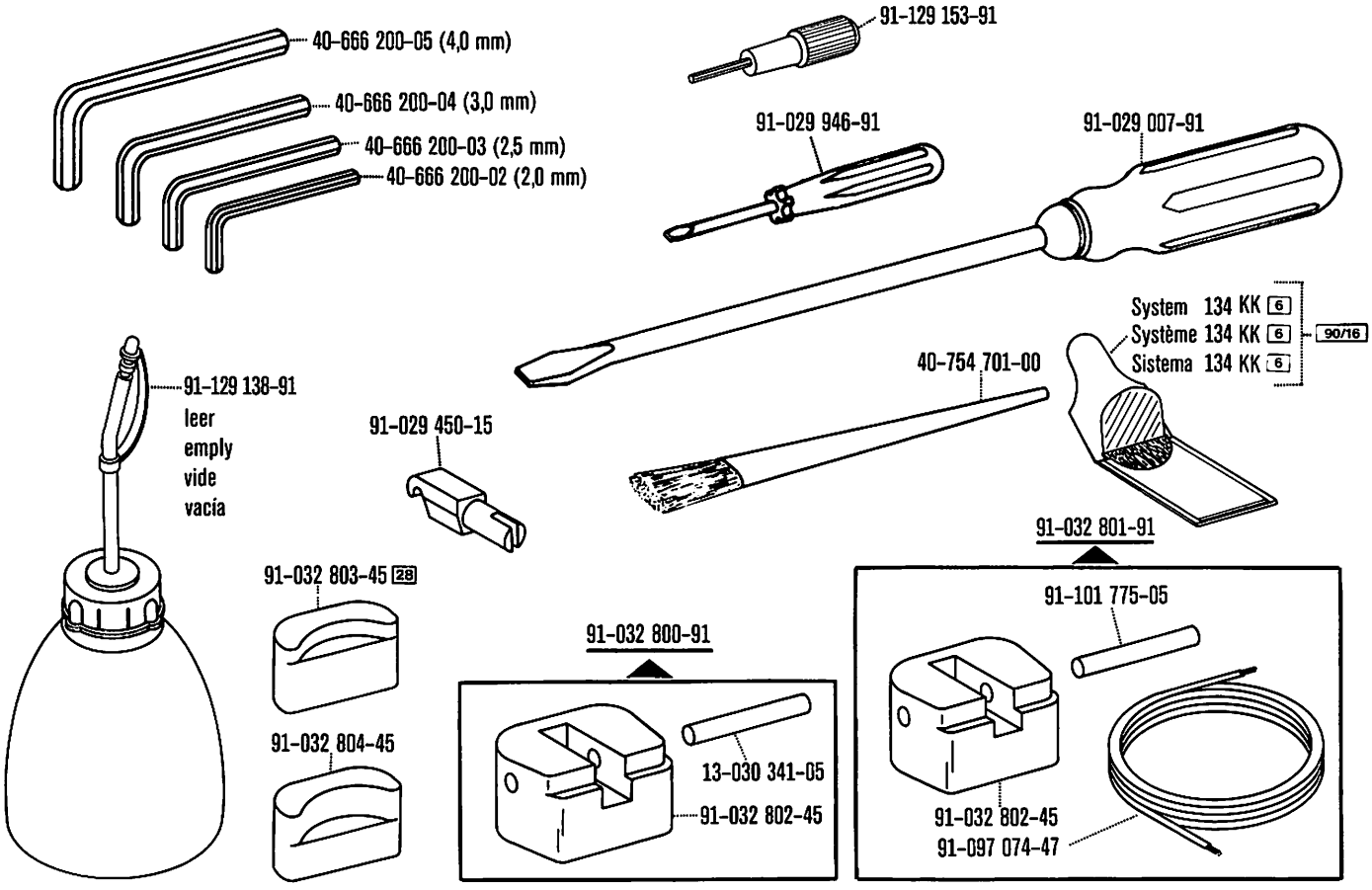

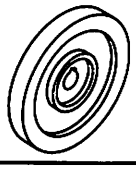

Keilriemenscheiben-Tabelle (bei einem Handrad-Durchmesser[1]) von 65 mm)
Table of V-belt pulleys (balance wheel diameter[1]): 65 mm)
Tableau des poulies à gorge en V (diamètre du volant[1]): 65 mm)
Tabla de poleas para correas en "V" (diámetro del volante[1]): 65 mm)

Motordrehzahl U/min Motor speed in r.p.m. Régime moteur en tours/mn Regimen del motor en r.p.m.	Frequenz Frequency Fréquence Frecuencia	Nähgeschwindigkeit max. Stiche/min Maximum sewing speed in s.p.m. Nombre de points max/mn Número de puntadas máx. por minuto	Keilriemenscheiben-Durchmesser[1] in mm V-belt pulley diameter[1] in mm Diamètre de la poulie à gorge[1] en mm Diámetro de la polea para correa en "V"[1] en mm	Teilenummer Part number Numéro de pièce № de las piezas
2800	50 Hz (c/s)	6000	140	16-437 140-05
3400	60 Hz (c/s)	6000	112	16-437 110-05
2800	50 Hz (c/s)	5000	118	16-437 120-05
3400	60 Hz (c/s)	5000	95	16-437 080-05
2800	50 Hz (c/s)	4200	100	16-437 090-05
3400	60 Hz (c/s)	4200	80	16-437 050-05
2800	50 Hz (c/s)	4000	95	16-437 080-05
3400	60 Hz (c/s)	4000	75	16-437 040-05

[1] Wirksamer Durchmesser · Effective diameter · Diamètre effectif · Diámetro efectivo

00-000 000-00 00-000 000-00 6 28 90/16 siehe Erläuterungen Seite 6
see explanations on page 8
voir légende page 10
ver explicaciones de la página 12

From the library of: Superior Sewing Machine & Supply, LLC

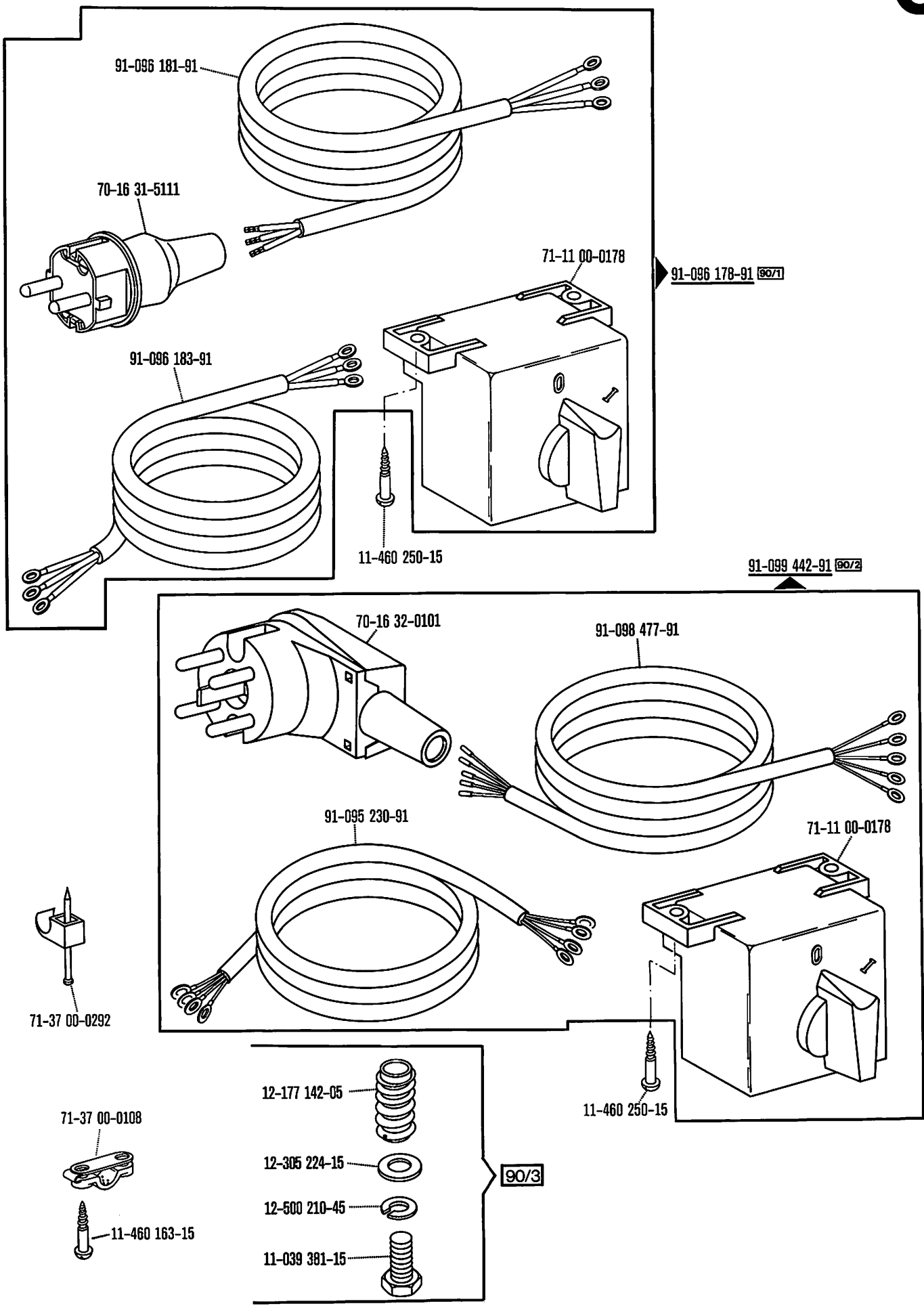

From the library of Superior Sewing Machine & Supply LLC

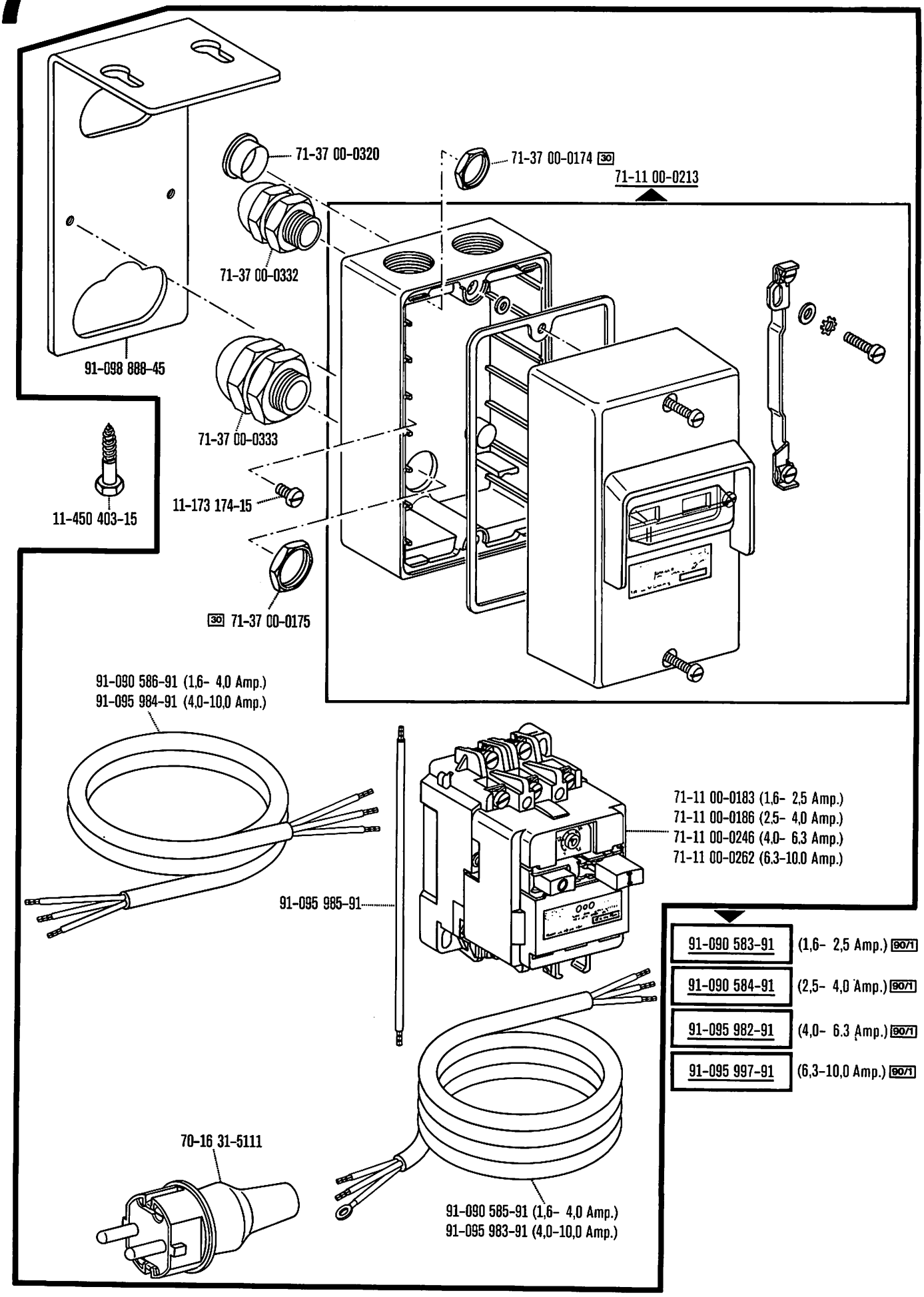

00-000 000-00 00-000 000-00 00-000 000-00 30 90/1 siehe Erläuterungen Seite 6
see explanations on page 8
voir légende page 10
ver explicaciones de la página 12

From the library of: Superior Sewing Machine & Supply

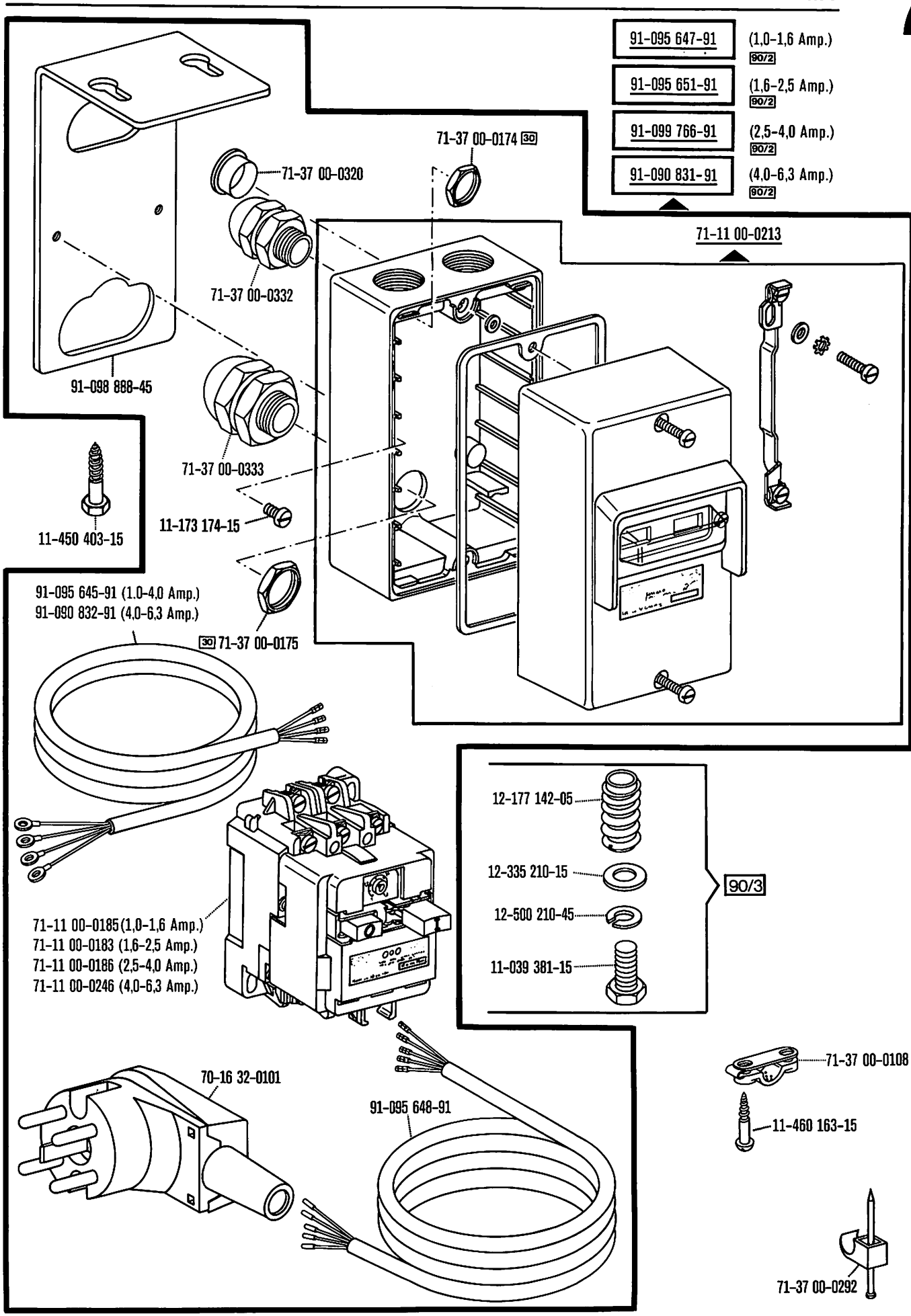

From the library of Superior Sewing Machine & Supply LLC

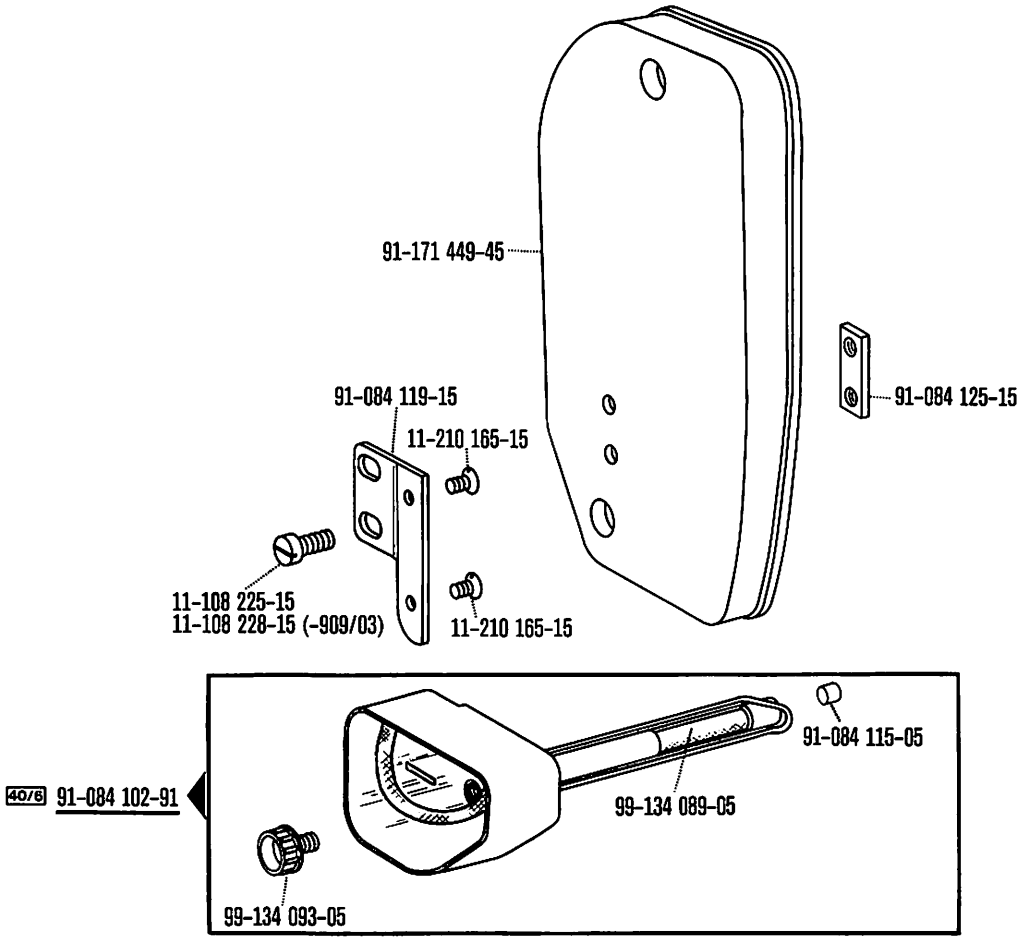

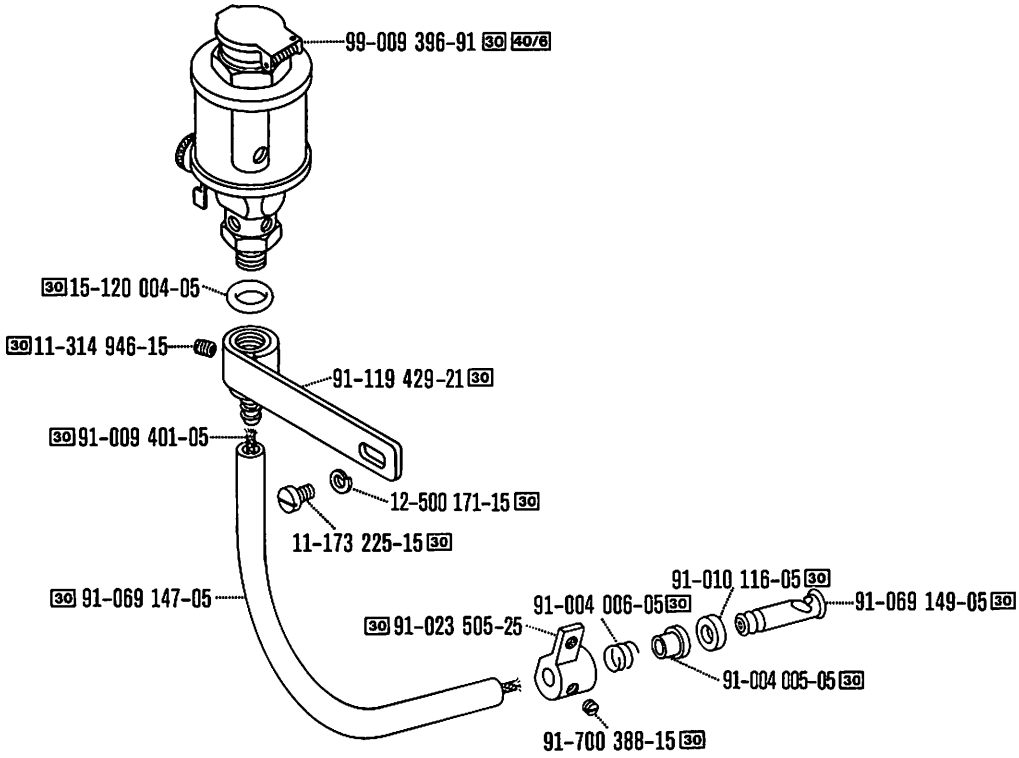

00-000 000-00 00-000 000-00 30 40/6 siehe Erläuterungen Seite 6
see explanations on page 8
voir légende page 10
ver explicaciones de la página 12

From the library of: Superior Sewing Machine & Supply LLC

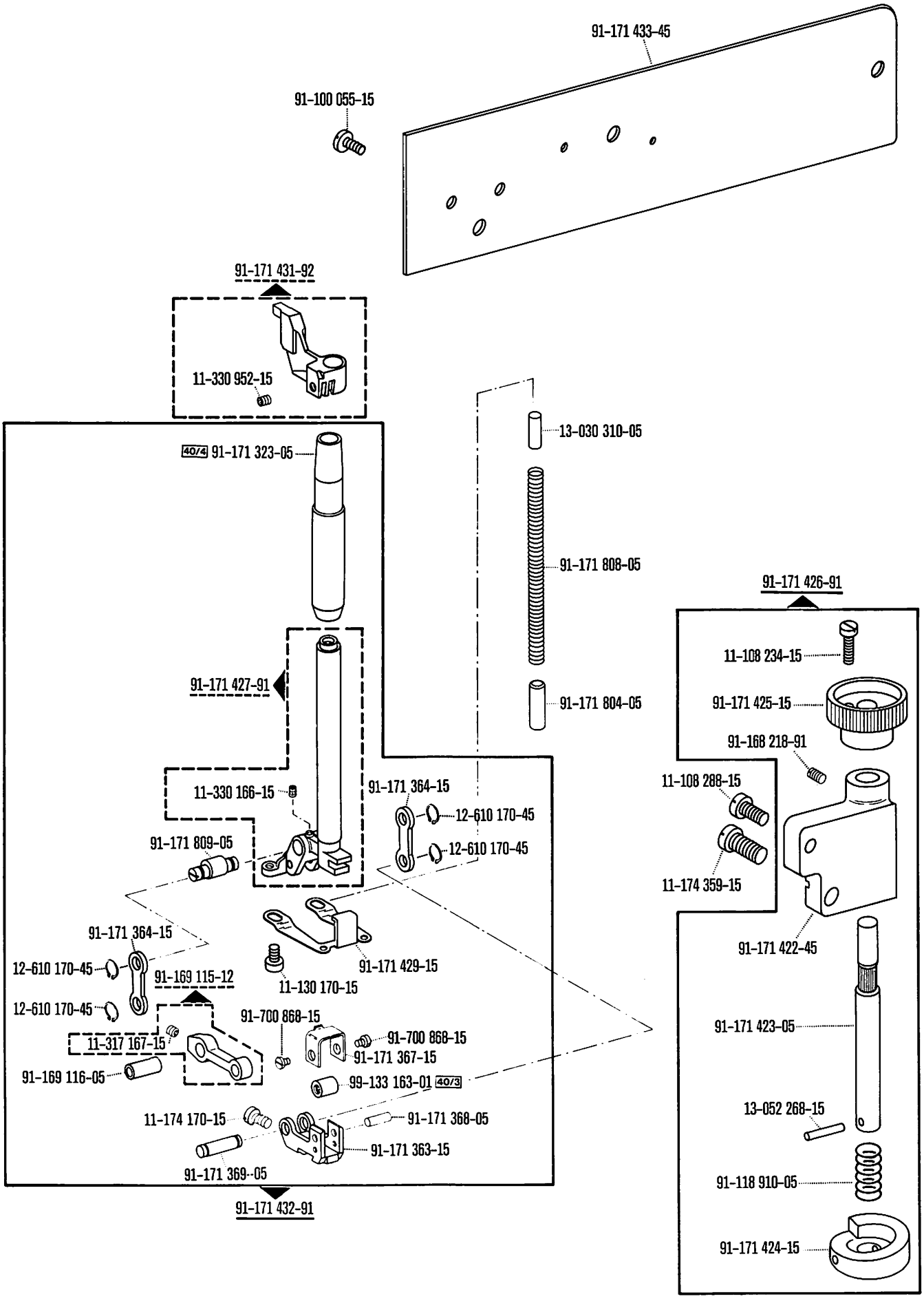

From the library of Superior Sewing Machine & Supply LLC

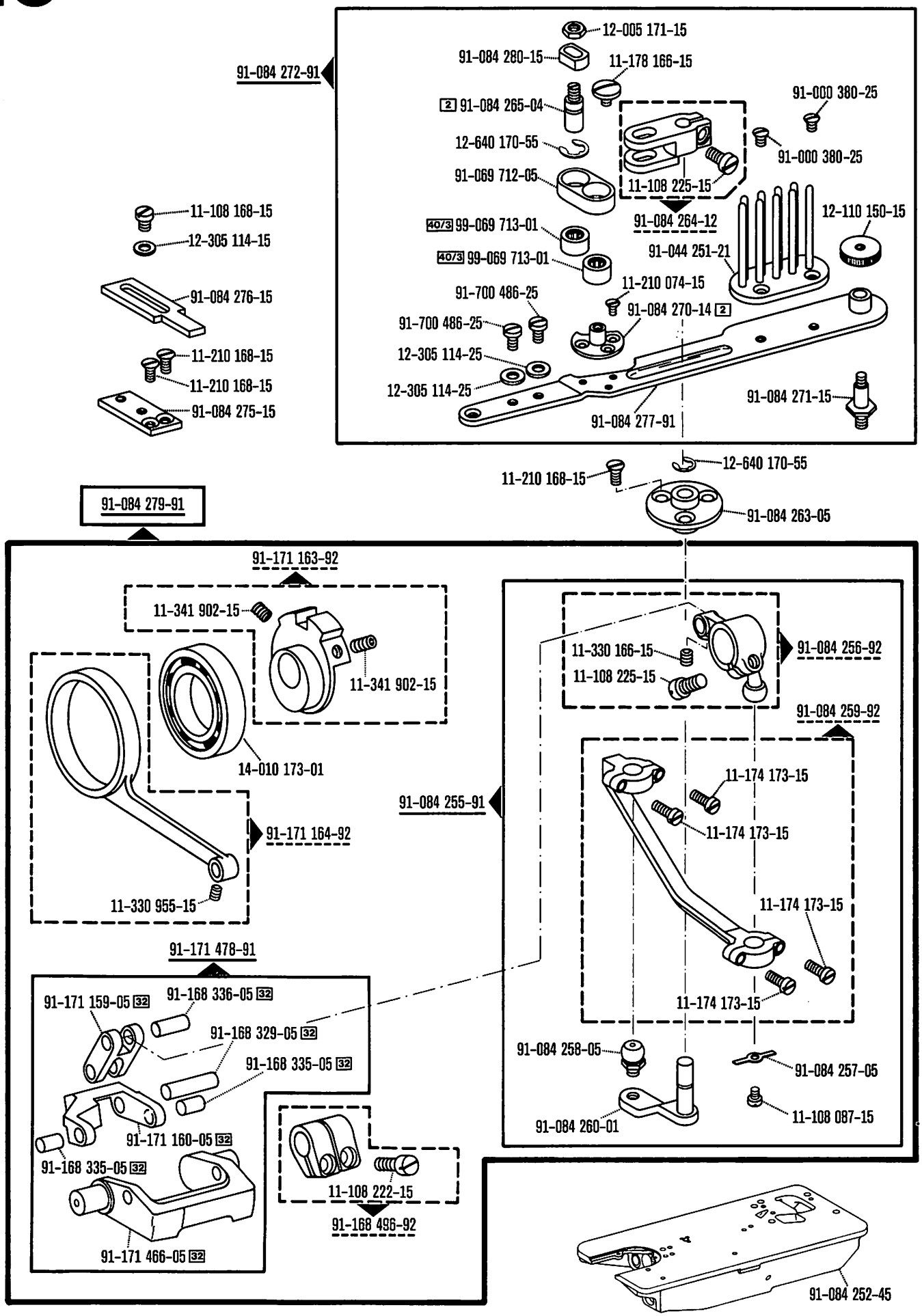

00-000 000-00 00-000 000-00 00-000 000-00 00-000 000-00 2 32 40/3 siehe Erläuterungen Seite 6
see explanations on page 8
voir légende page 10
Ver explicaciones de la página 12

From the library of: Superior Sewing Machine & Supply LLC

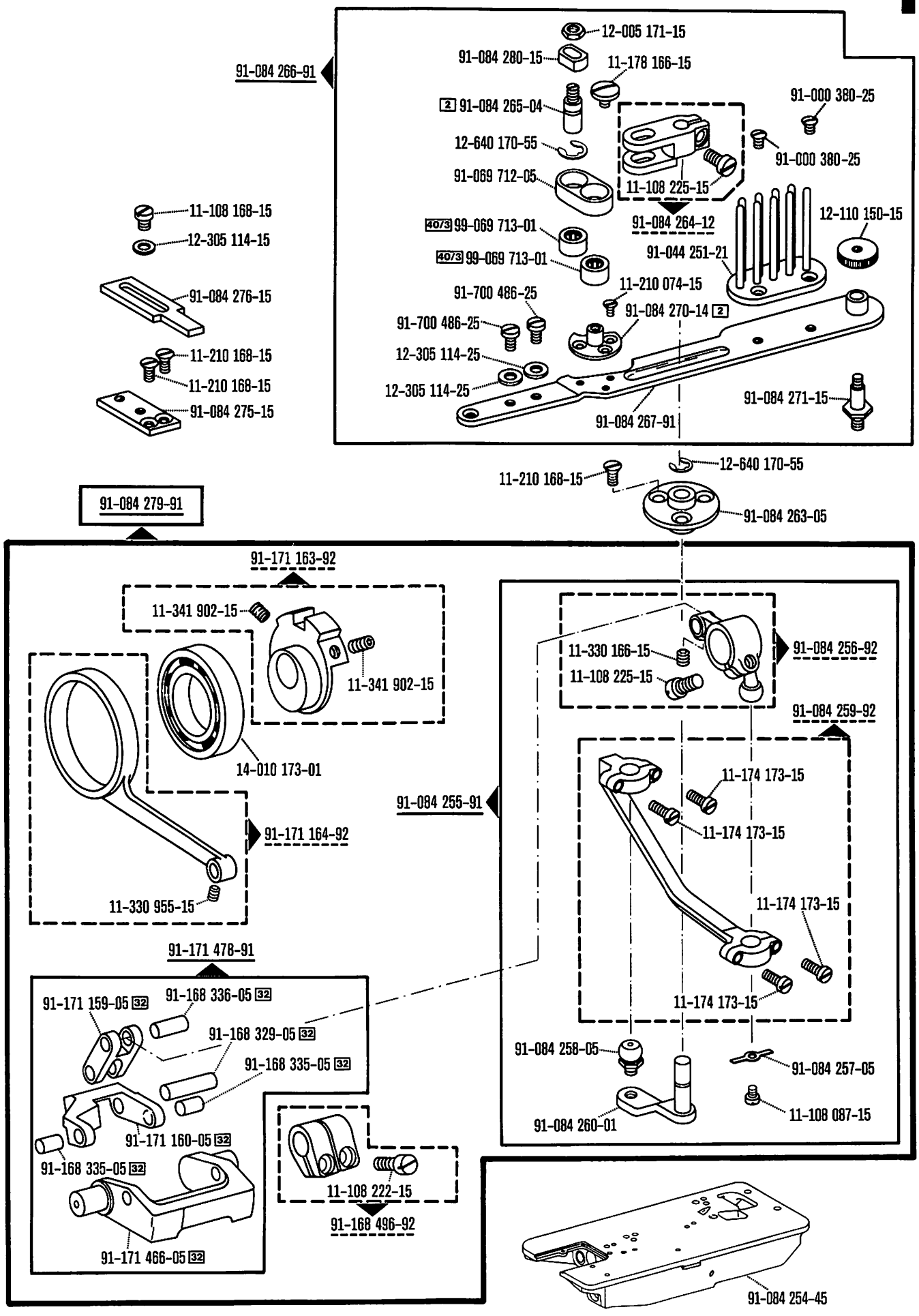

From the library of: Superior Sewing Machine & Supply LLC

(die sonstigen Teile wie Pfaff -733/01)
(for standard parts, please refer to the Pfaff -733/01)
(les autres pièces sont les mêmes que celles de la Pfaff -733/01)
(las demás piezas iguales que las de la Pfaff -733/01)

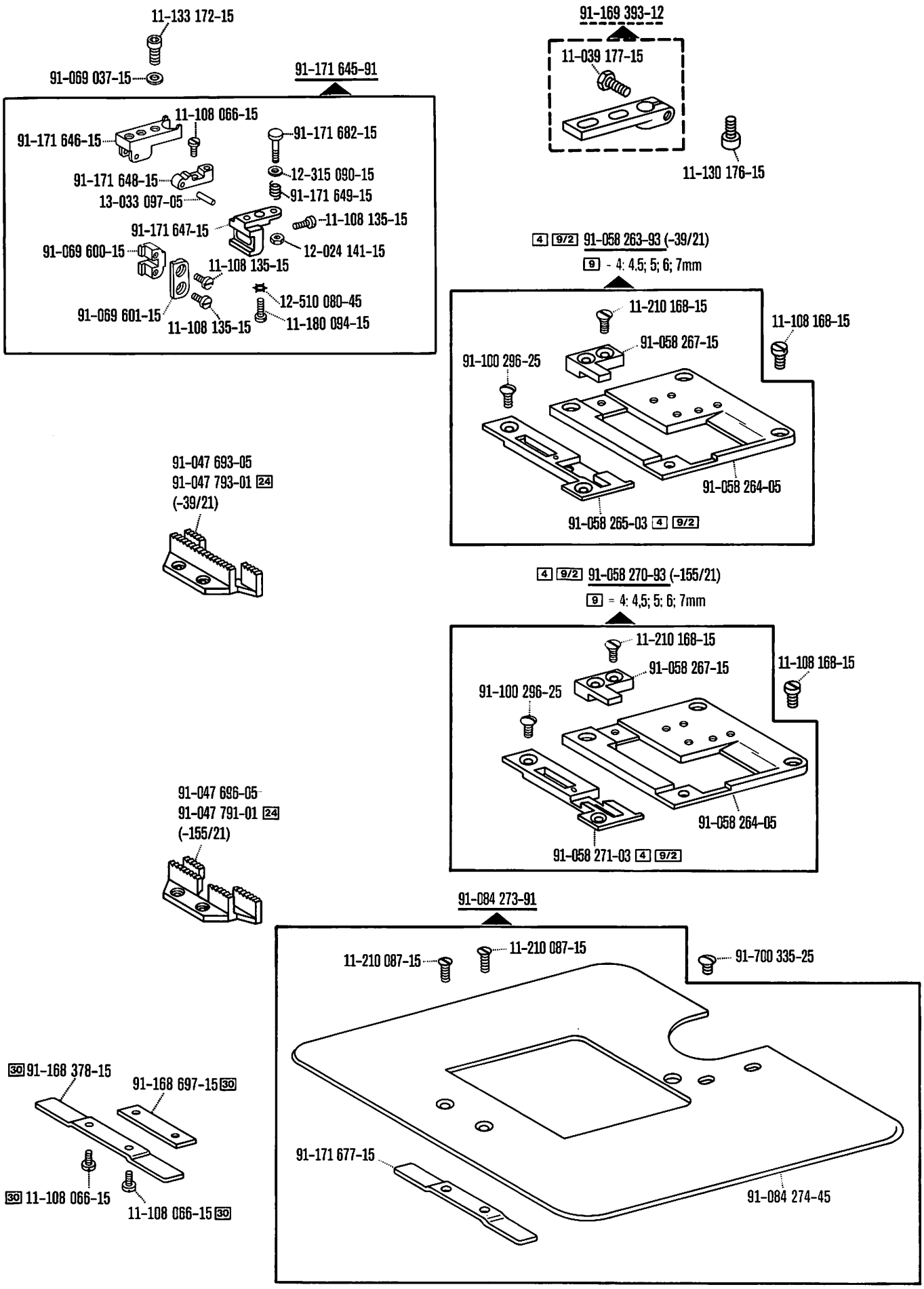

00-000 000-00 00-000 000-00 00-000 000-00 4 9 9/2 24 30 siehe Erläuterungen Seite 6
see explanations on page 8
voir légende page 10
ver explicaciones de la página 12

From the library of: Superior Sewing Machine & Supply LLC

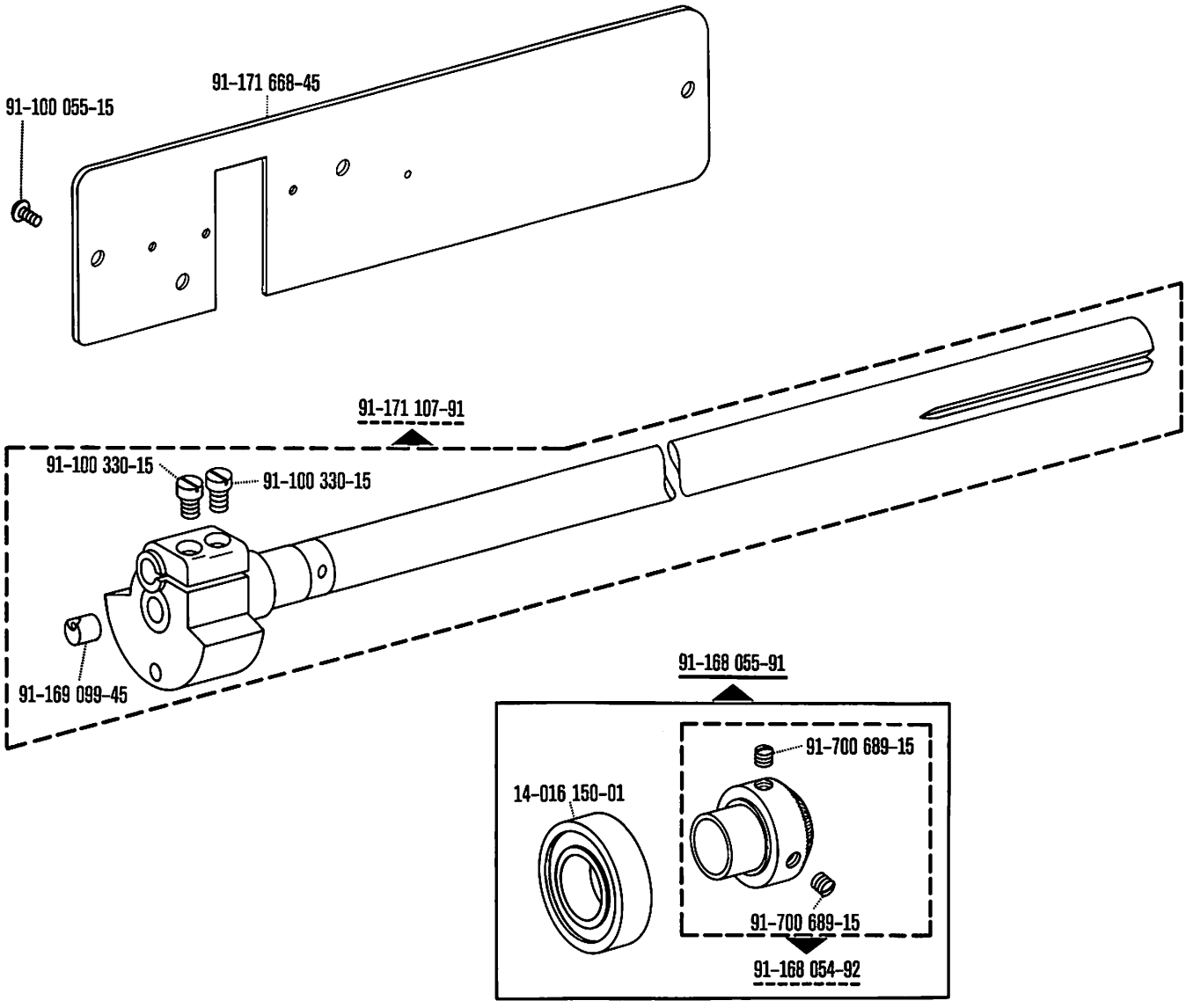

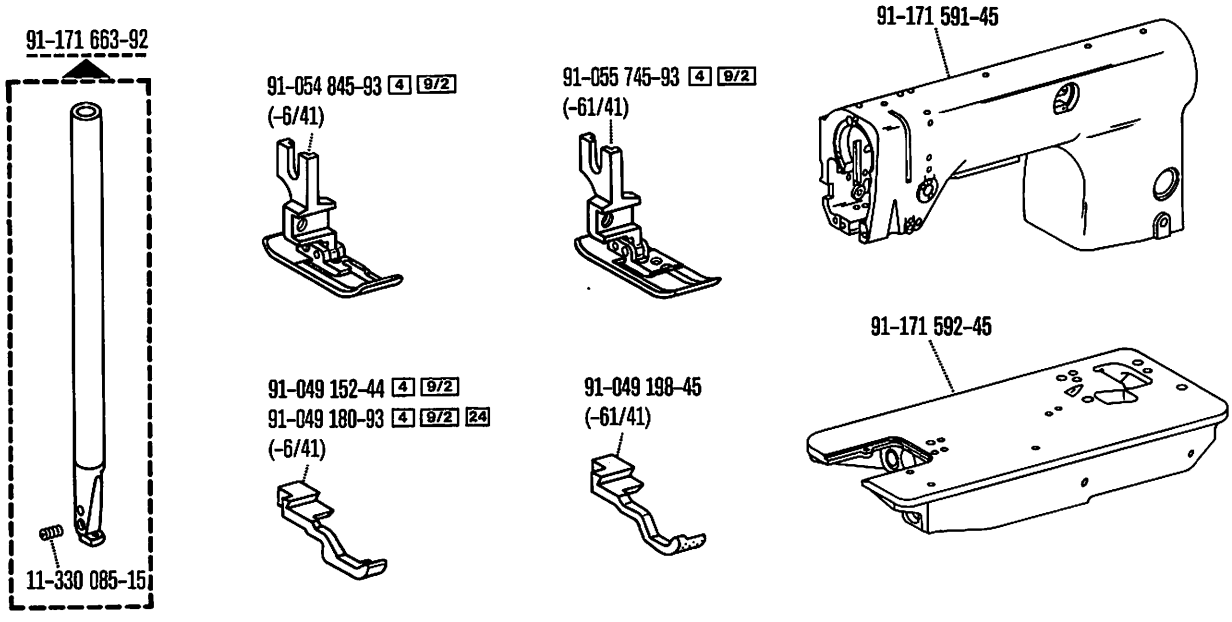

From the library of Superior Sewing Machine & Supply LLC

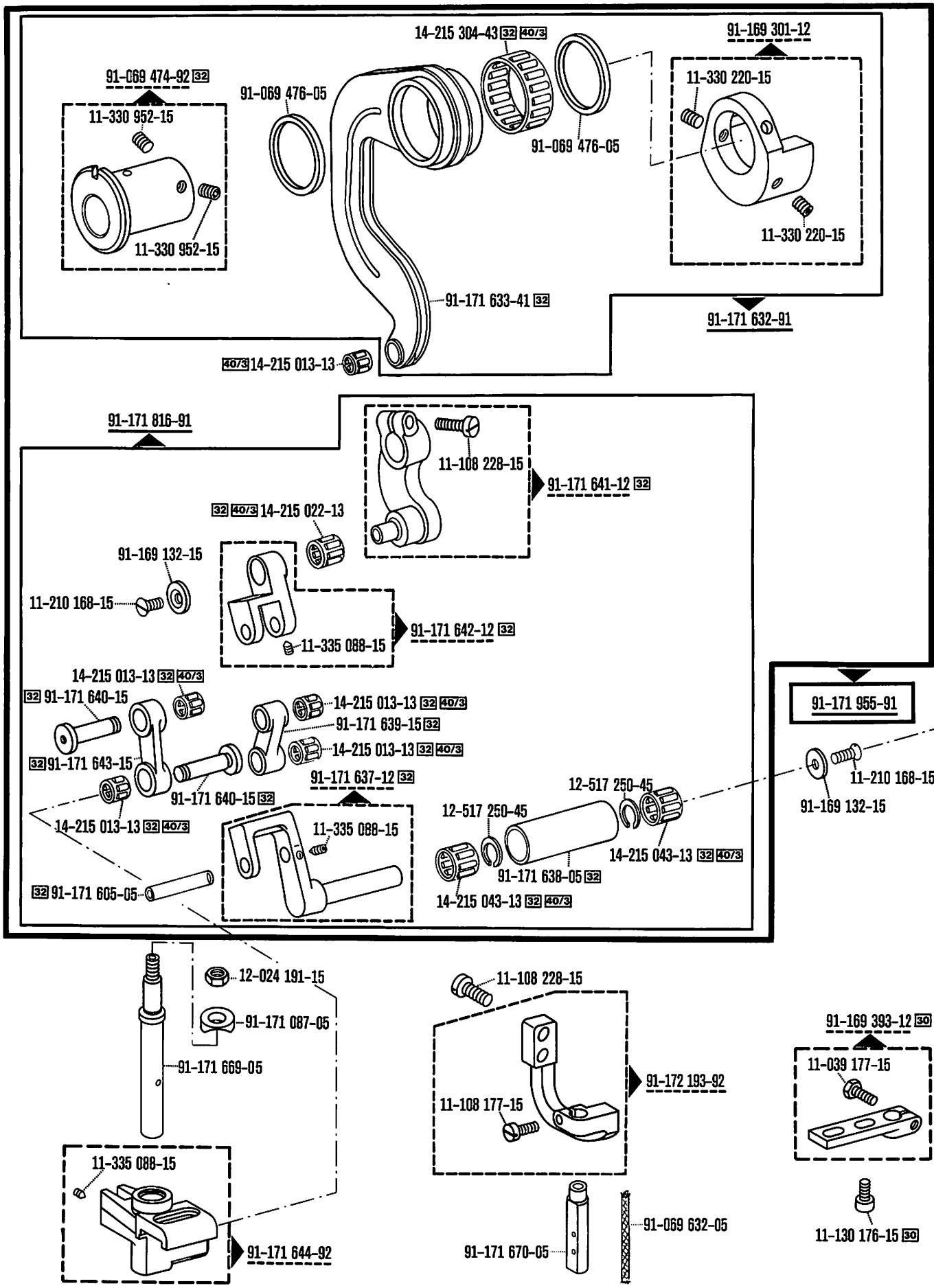

00-000 000-00 00-000 000-00 00-000 000-00 00-000 000-00 30 32 40/3 siehe Erläuterungen Seite 6
see explanations on page 8
voir légende page 10
ver explicaciones de la página 12

From the library of: Superior Sewing Machine & Supply LLC

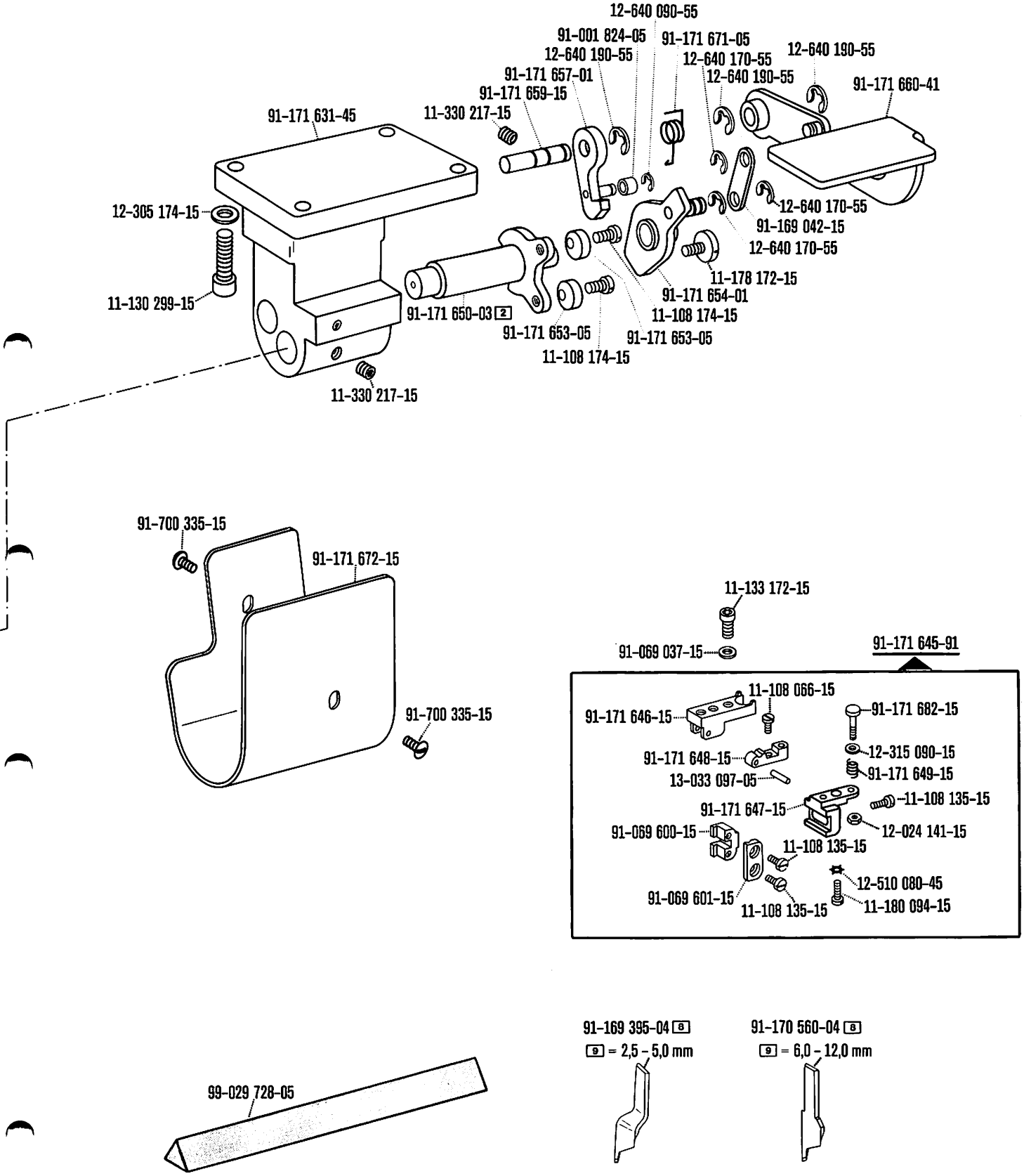

From the library of: Superior Sewing Machine & Supply LLC

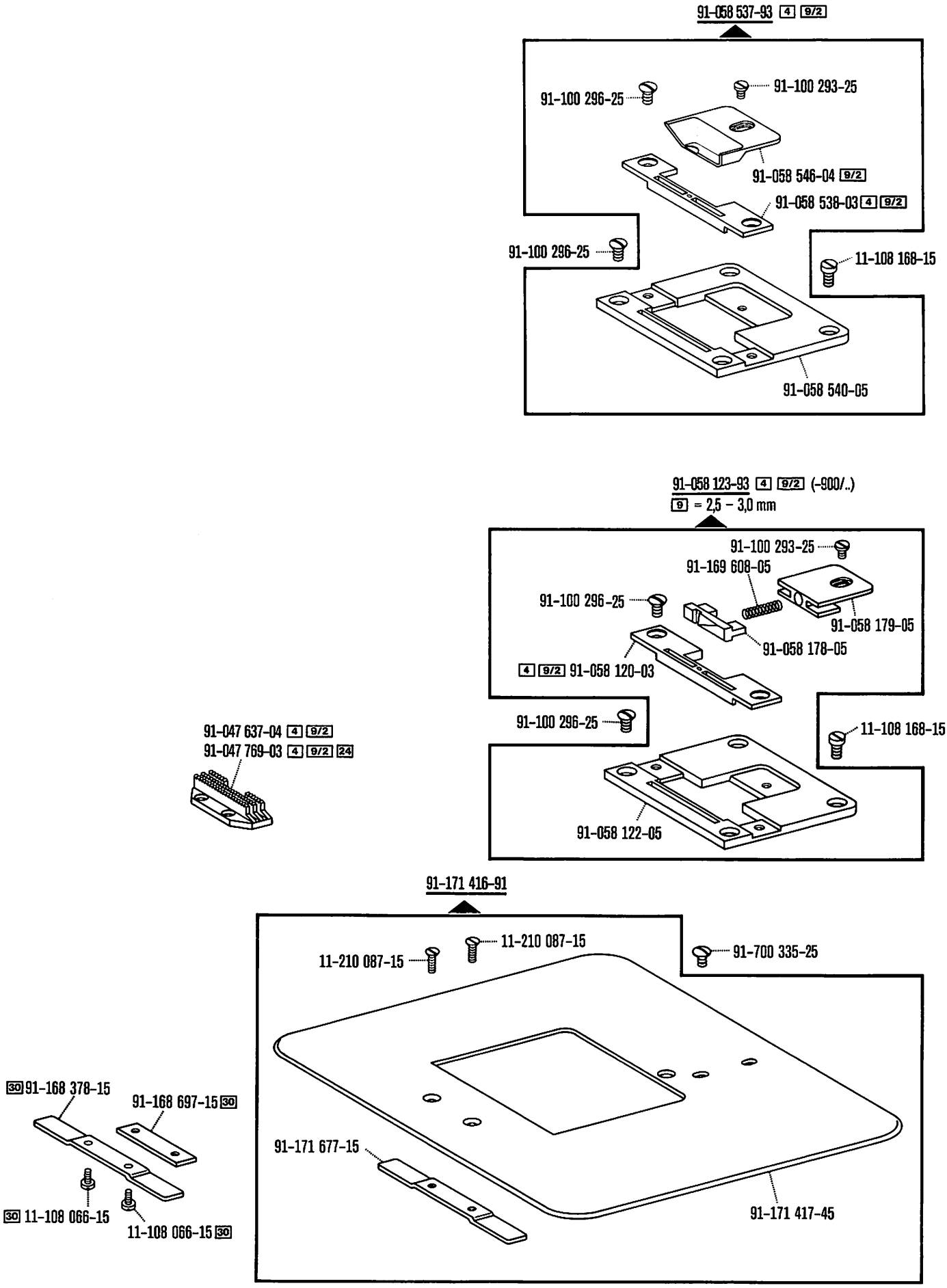

00-000 000-00 00-000 000-00 4 9 9/2 30 siehe Erläuterungen Seite 6
see explanations on page 8
voir légende page 10
ver explicaciones de la página 12

From the library of: Superior Sewing Machine & Supply LLC

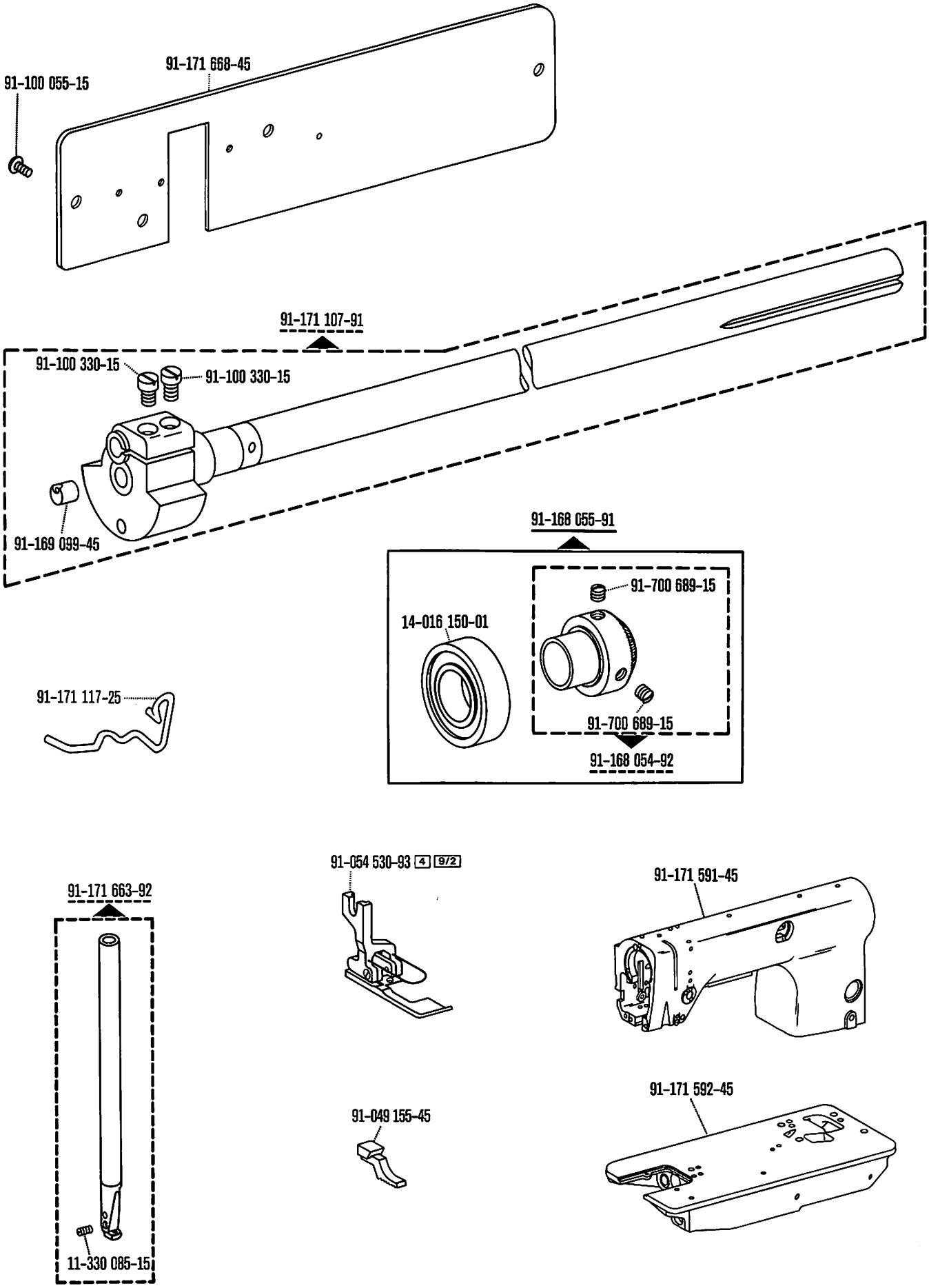

From the library of Superior Sewing Machine & Supply LLC

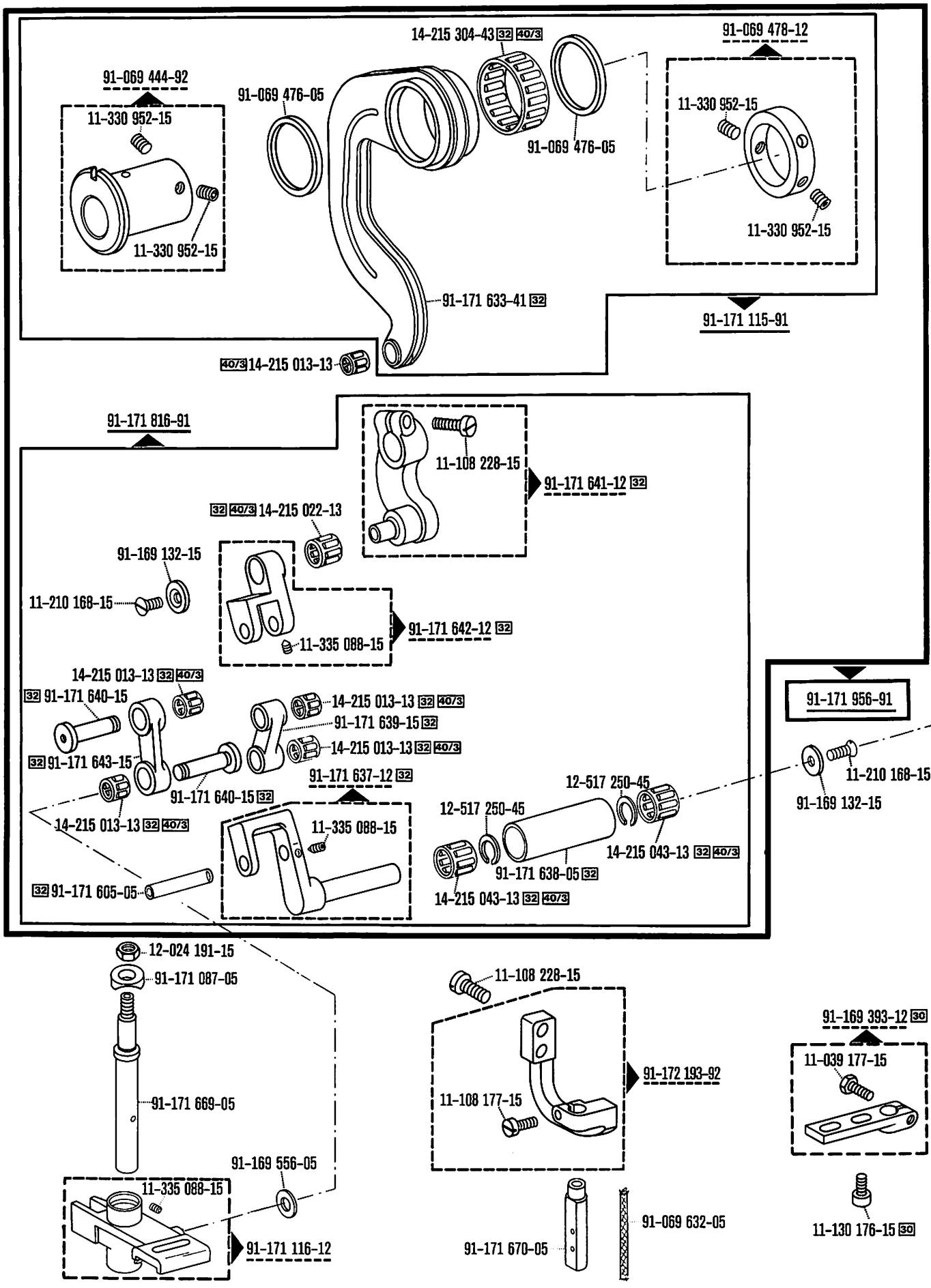

00-000 000-00 00-000 000-00 00-000 000-00 00-000 000-00 30 32 40/3 siehe Erläuterungen Seite 6
see explanations on page 8
voir légende page 10
ver explicaciones de la página 12

From the library of: Superior Sewing Machine & Supply LLC

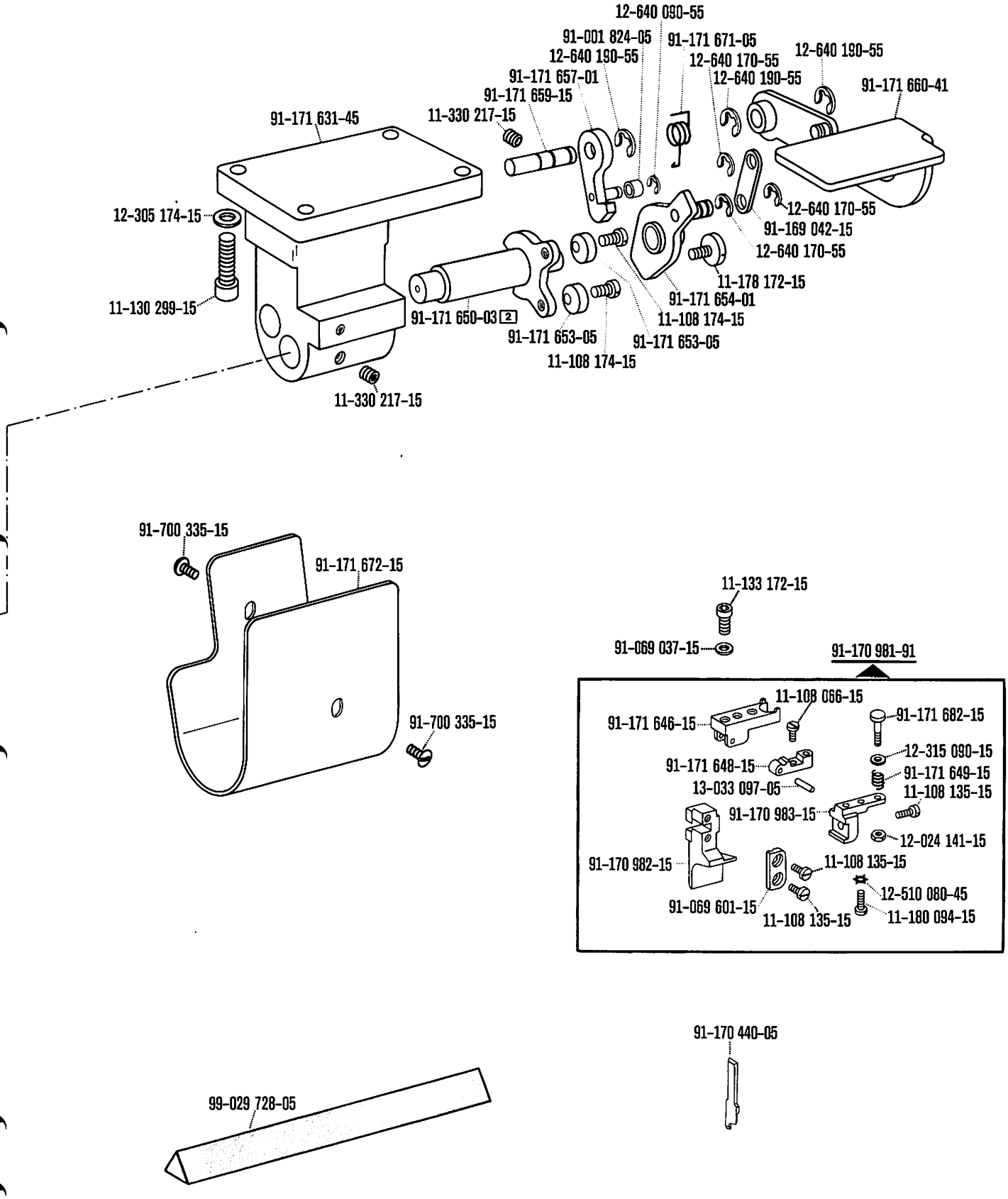

00-000 000-00 00-000 000-00 2 siehe Erläuterungen Seite 6
see explanations on page 8
voir légende page 10
ver explicaciones de la página 12

From the library of: Superior Sewing Machine & Supply LLC

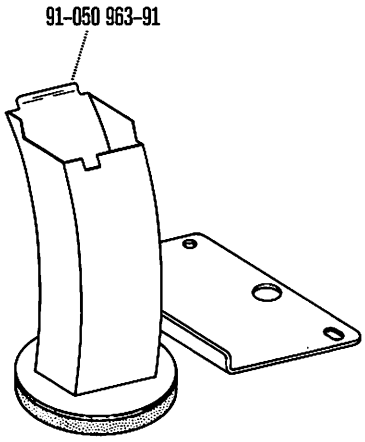

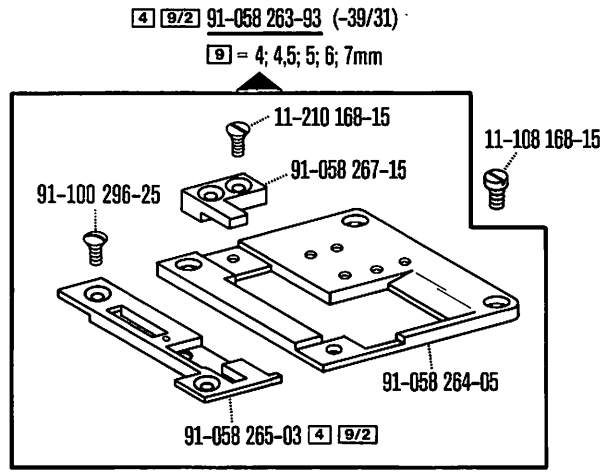

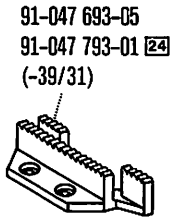

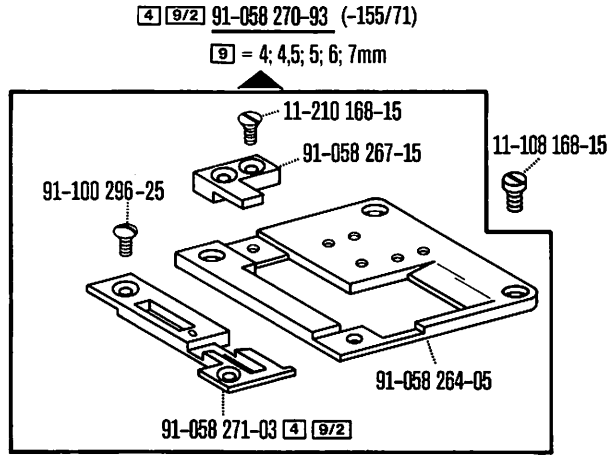

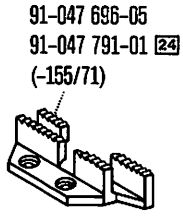

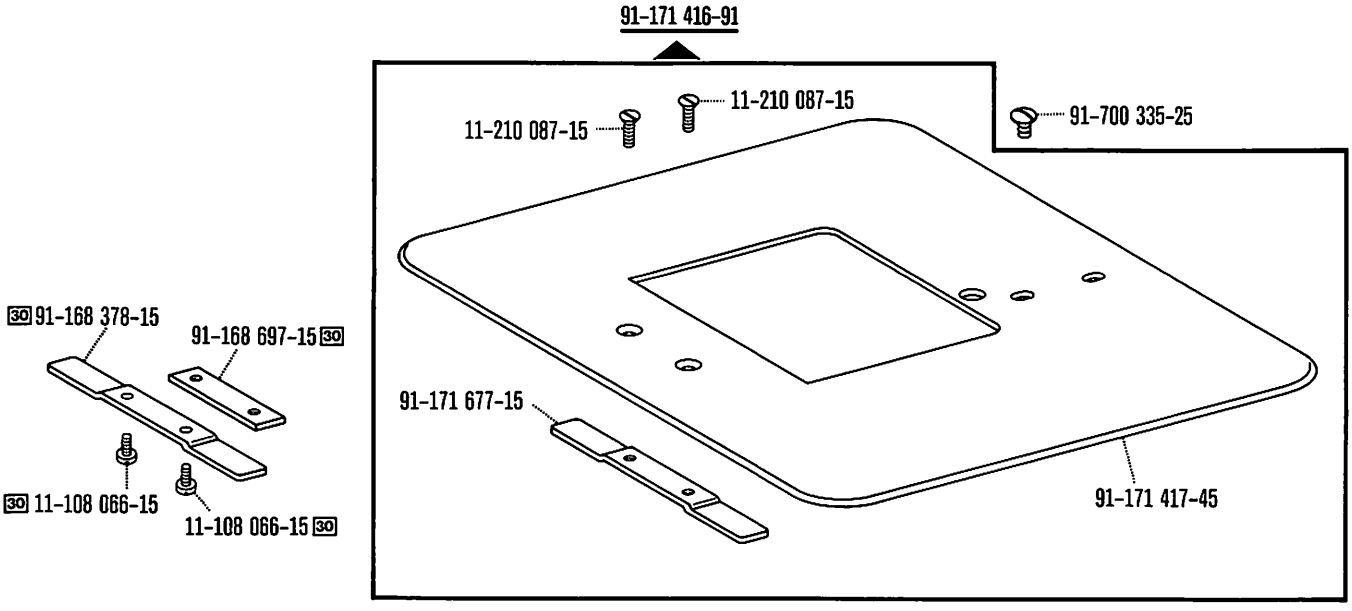

00-000 000-00 00-000 000-00 4 9 9/2 24 30 siehe Erläuterungen Seite 6
see explanations on page 8
voir légende page 10
ver explicaciones de la página 12

From the library of: Superior Sewing Machine & Supply LLC

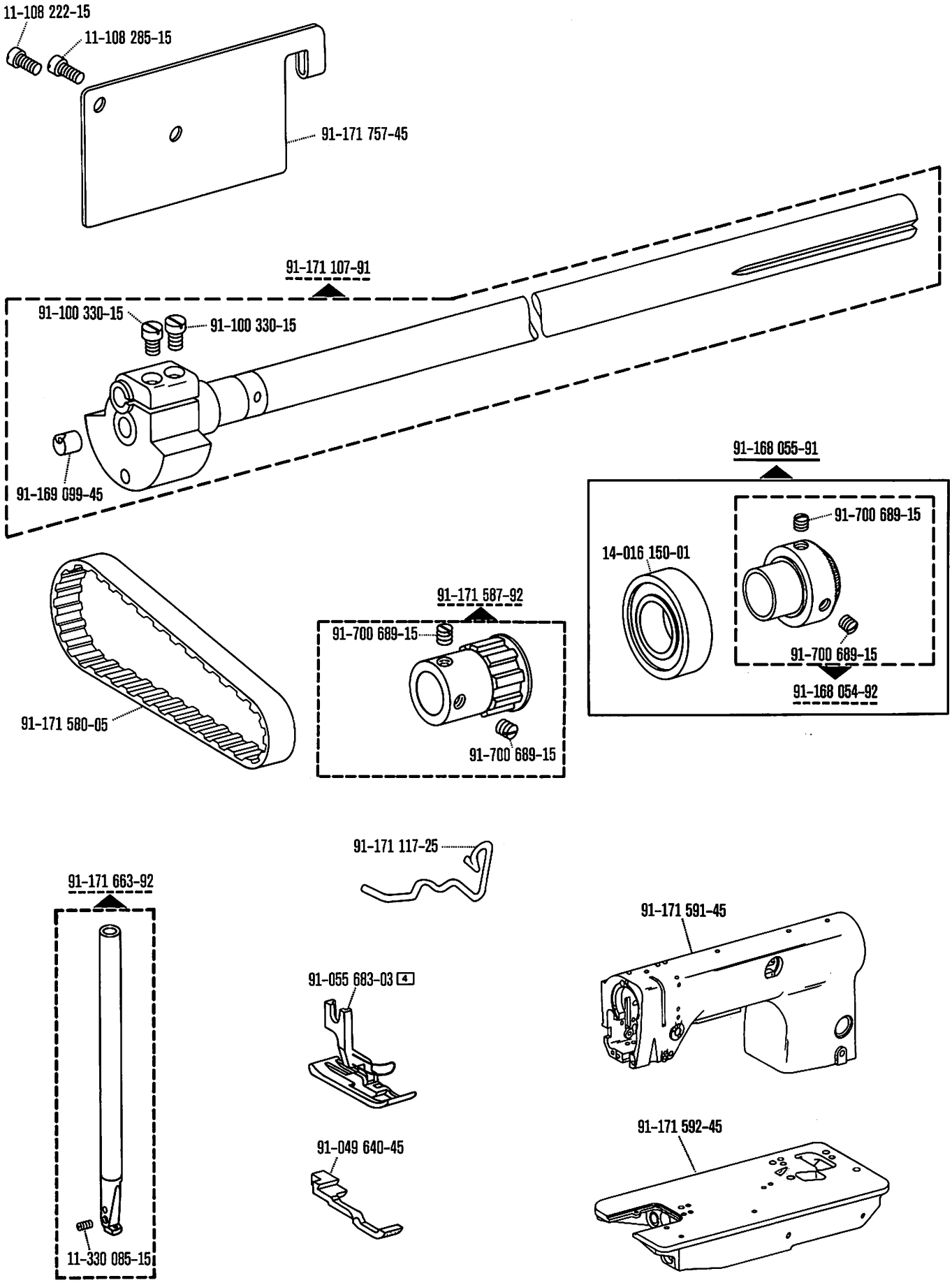

From the Library of Superior Sewing Machine & Supply LLC

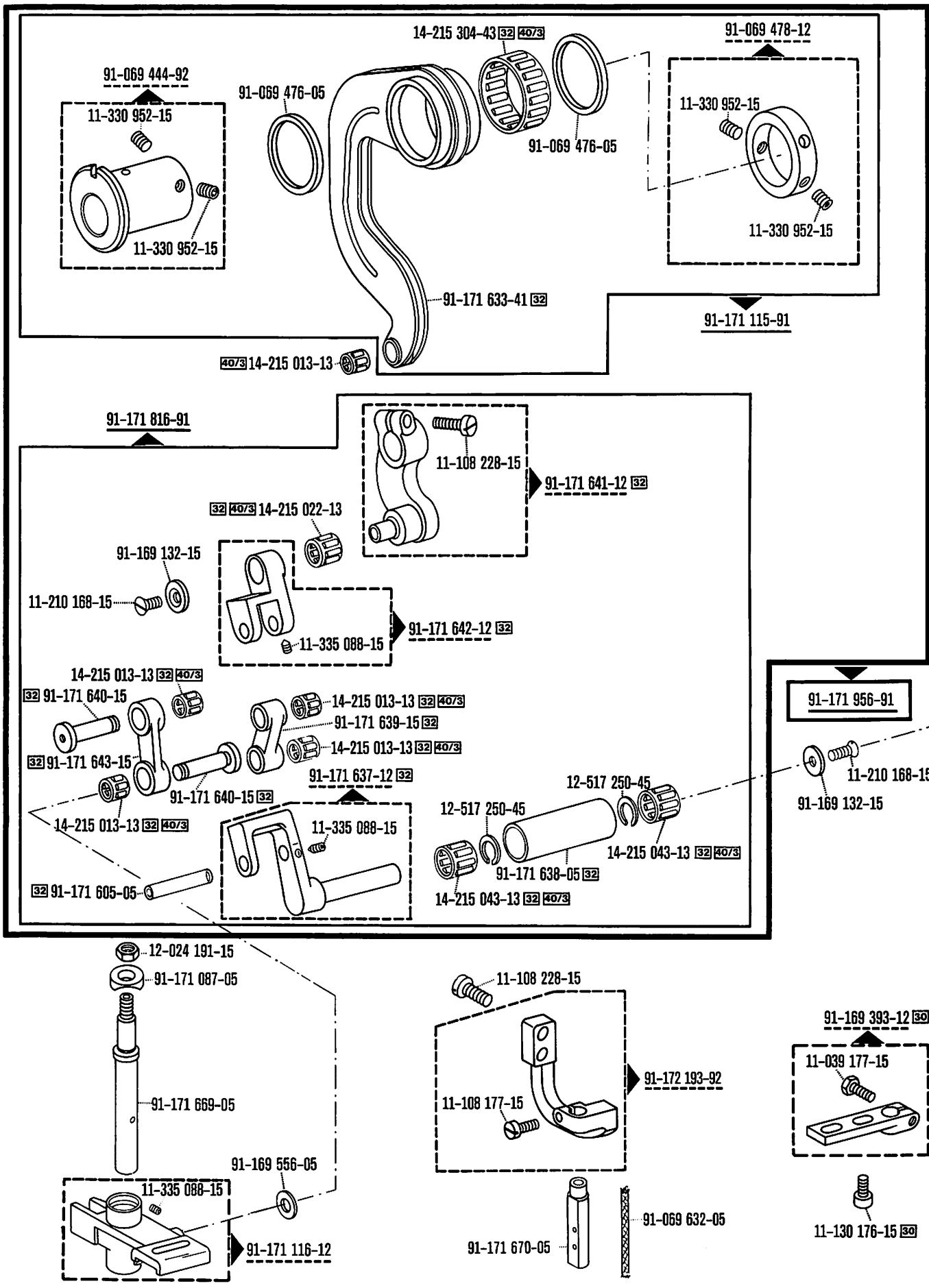

00-000 000-00 00-000 000-00 00-000 000-00 00-000 000-00 00-000 000-00 30 32 40/3 siehe Erläuterungen Seite 6
see explanations on page 8
voir légende page 10
ver explicaciones de la página 12

From the library of: Superior Sewing Machine & Supply LLC

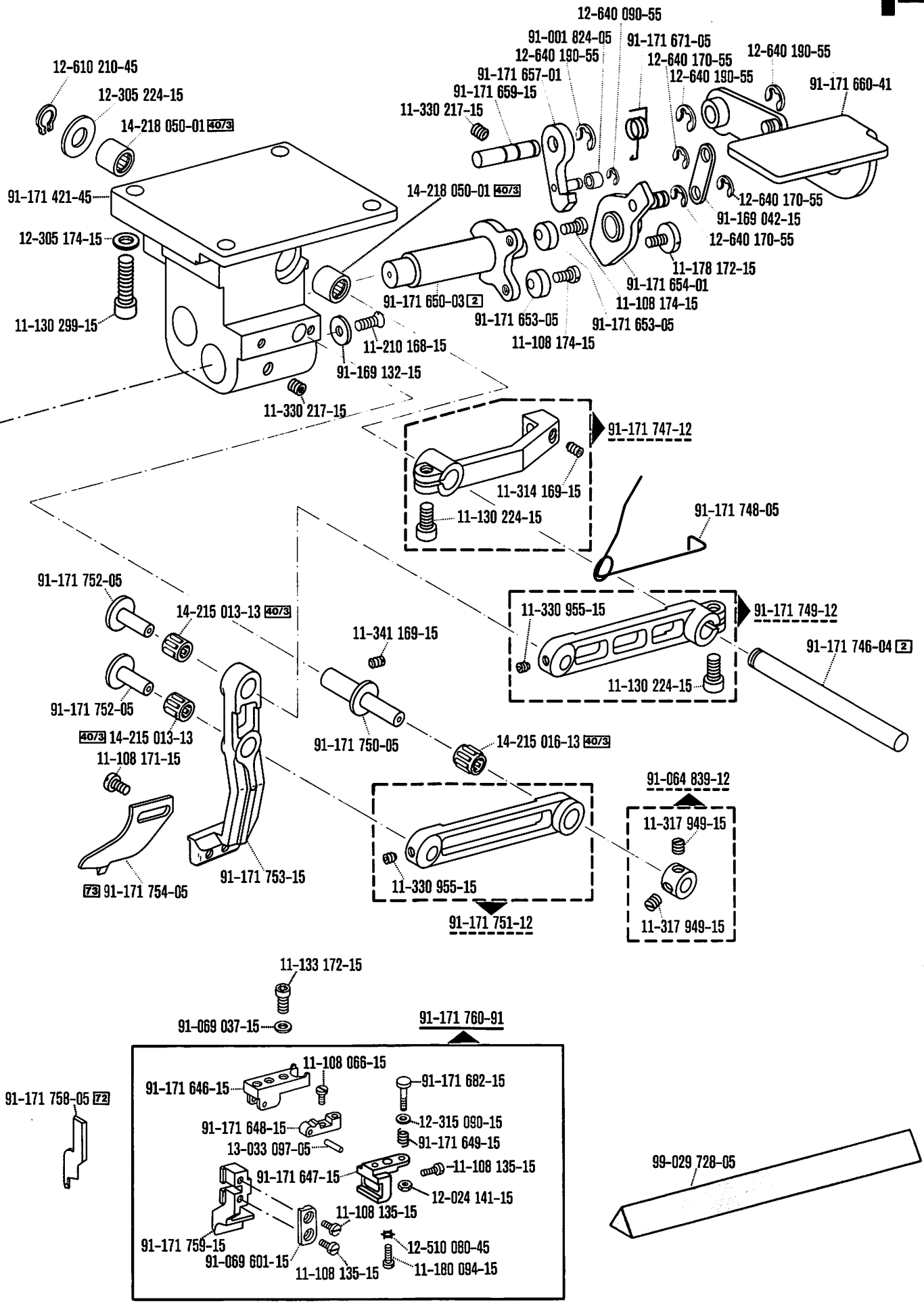

From the library of Superior Sewing Machine & Supply LLC

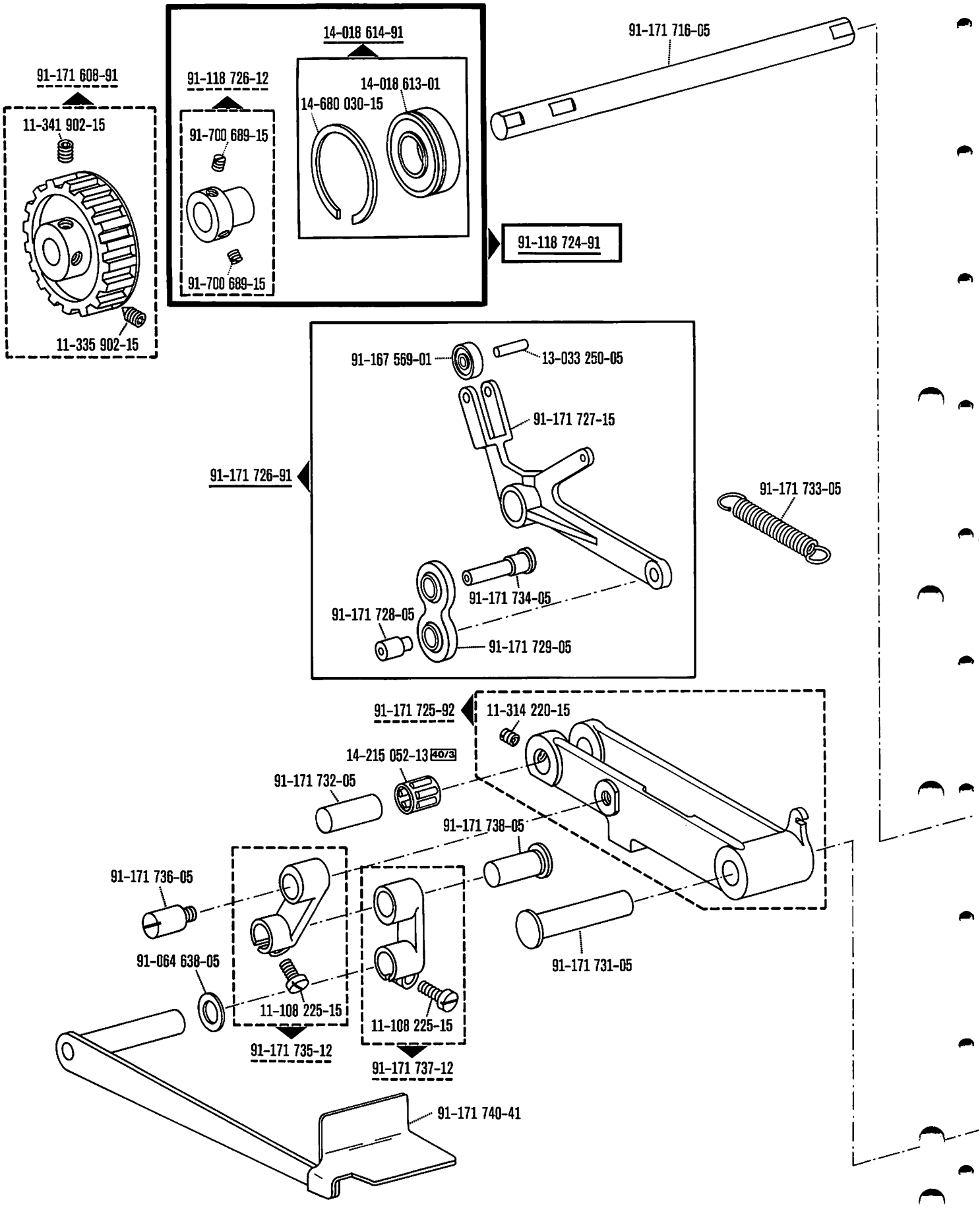

00-000 000-00 00-000 000-00 00-000 000-00 00-000 000-00 40/3

siehe Erläuterungen Seite 6
see explanations on page 8
voir légende page 10
ver explicaciones de la página 12

From the library of: Superior Sewing Machine & Supply LLC

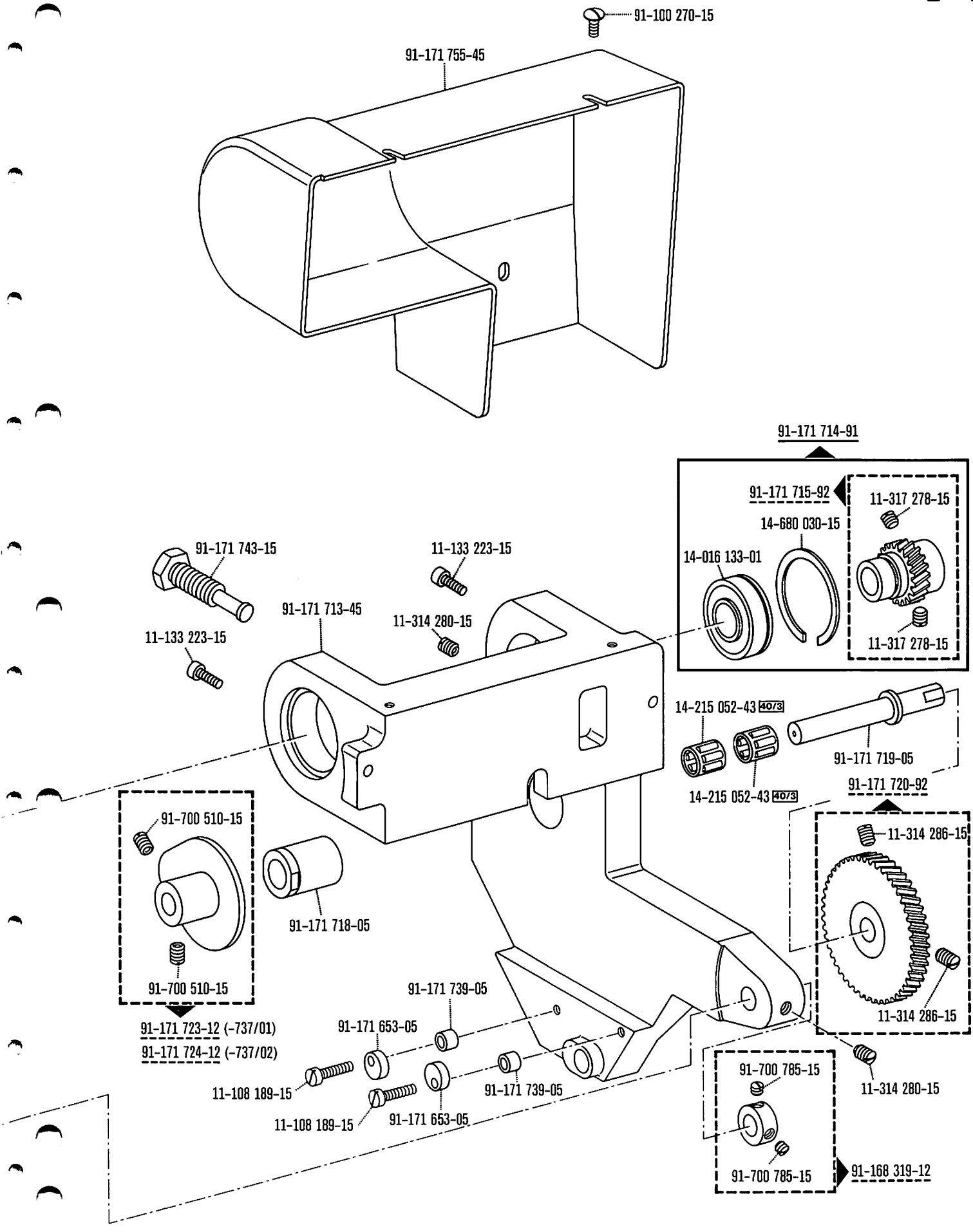

From the Library of Superior Sewing Machine & Supply LLC

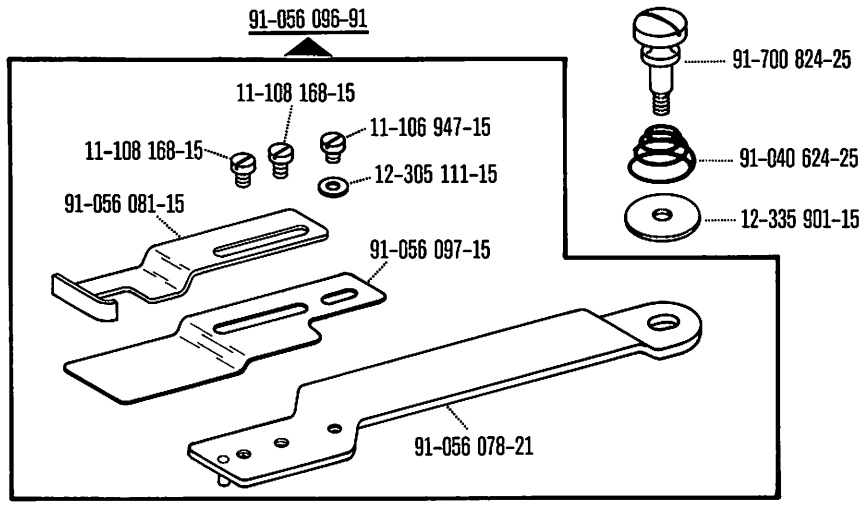

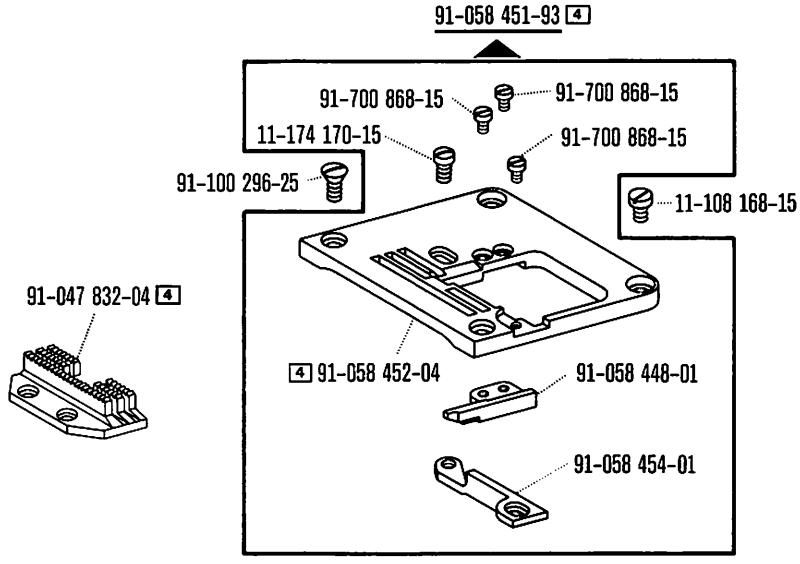

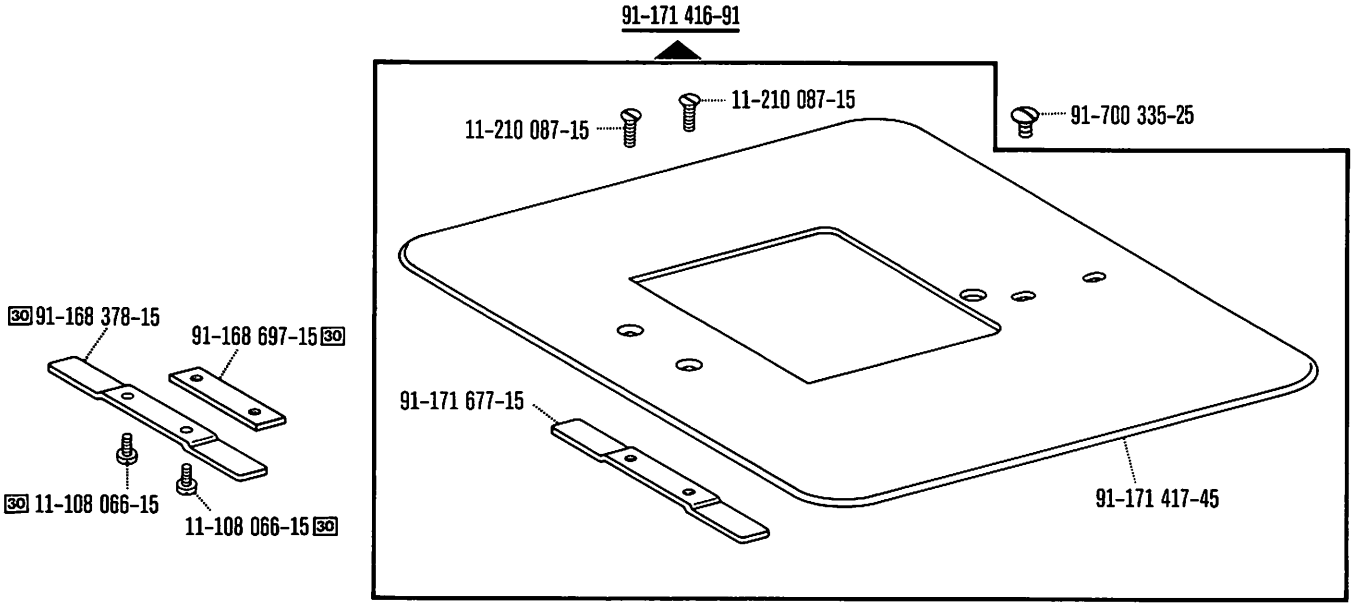

00-000 000-00 00-000 000-00 4 30 siehe Erläuterungen Seite 6
see explanations on page 8
voir légende page 10
ver explicaciones de la página 12

From the library of: Superior Sewing Machine & Supply LLC

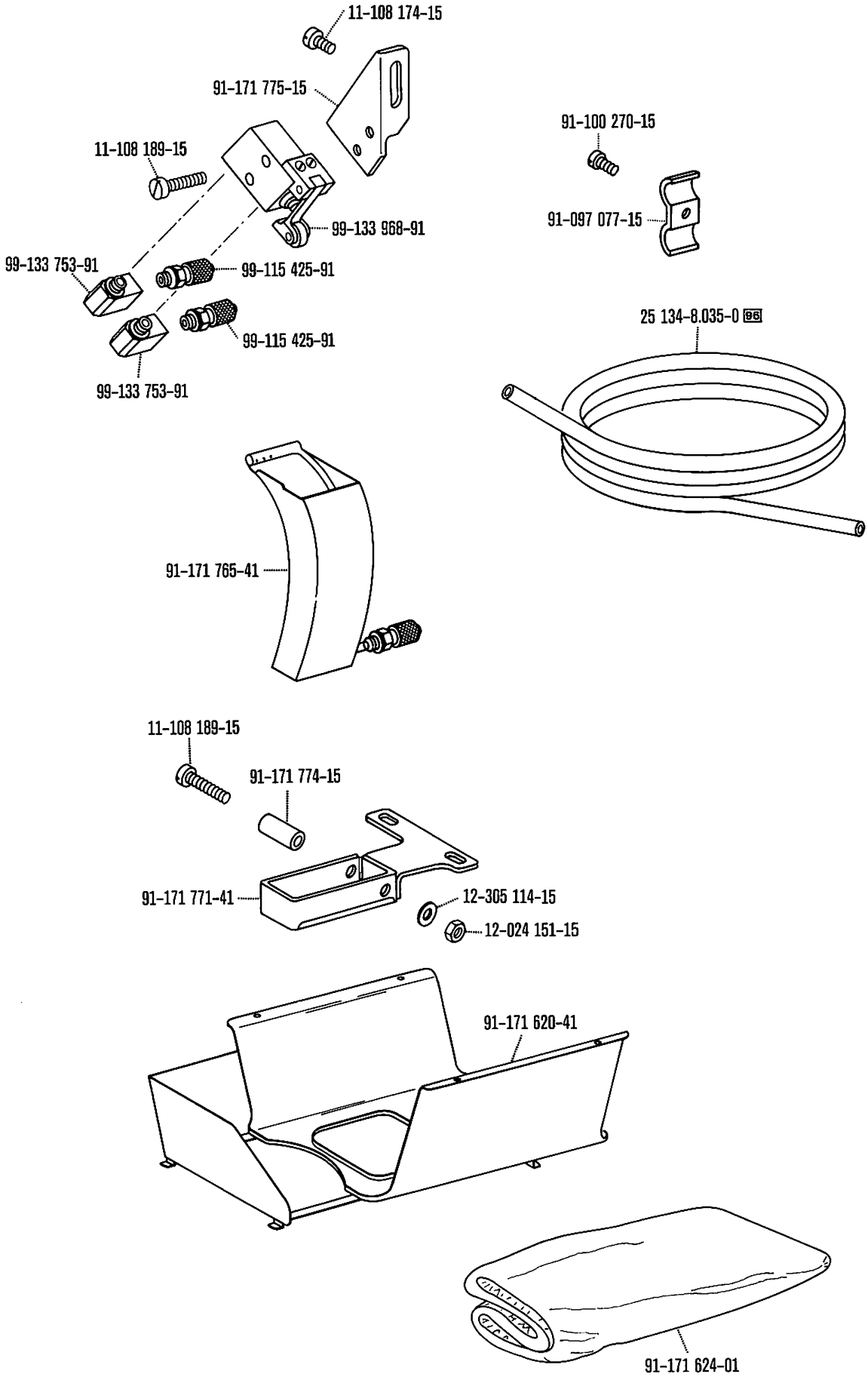

Free the library of: Superior Sewing Machine & Supply LLC

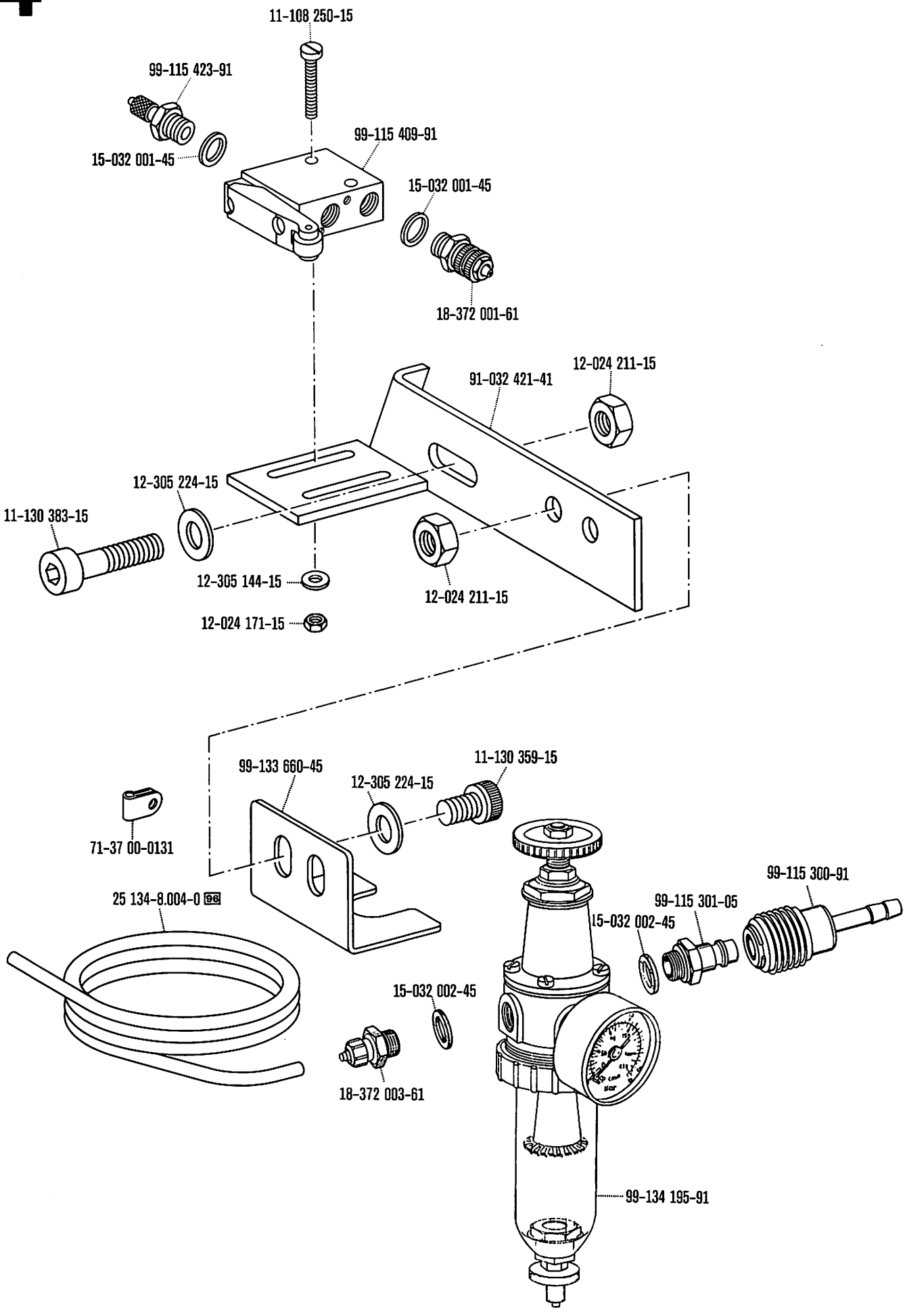

00-000 000-00 96 siehe Erläuterungen Seite 6
see explanations on page 8
voir légende page 10
ver explicaciones de la página 12

From the library of: Superior Sewing Machine & Supply, LLC

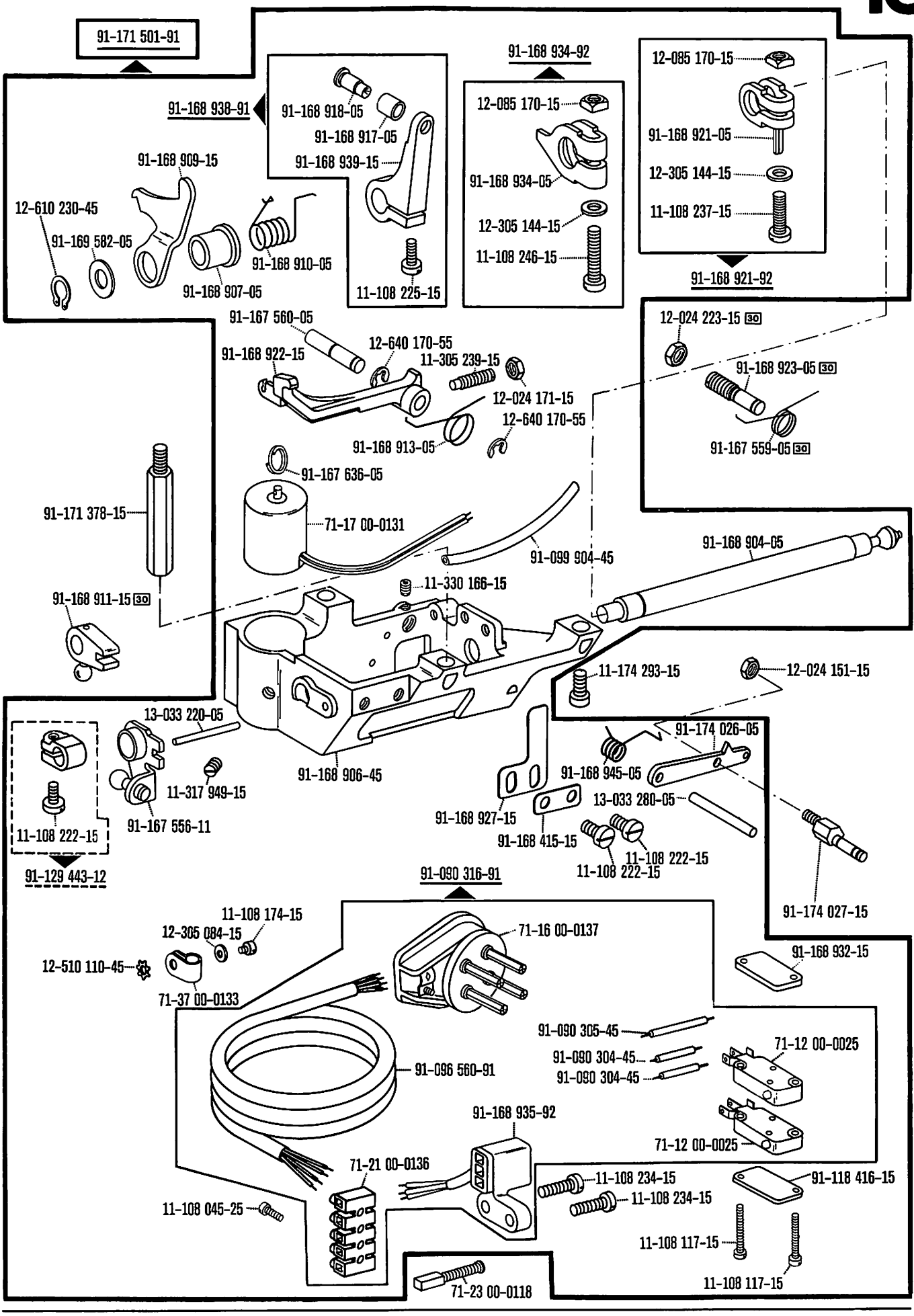

00-000 000-00 00-000 000-00 00-000 000-00 00-000 000-00 30 siehe Erläuterungen Seite 6
see explanations on page 8
voir légende page 10
ver explicaciones en la página 12

From the library of: Superior Sewing Machine & Supply LLC

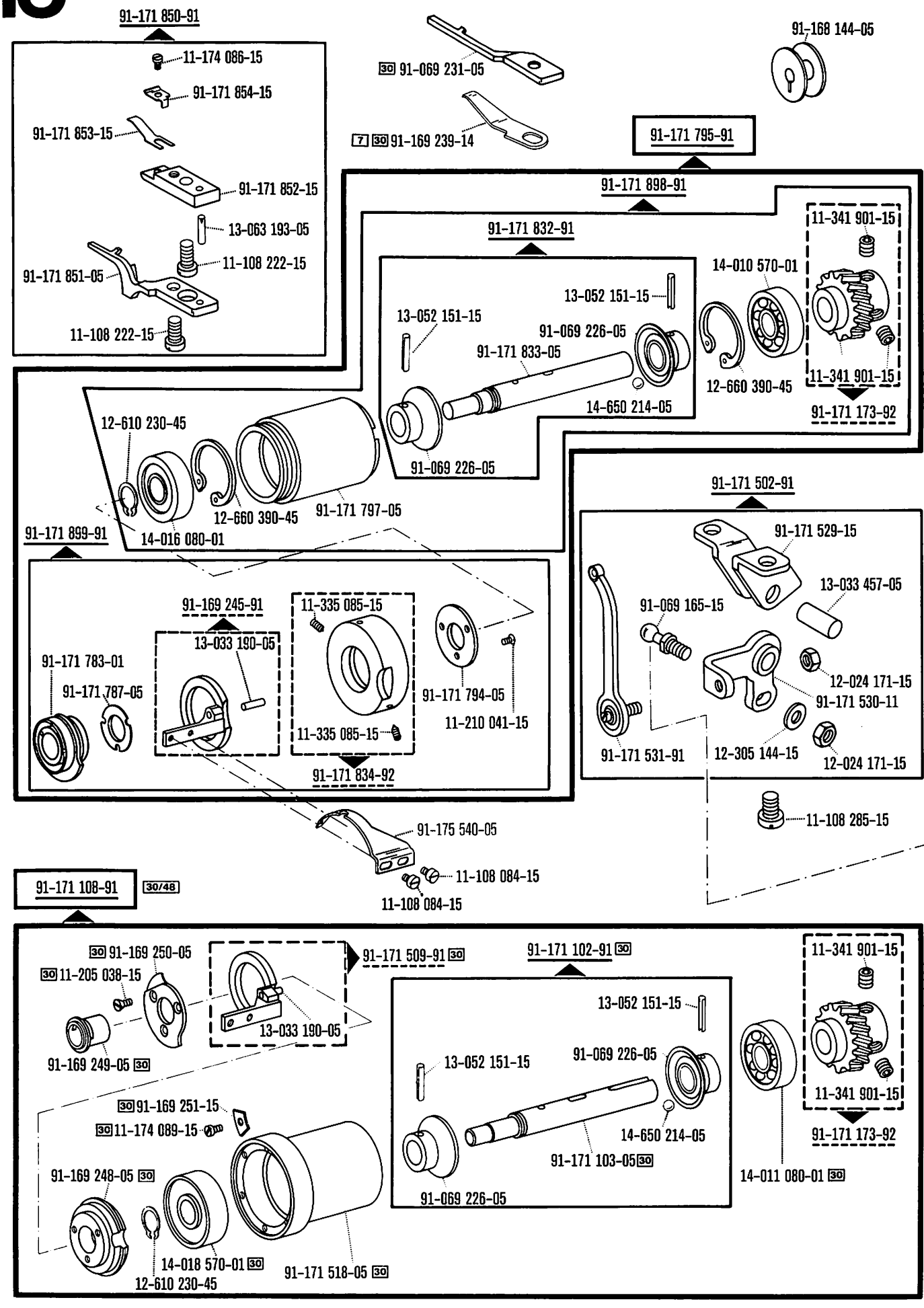

00-000 000-00 00-000 000-00 00-000 000-00 00-000 000-00 7 30 30/48 siehe Erläuterungen Seite 6
see explanations on page 8
voir légende page 10
ver explicaciones de la página 12

From the library of: Superior Sewing Machine & Supply LLC

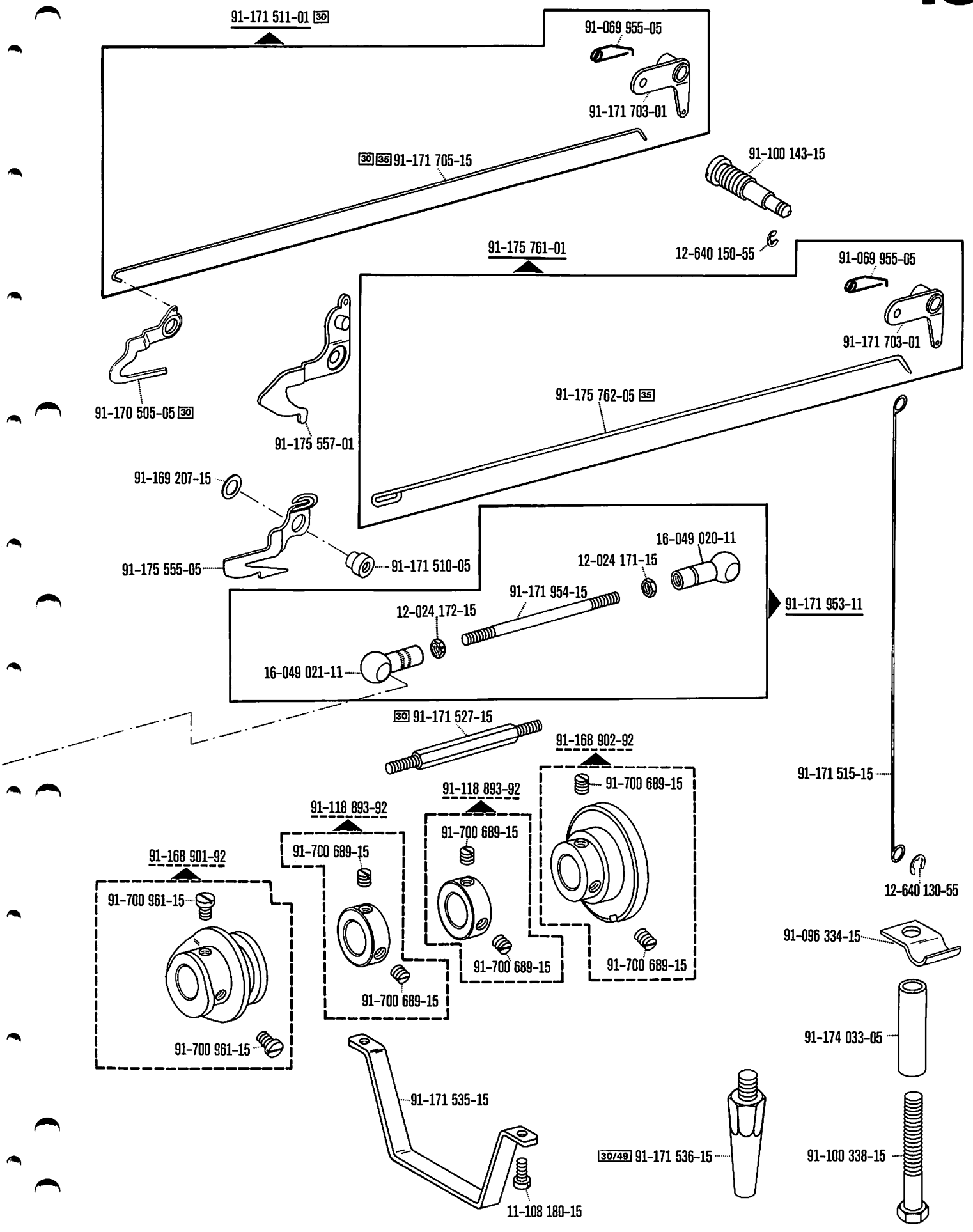

From the library of Superior Sewing Machine & Supply LLC

71-59 00-0259 90/7 90/8

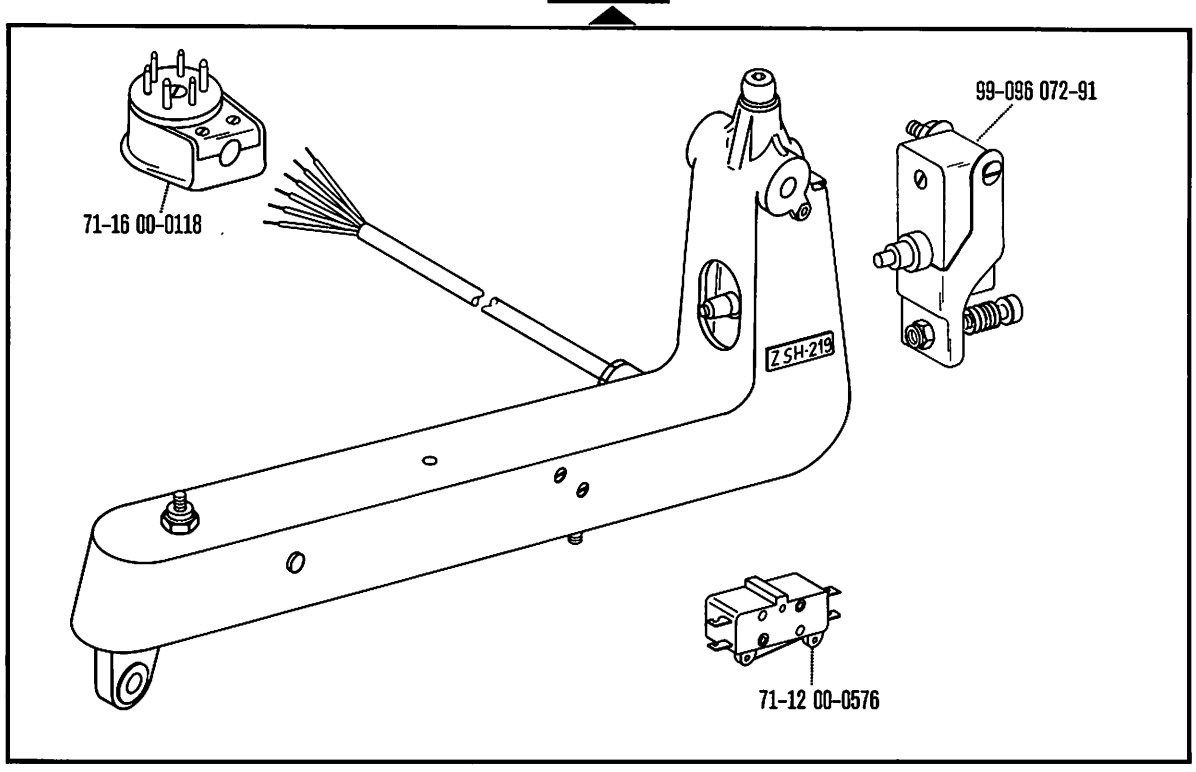

71-59 00-0268 90/8

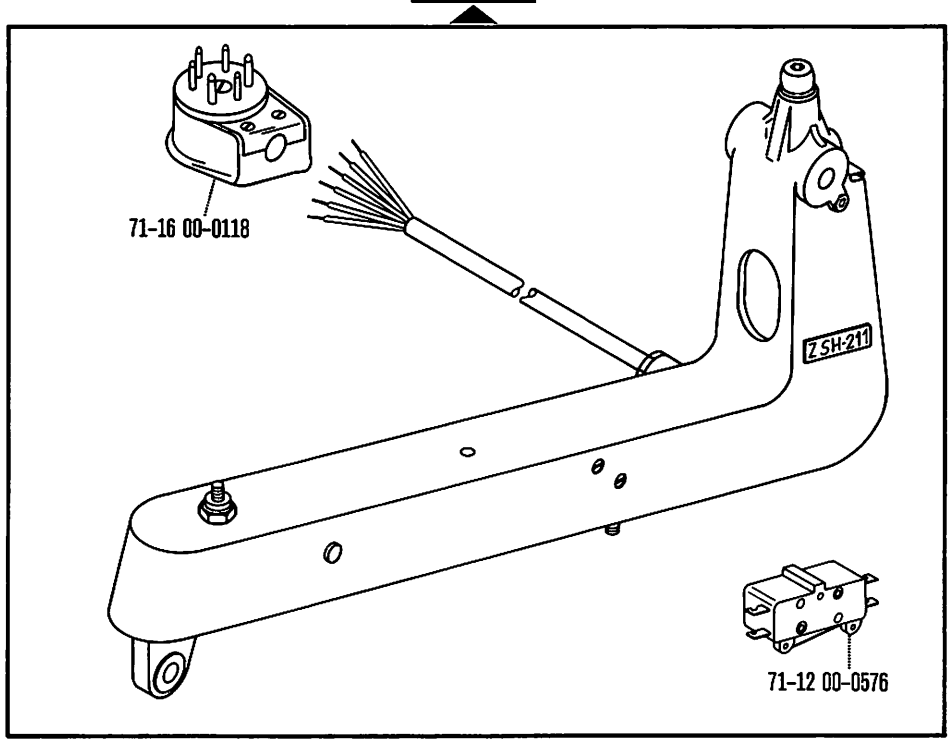

00-000 000-00 00-000 000-00 90/7 90/8 siehe Erläuterungen Seite 6
see explanations on page 8
voir légende page 10
ver explicaciones de la página 12

From the library of: Superior Sewing Machine & Supply LLC

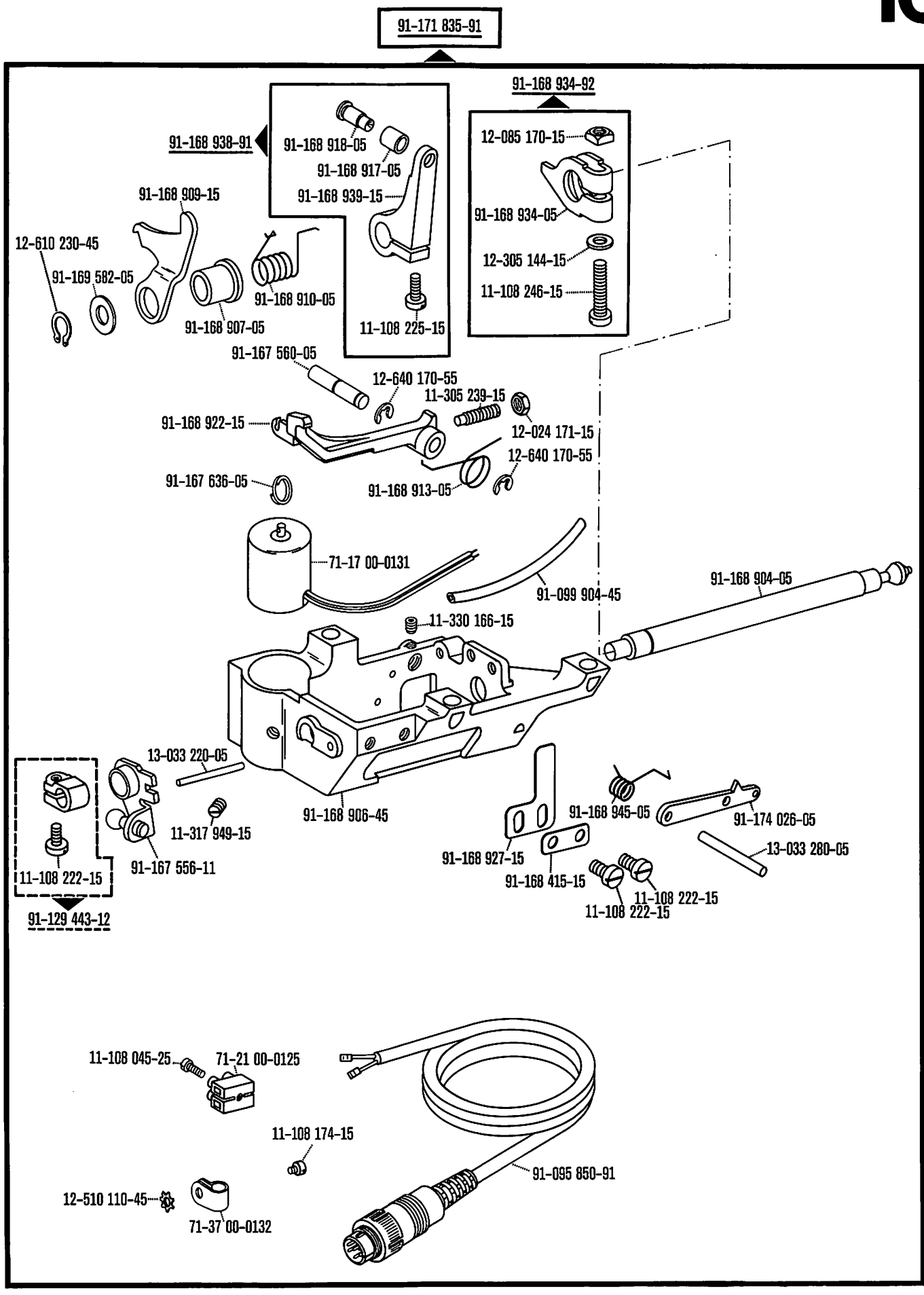

From the library of Superior Sewing Machine & Supply LLC

(die sonstigen Teile wie Pfaff -900/01)
(for standard parts, please refer to the Pfaff -900/01)
(les autres pièces sont les mêmes que celles de la Pfaff -900/01)
(las demás piezas iguales que las de la Pfaff -900/01)

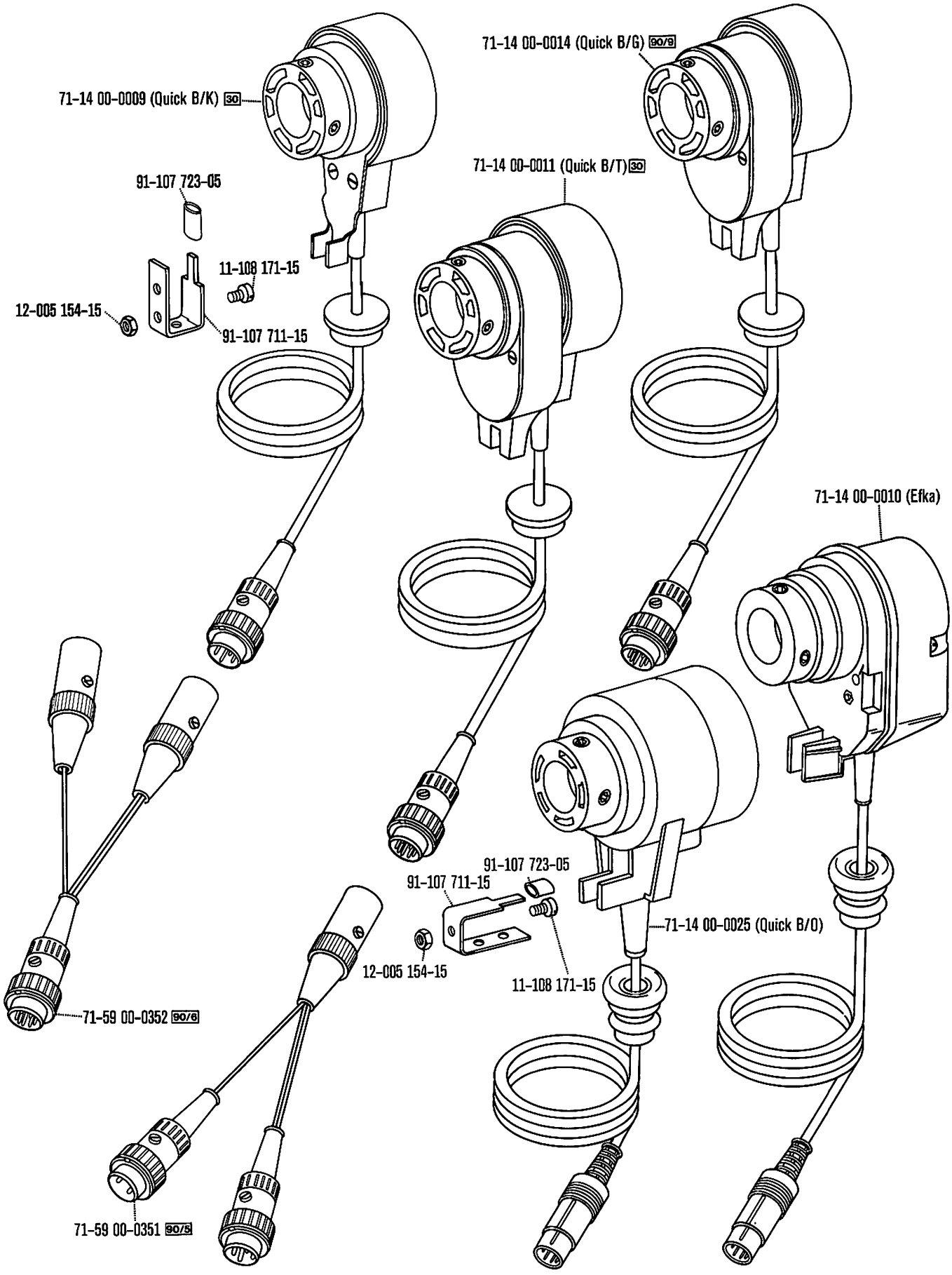

00-000 000-00 30 90/5 90/6 90/9 siehe Erläuterungen Seite 6
see explanations on page 8
voir légende page 10
ver explicaciones de la página 12

From the library of: Superior Sewing Machine & Supply, LLC

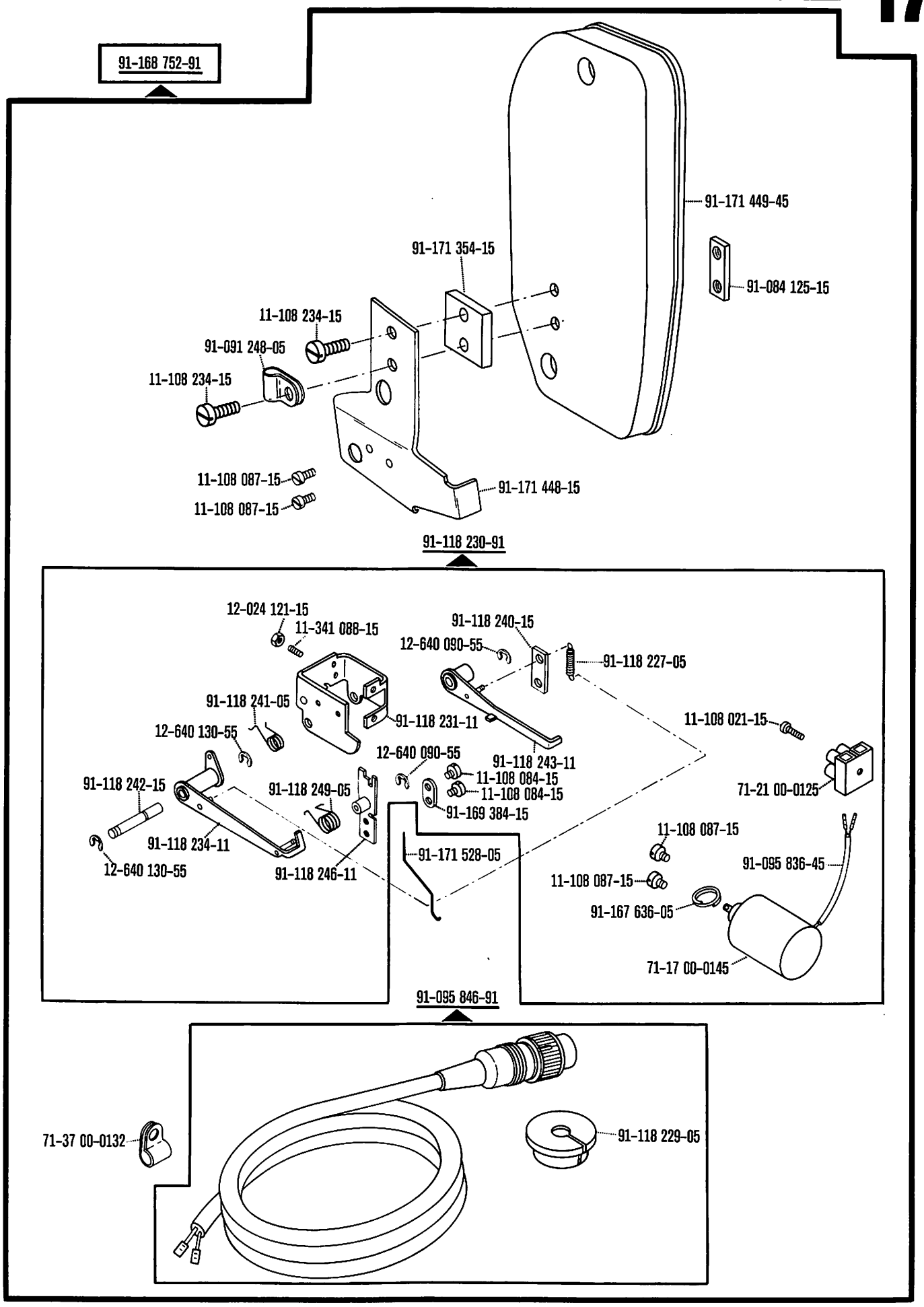

From the Library of: Superior Sewing Machine & Supply LLC

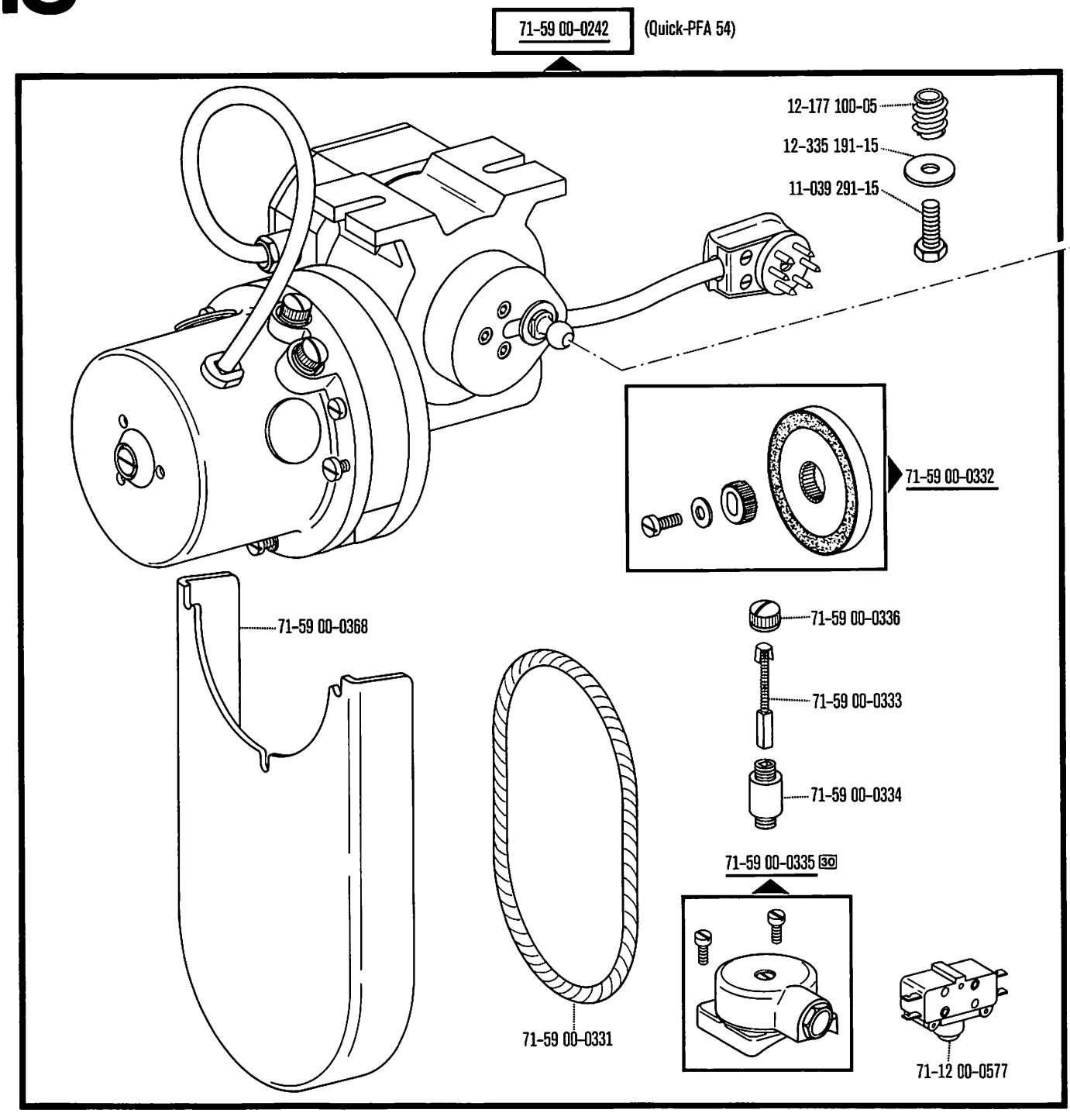

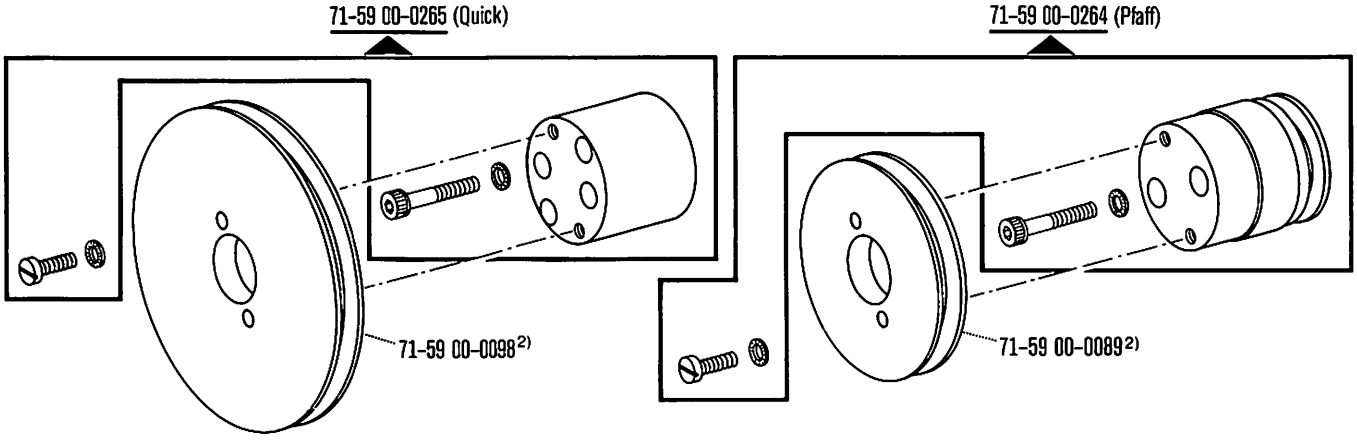

2) siehe Schnurscheiben-Tabelle Seite 67
see Table of pulleys on page 67
voir page 67 tableau des poulies à gorge 67
véase tabla de poleas acanaladas, página 67

00-000 000-00 00-000 000-00 00-000 000-00 30 siehe Erläuterungen Seite 6
see explanations on page 8
voir légende page 10
ver explicaciones de la página 12

From the Library of: Superior Sewing Machine & Supply LLC

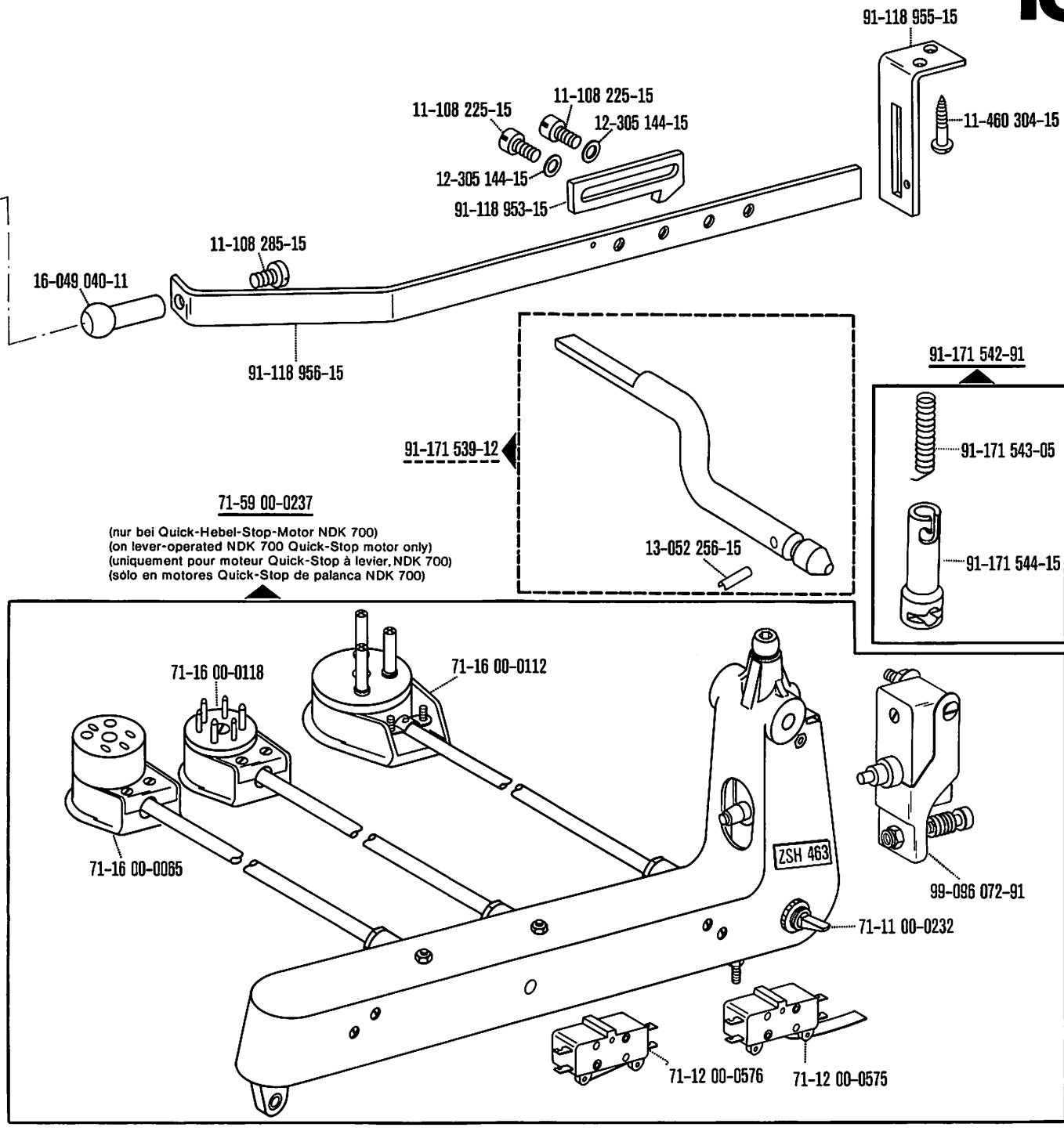

Schnurscheiben-Tabelle · Table of Pulleys

Tableau des poulies à gorge · Tabla de poleas acanaladas

Teilenummer Part number Numéros des pièces № de las piezas	Motordrehzahl U/min. Motor speed (r.p.m.) Régime moteur trs/mn Regimen del motor en r.p.m.	Frequenz Frequency Fréquence Frecuencia	Schnurscheiben-Durchmesser[1] in mm Pulley dia.[1] (mm) Diamètre effectif de la poulie en mm Diámetro efectivo de la polea en mm
71-59 00-0098	1400	50 Hz (c/s)	86
	1700	60 Hz (c/s)	86
71-59 00-0089	2800	50 Hz (c/s)	56
	3400	60 Hz (c/s)	56

00-000 000-00 00-000 000-00 00-000 000-00 siehe Erläuterungen Seite 6
see explanations on page 8
voir légende page 10
ver explicaciones de la página 12

[1] Wirksamer Durchmesser
Effective diameter
Diamètre effectif
Diámetro efectivo

From the library of: Superior Sewing Machine & Supply LLC

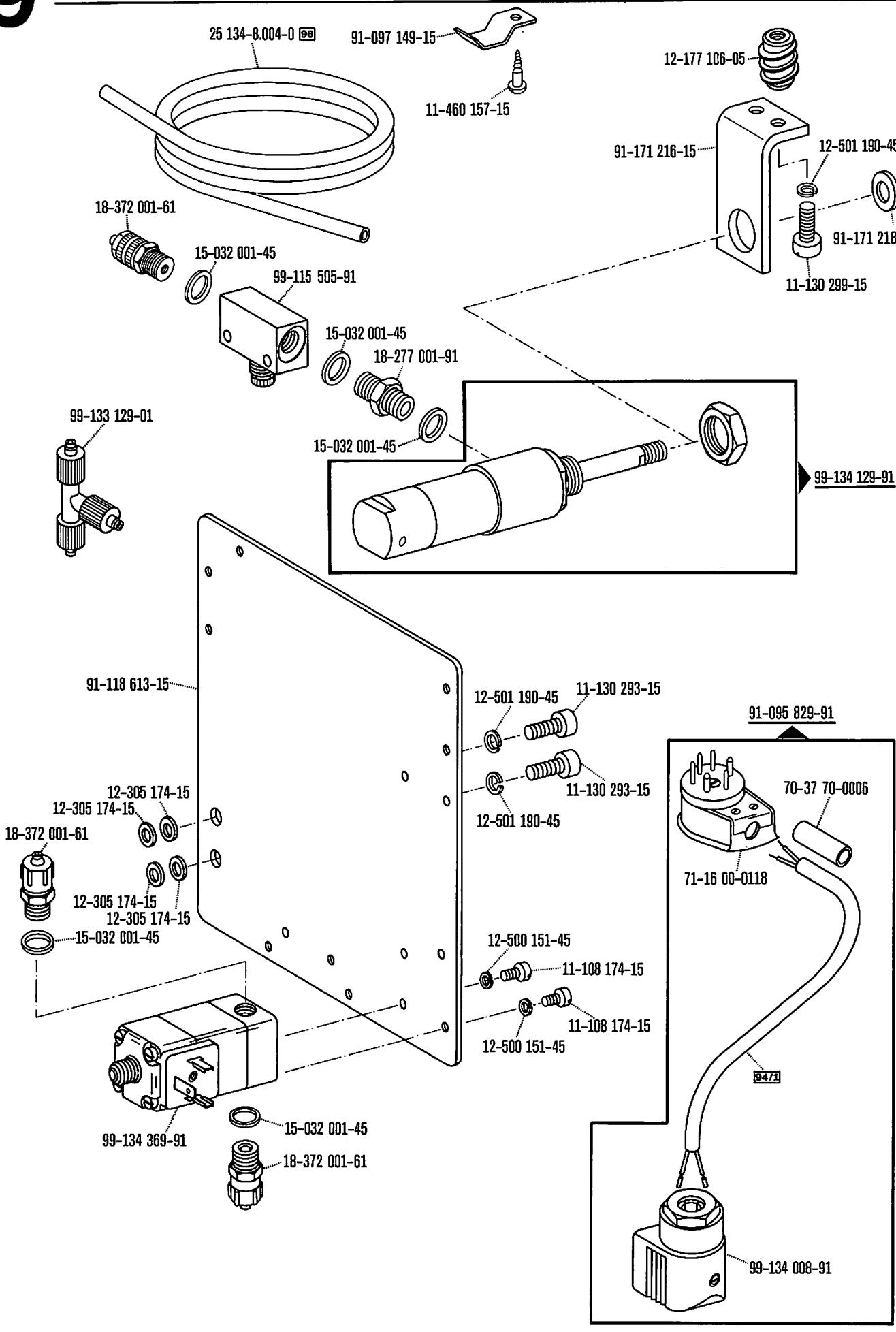

00-000 000-00 00-000 000-00 30/0 94/1 96 siehe Erläuterungen Seite 6
see explanations on page 8
voir légende page 10
ver explicaciones de la página 12

From the library of: Superior Sewing Machine & Supply, LLC

11-108 225-15
11-108 225-15
12-305 144-15
12-305 144-15
91-118 953-15
11-460 304-15
91-118 955-15
12-005 195-15
91-171 327-15
91-118 956-15
91-171 539-12
13-052 256-15
91-171 542-91
91-171 543-05
91-171 544-15

71-59 00-0237

(nur bei Quick-Hebel-Stop-Motor NDK 700)
(on lever-operated NDK 700 Quick-Stop motor only)
(uniquement pour moteur Quick-Stop à levier, NDK 700)
(sólo en motores Quick-Stop de palanca NDK 700)

71-16 00-0118
71-16 00-0112
99-096 072-91
71-16 00-0065
ZSH 463
71-11 00-0232
71-12 00-0576
71-12 00-0575

From the Library of Superior Sewing Machine & Supply LLC

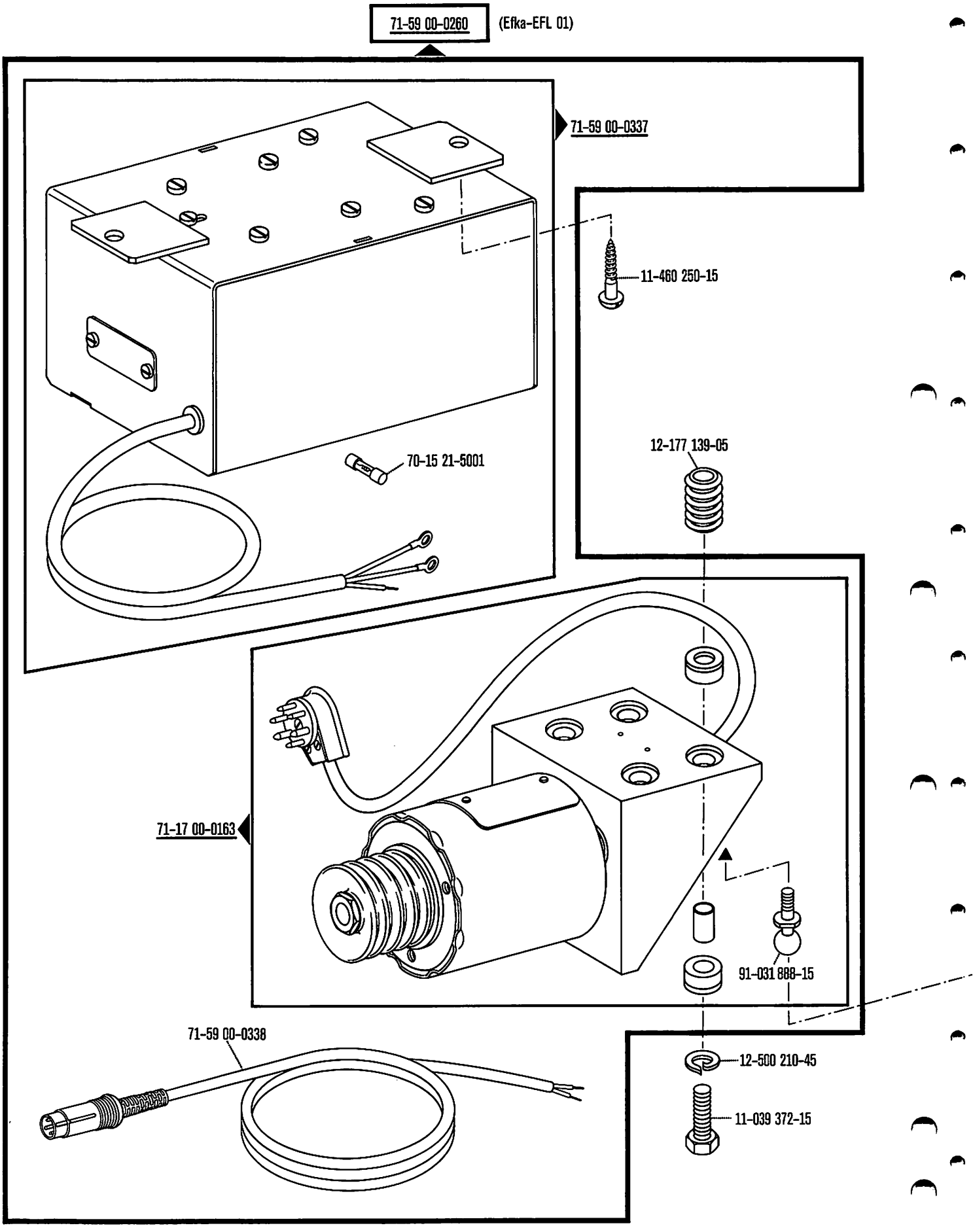

00-000 000-00 00-000 000-00 00-000 000-00 siehe Erläuterungen Seite 6
see explanations on page 8
voir légende page 10
ver explicaciones de la página 12

From the library of: Superior Sewing Machine & Supply LLC

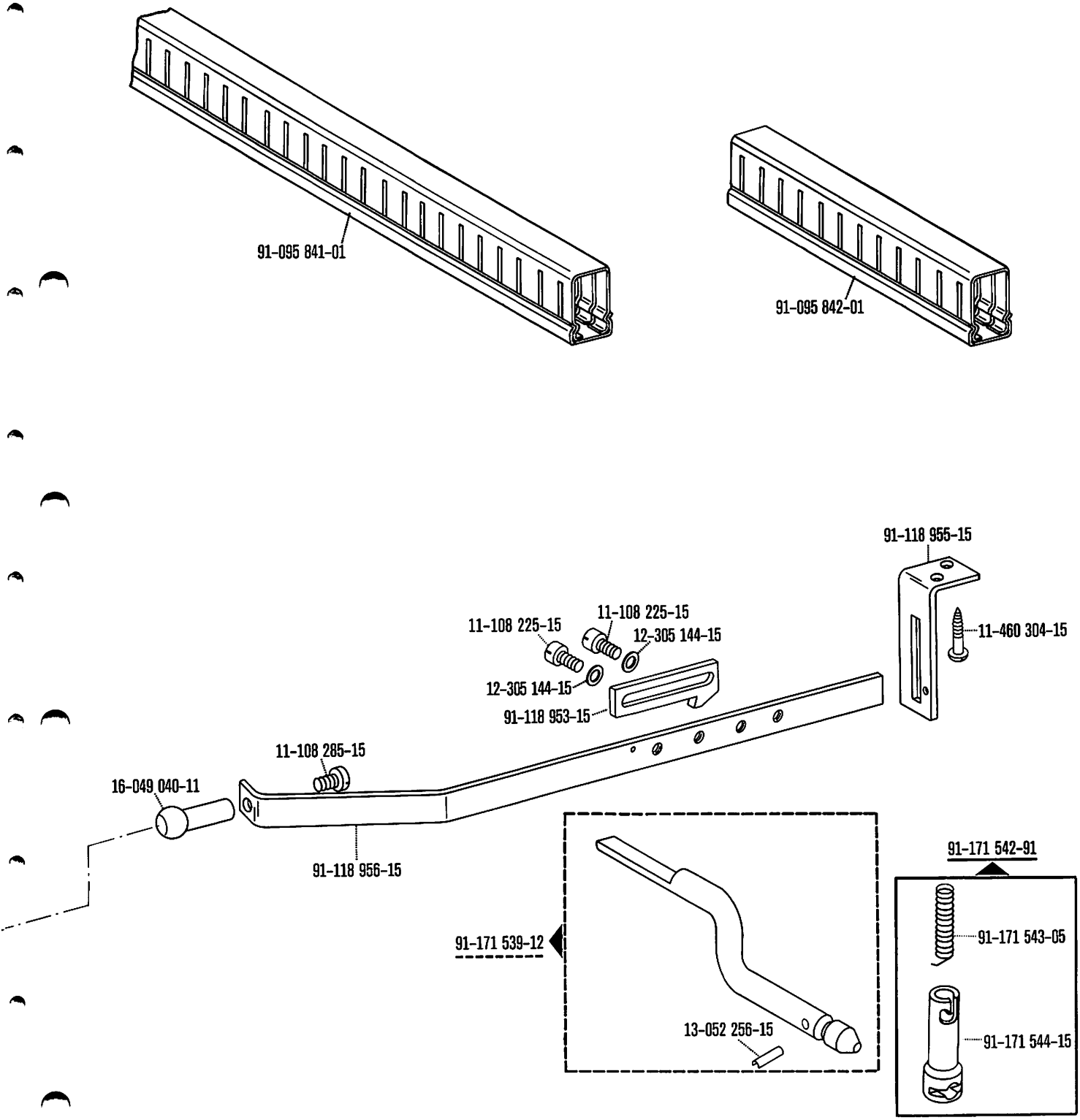

From the library of: Superior Sewing Machine & Supply LLC

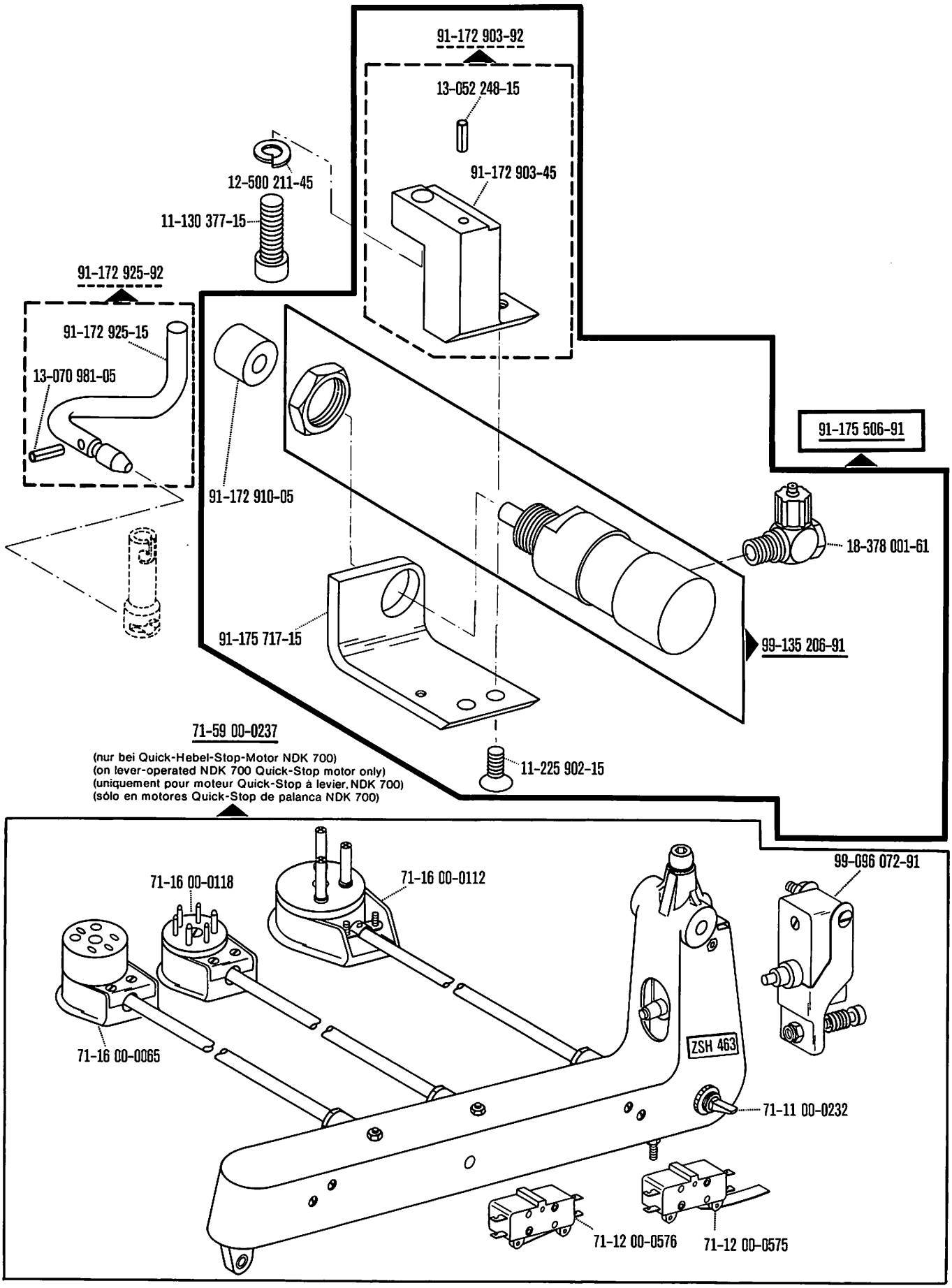

00-000 000-00 00-000 000-00 00-000 000-00 00-000 000-00 siehe Erläuterungen Seite 6
see explanations on page 8
voir légende page 10
ver explicaciones de la página 12

From the library of: Superior Sewing Machine & Supply LLC

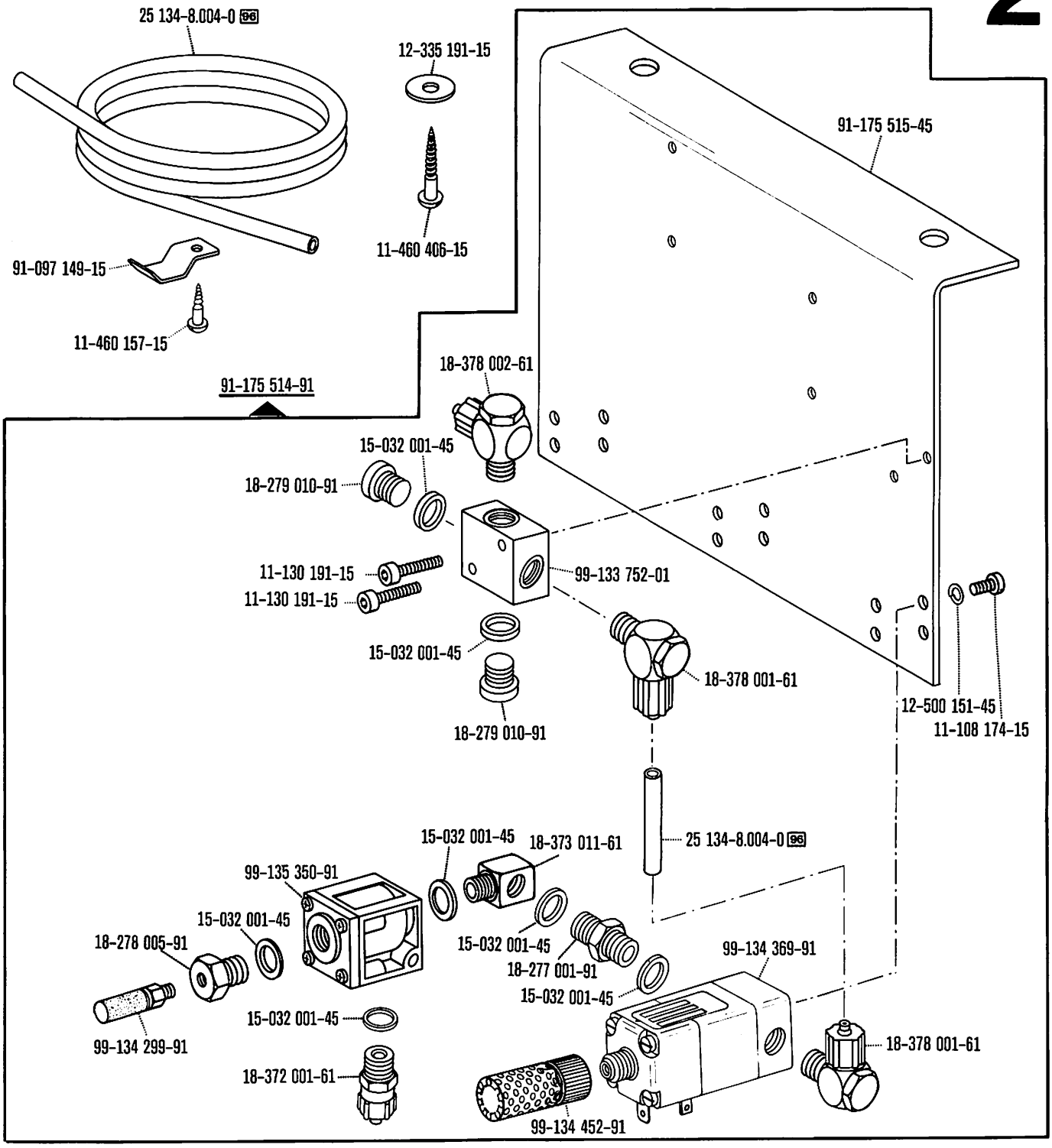

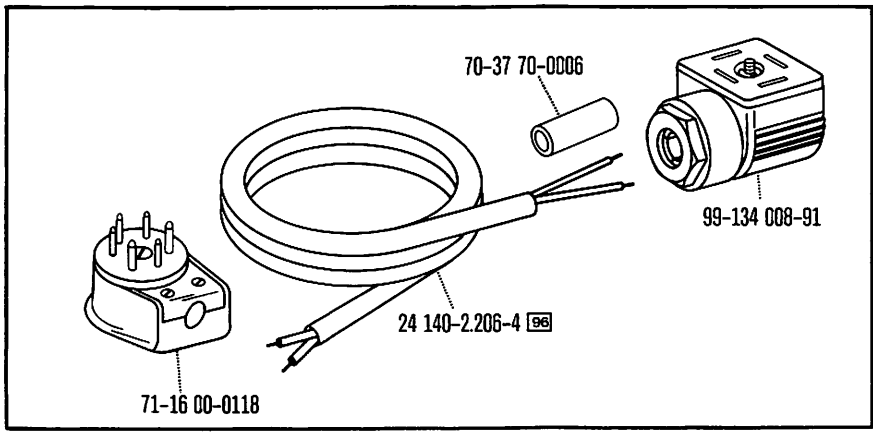

From the Library of: Superior Sewing Machine & Supply LLC

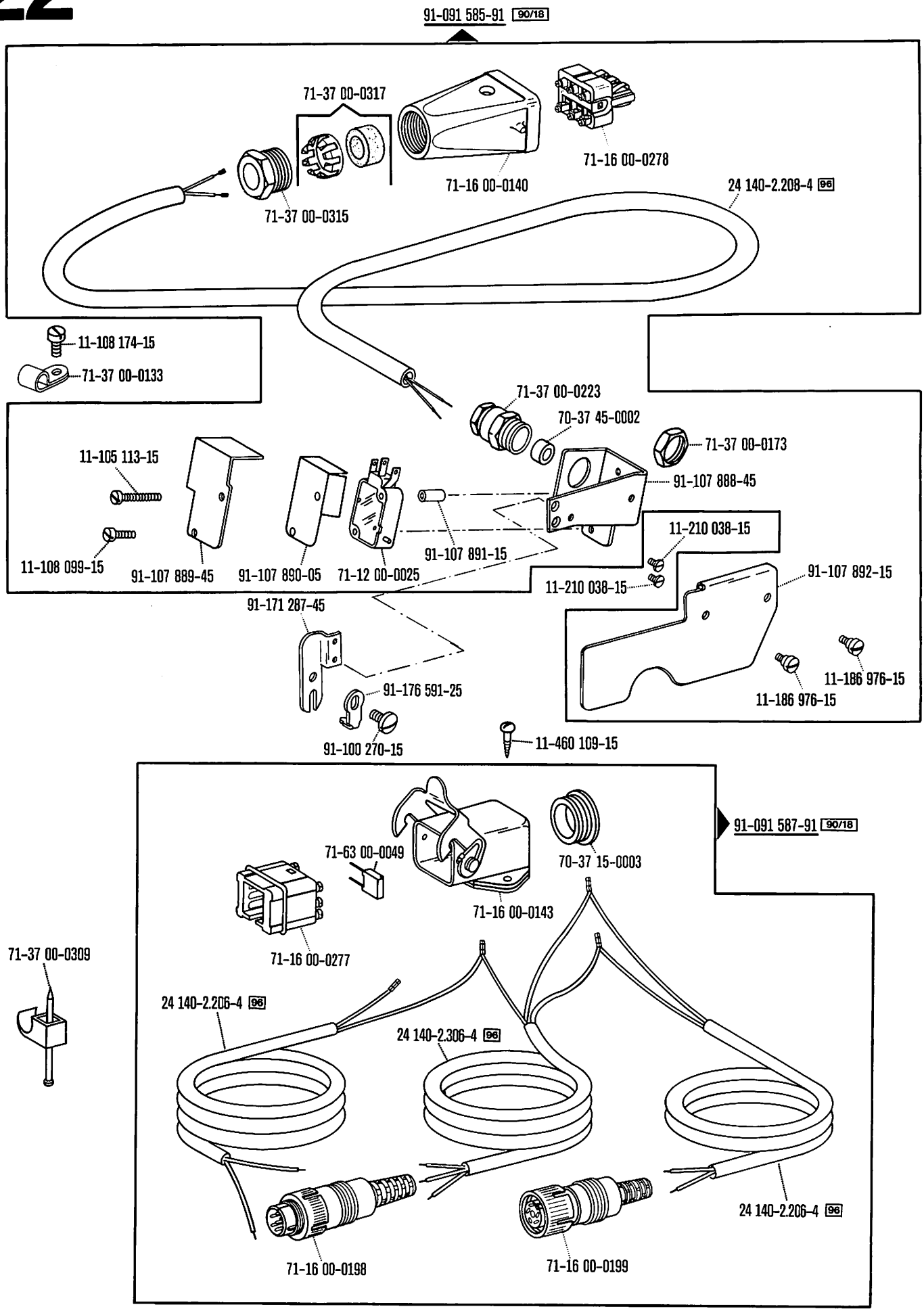

00-000 000-00 00-000 000-00 90/18 96 siehe Erläuterungen Seite 6
see explanations on page 8
voir légende page 10
ver explicaciones de la página 12

From the library of: Superior Sewing Machine & Supply LLC

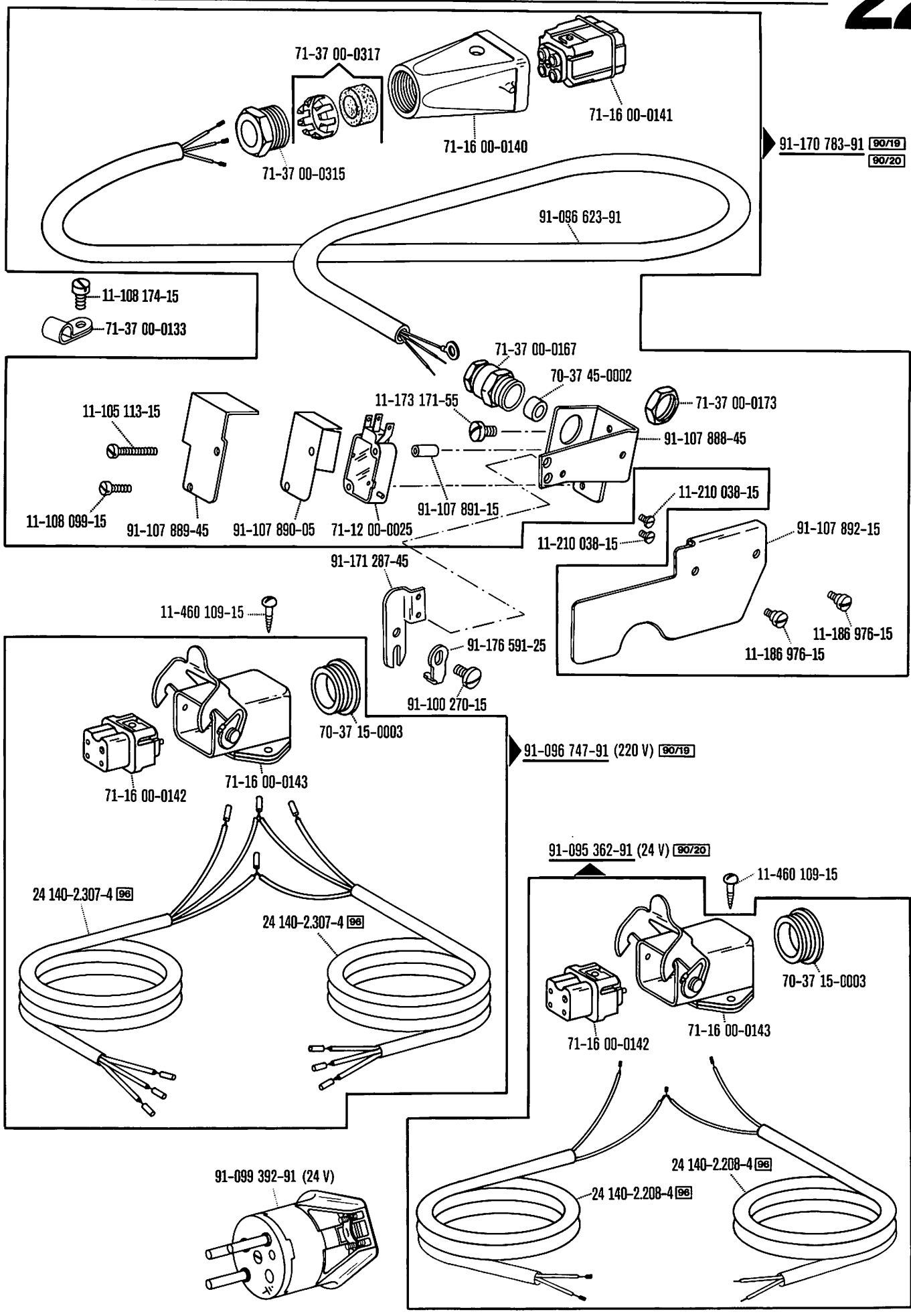

00-000 000-00 00-000 000-00 90/19 90/20 96 siehe Erläuterungen Seite 6
see explanations on page 8
voir la rubrique page 10
ver explicaciones de la página 12

From the library of Superior Sewing Machine & Supply LLC

91-091 862-91

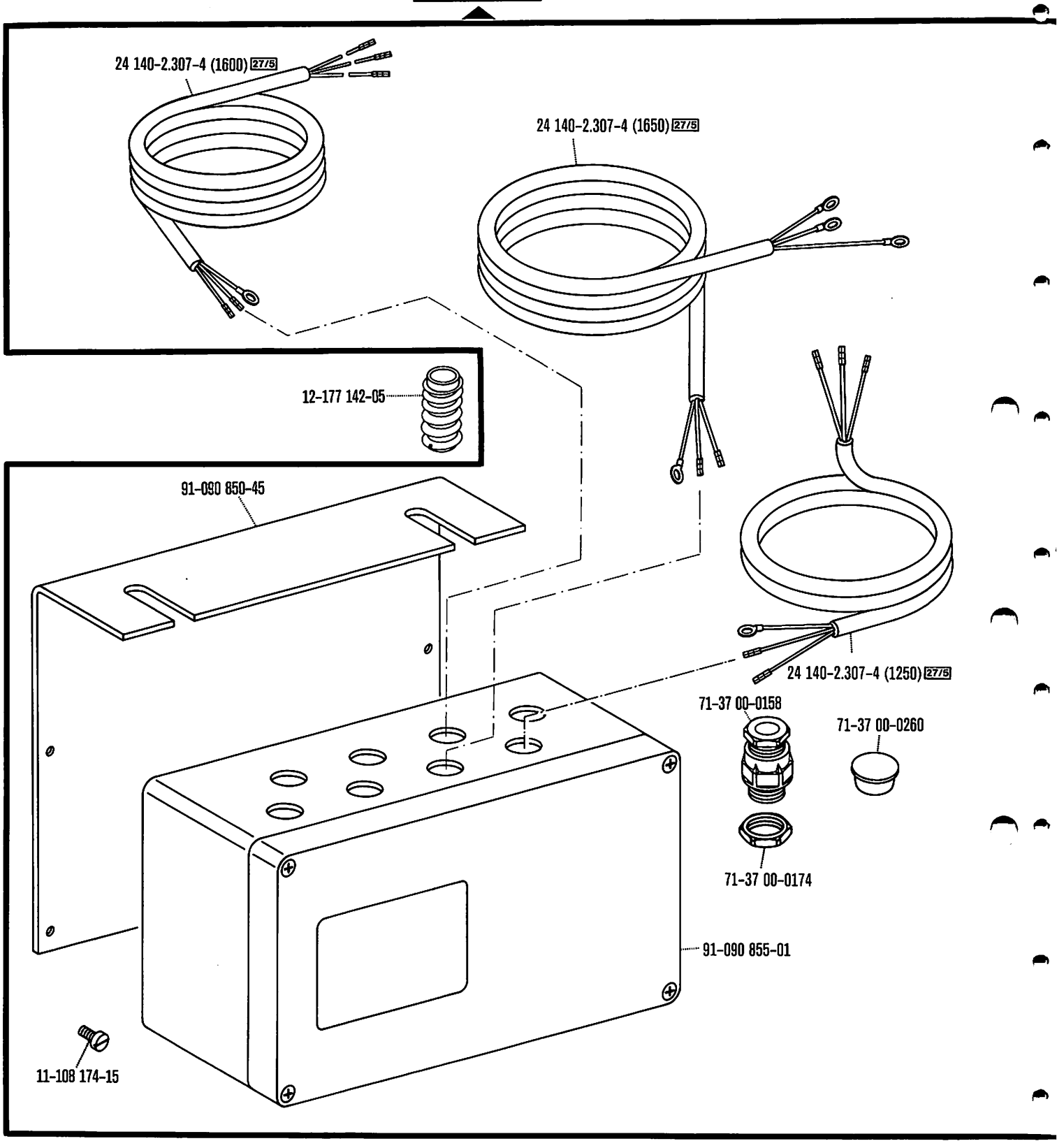

00-000 000-00 00-000 000-00 27/5 siehe Erläuterungen Seite 6
see explanations on page 8
voir légende page 10
ver explicaciones de la página 12

From the library of: Superior Sewing Machine & Supply LLC

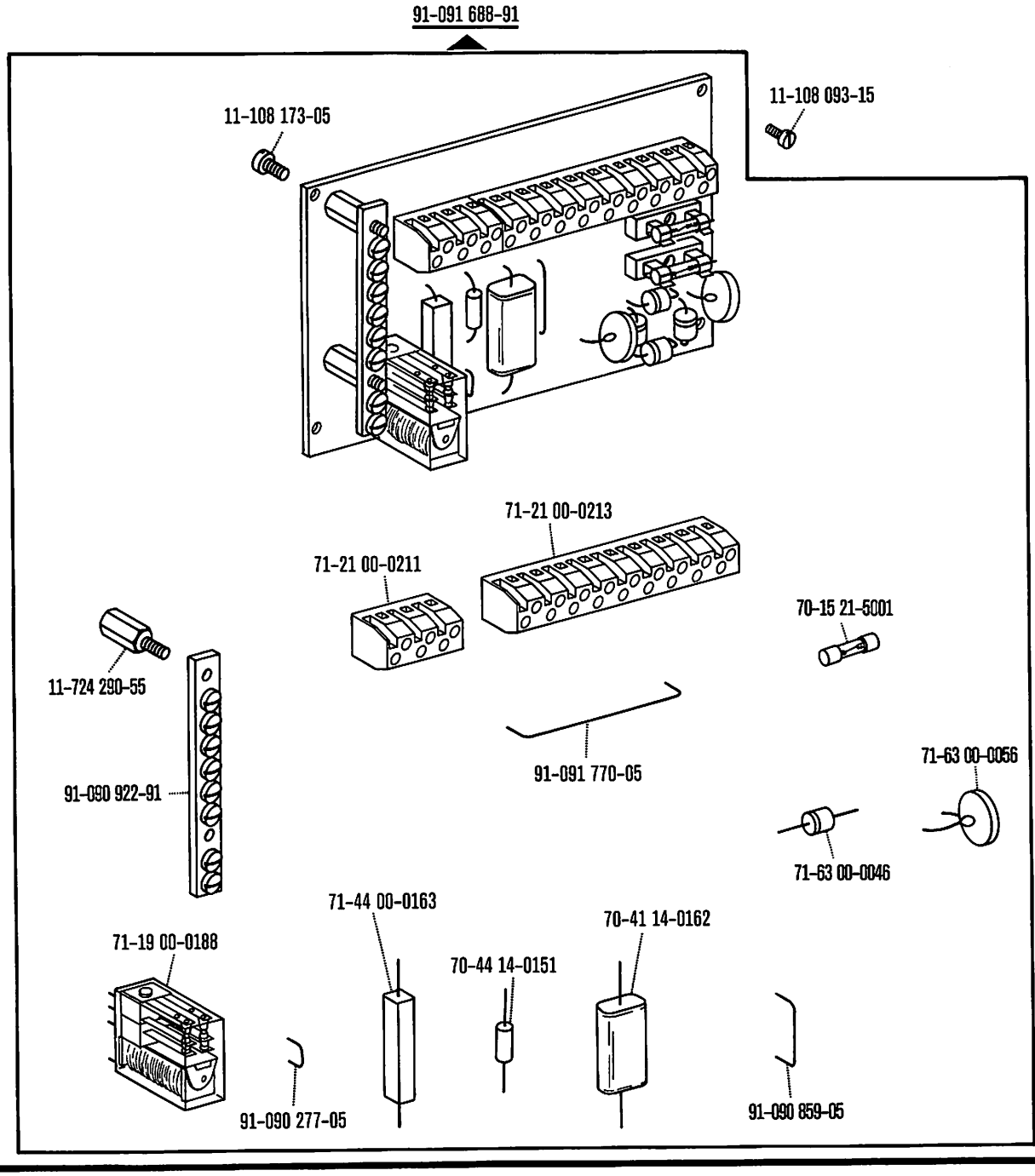

Free the Library of: Superior Sewing Machine & Supply LLC

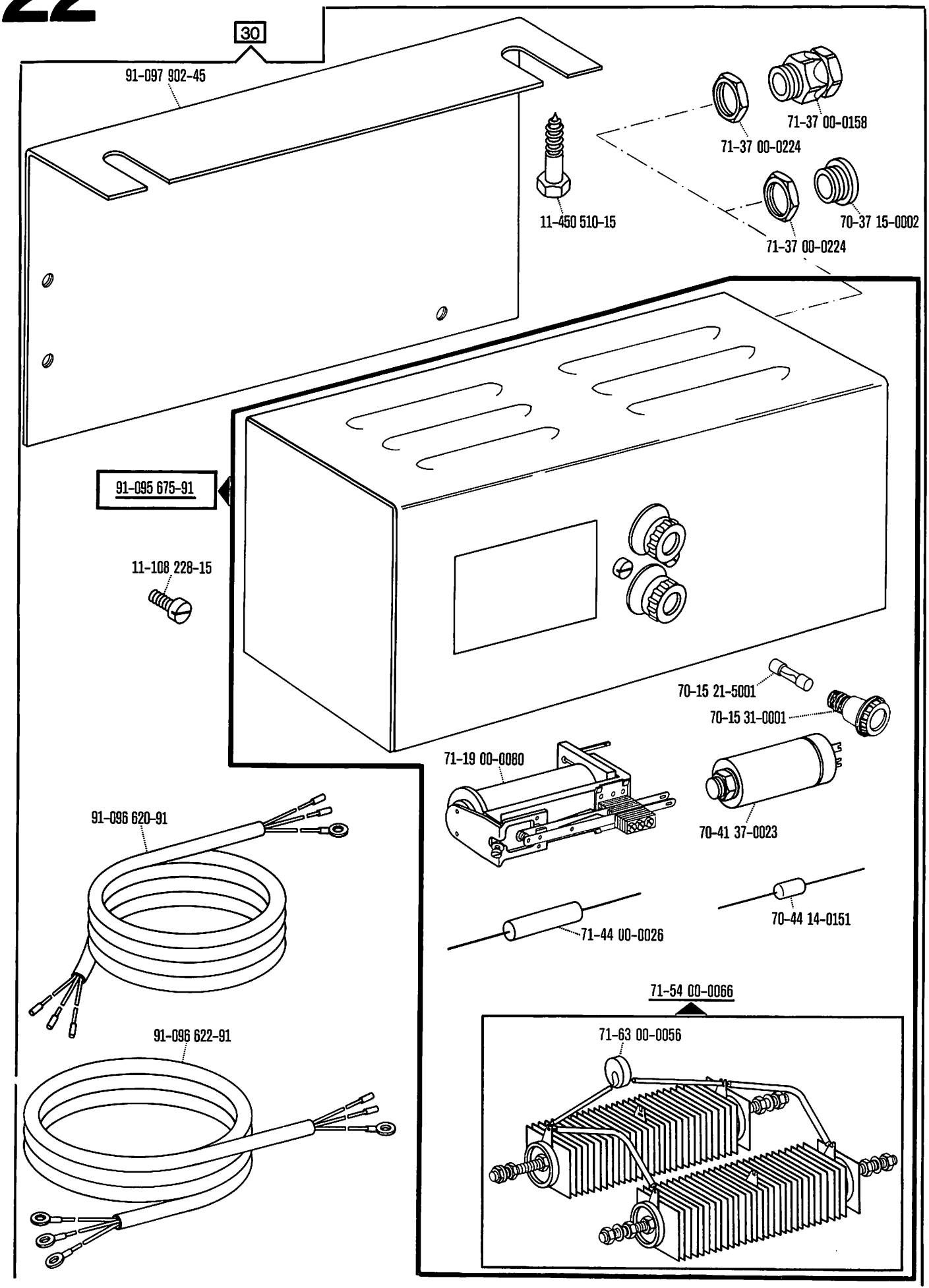

00-000 000-00 00-000 000-00 00-000 000-00 30 siehe Erläuterungen Seite 6
see explanations on page 8
voir légende page 10
ver explicaciones de la página 12

From the library of: Superior Sewing Machine & Supply LLC

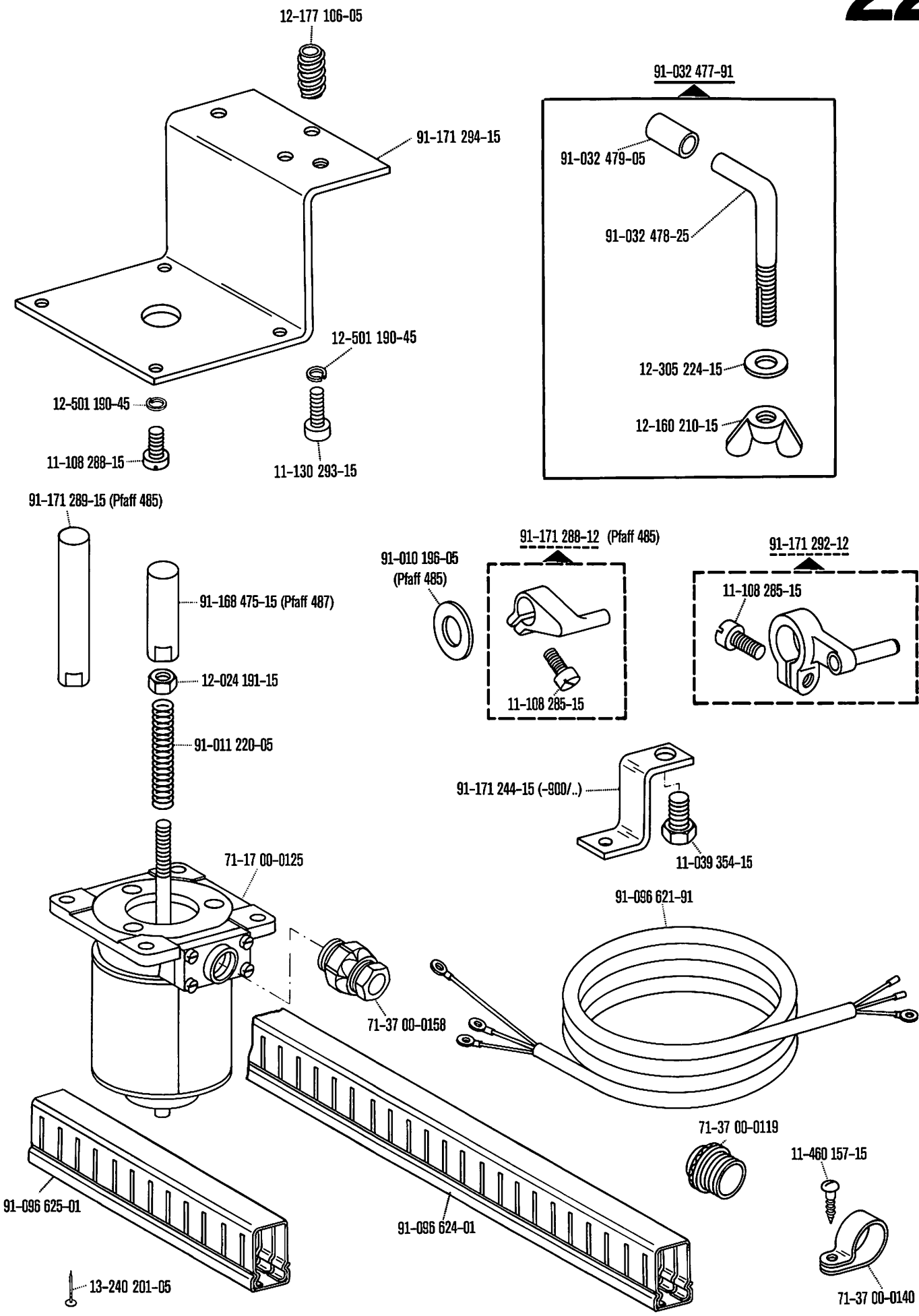

00-000 000-00 00-000 000-00 00-000 000-00 siehe Erläuterungen Seite 6
see explanations on page 8
voir légende page 10
ver explicaciones de la página 12

From the Library of: Superior Sewing Machine & Supply LLC

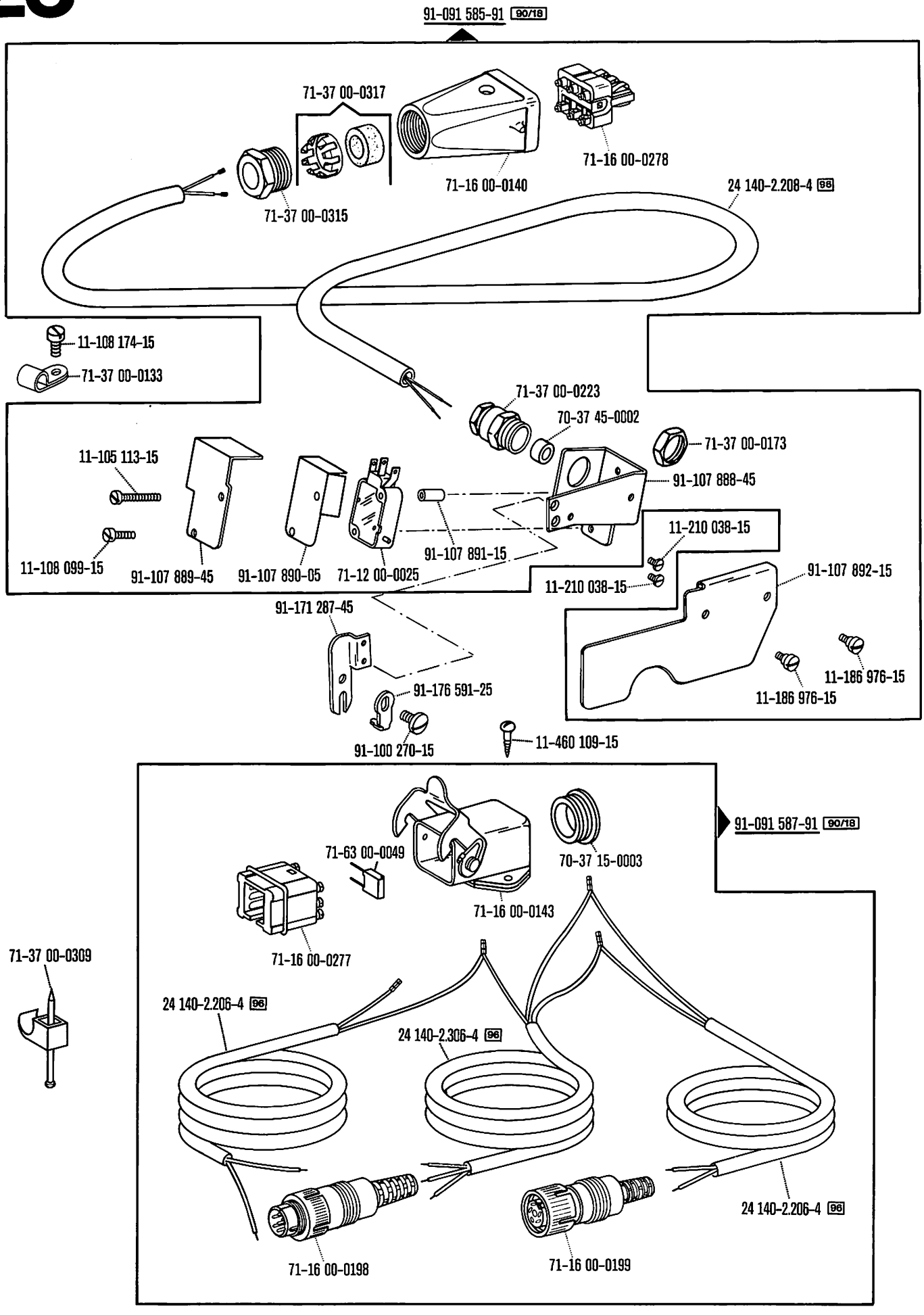

00-000 000-00 00-000 000-00 90/18 96* siehe Erläuterungen Seite 6
see explanations on page 8
voir légende page 10
ver explicaciones de la página 12

From the library of: Superior Sewing Machine & Supply LLC

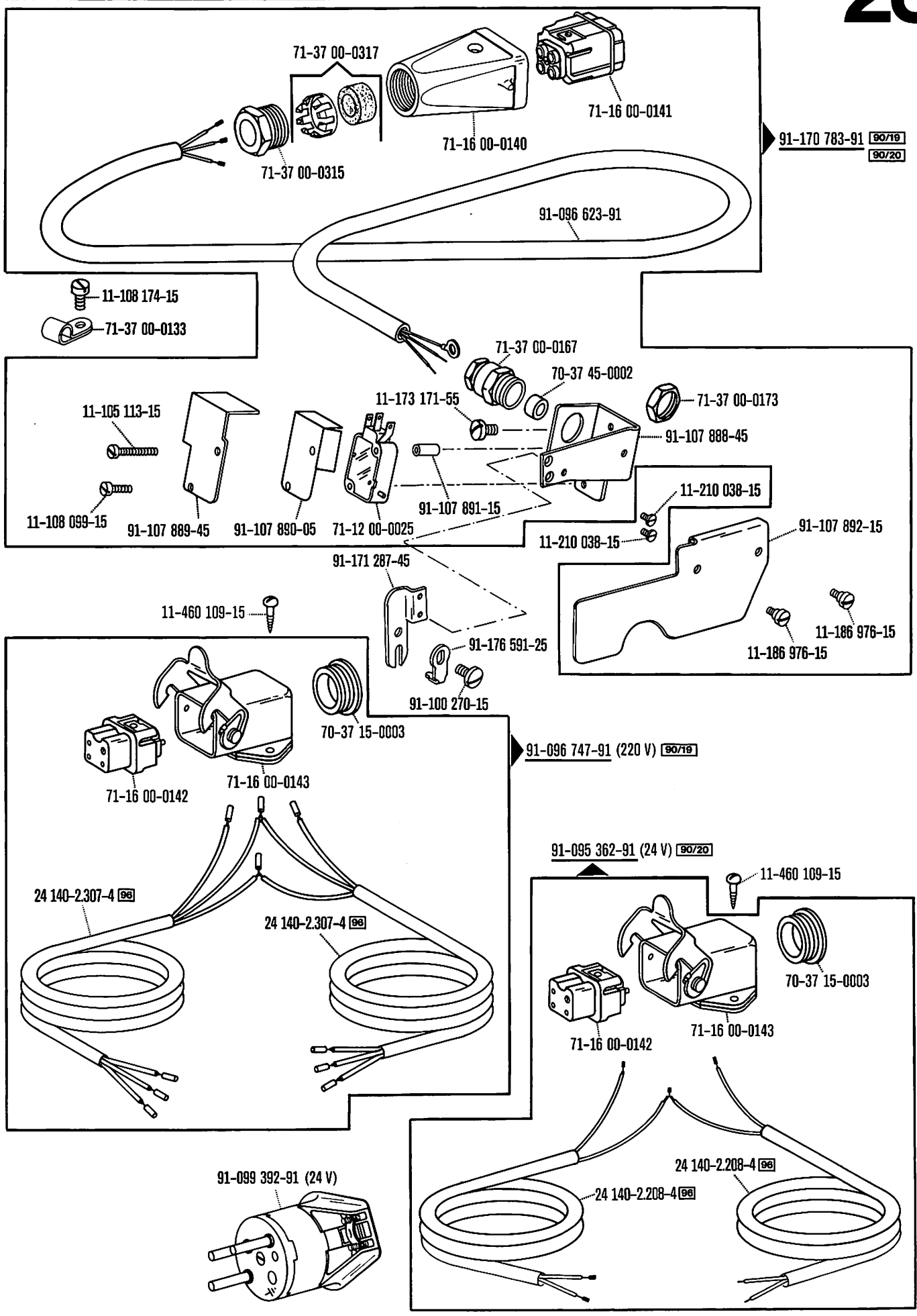

00-000 000-00 00-000 000-00 90/19 90/20 96 siehe Erläuterungen Seite 6
see explanations on page 8
voir légende page 10
ver explicaciones de la página 12

From the library of Superior Sewing Machine & Supply LLC

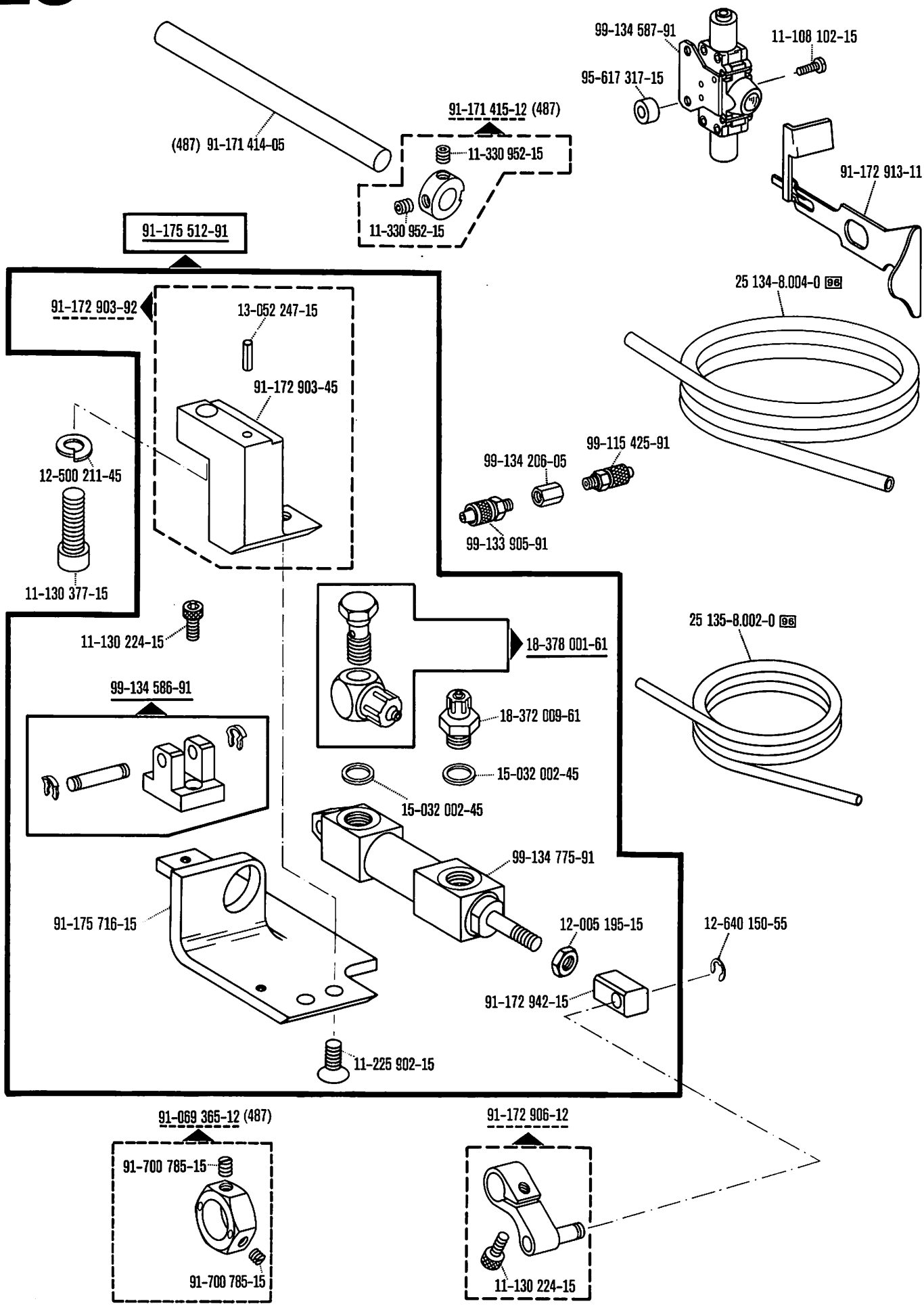

00-000 000-00 00-000 000-00 00-000 000-00 00-000 000-00 96 siehe Erläuterungen Seite 6
see explanations on page 8
voir légende page 10
ver explicaciones de la página 12

From the library of: Superior Sewing Machine & Supply LLC

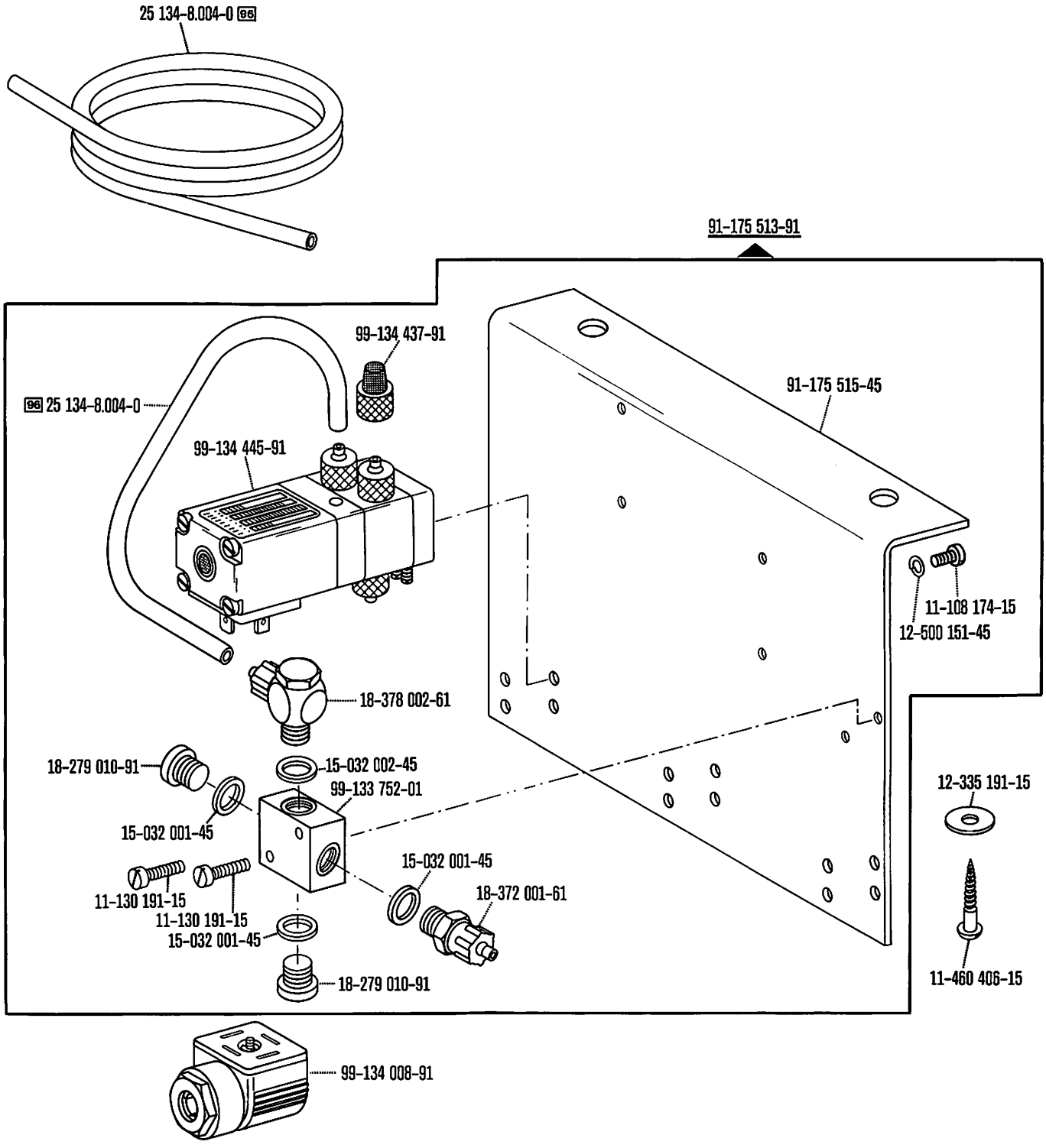

From the library of: Superior Sewing Machine & Supply LLC

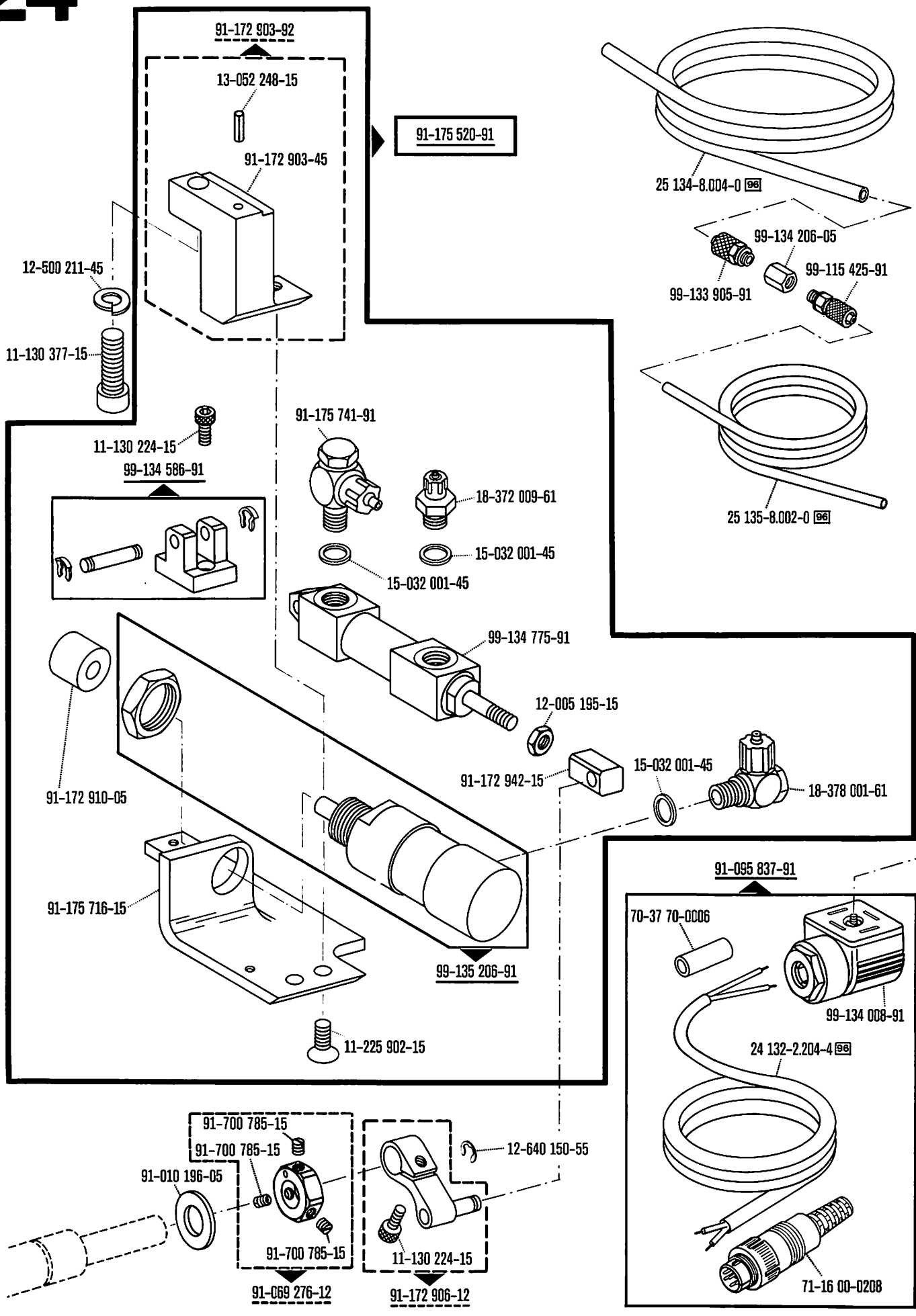

00-000 000-00 00-000 000-00 00-000 000-00 00-000 000-00 96 siehe Erläuterungen Seite 6
see explanations on page 8
voir légende page 10
ver explicaciones de la página 12

From the library of: Superior Sewing Machine & Supply LLC

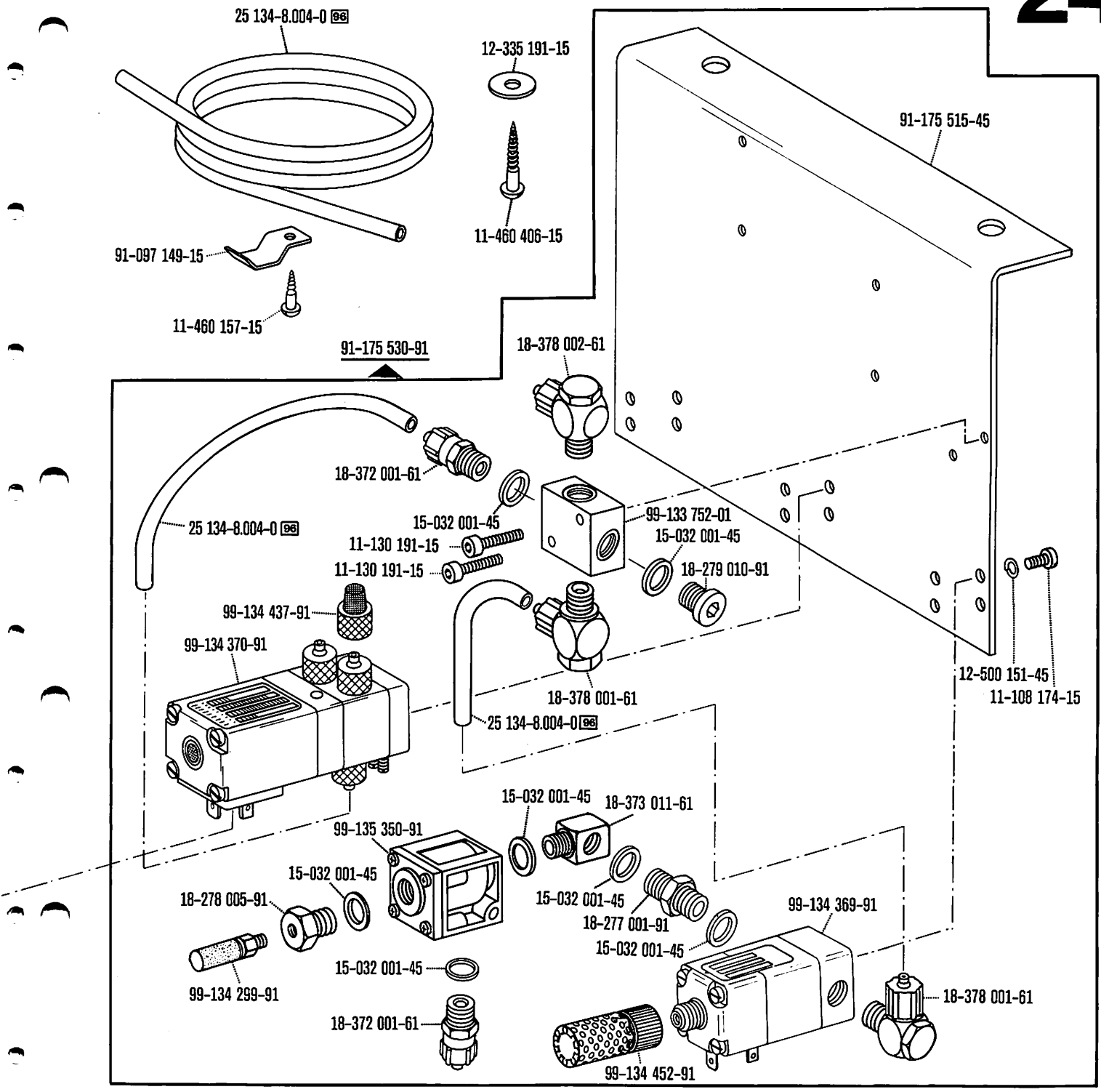

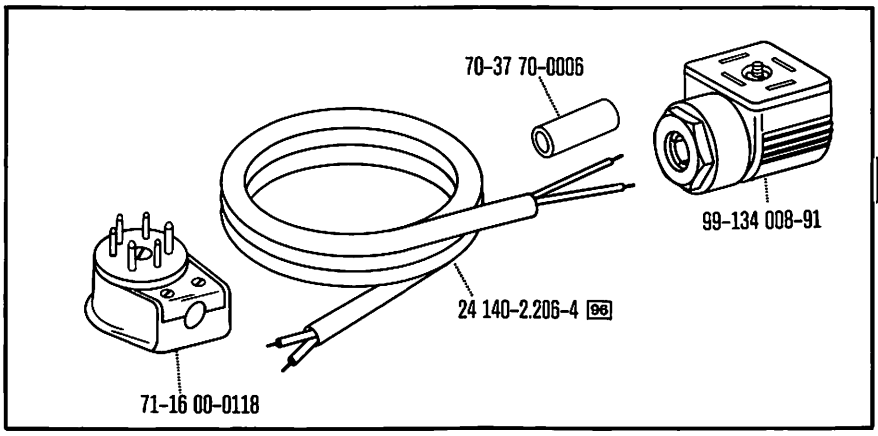

From the library of: Superior Sewing Machine & Supply LLC

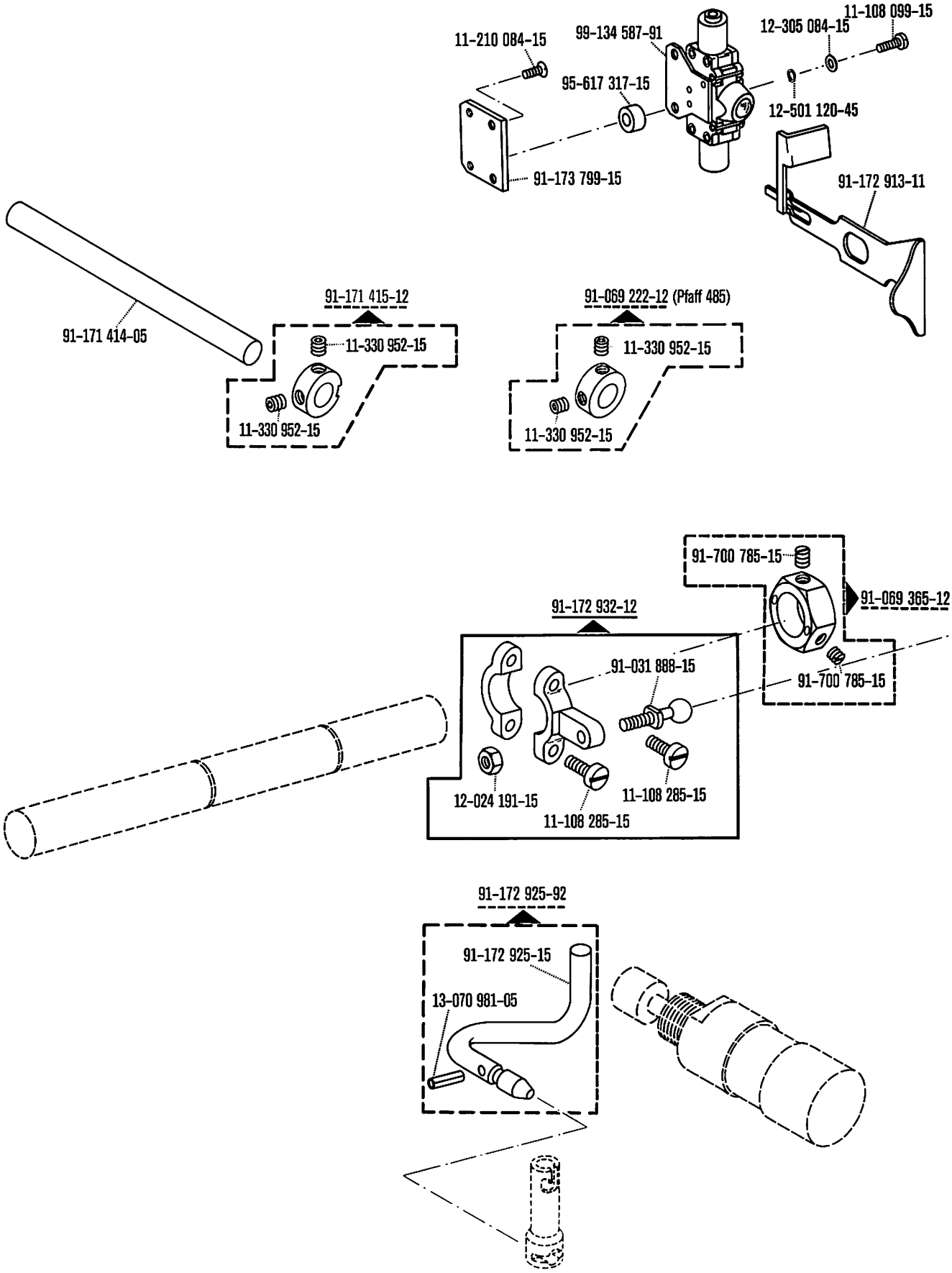

00-000 000-00 00-000 000-00 00-000 000-00 siehe Erläuterungen Seite 6
see explanations on page 8
voir légende page 10
ver explicaciones de la página 12

From the library of: Superior Sewing Machine & Supply, LLC

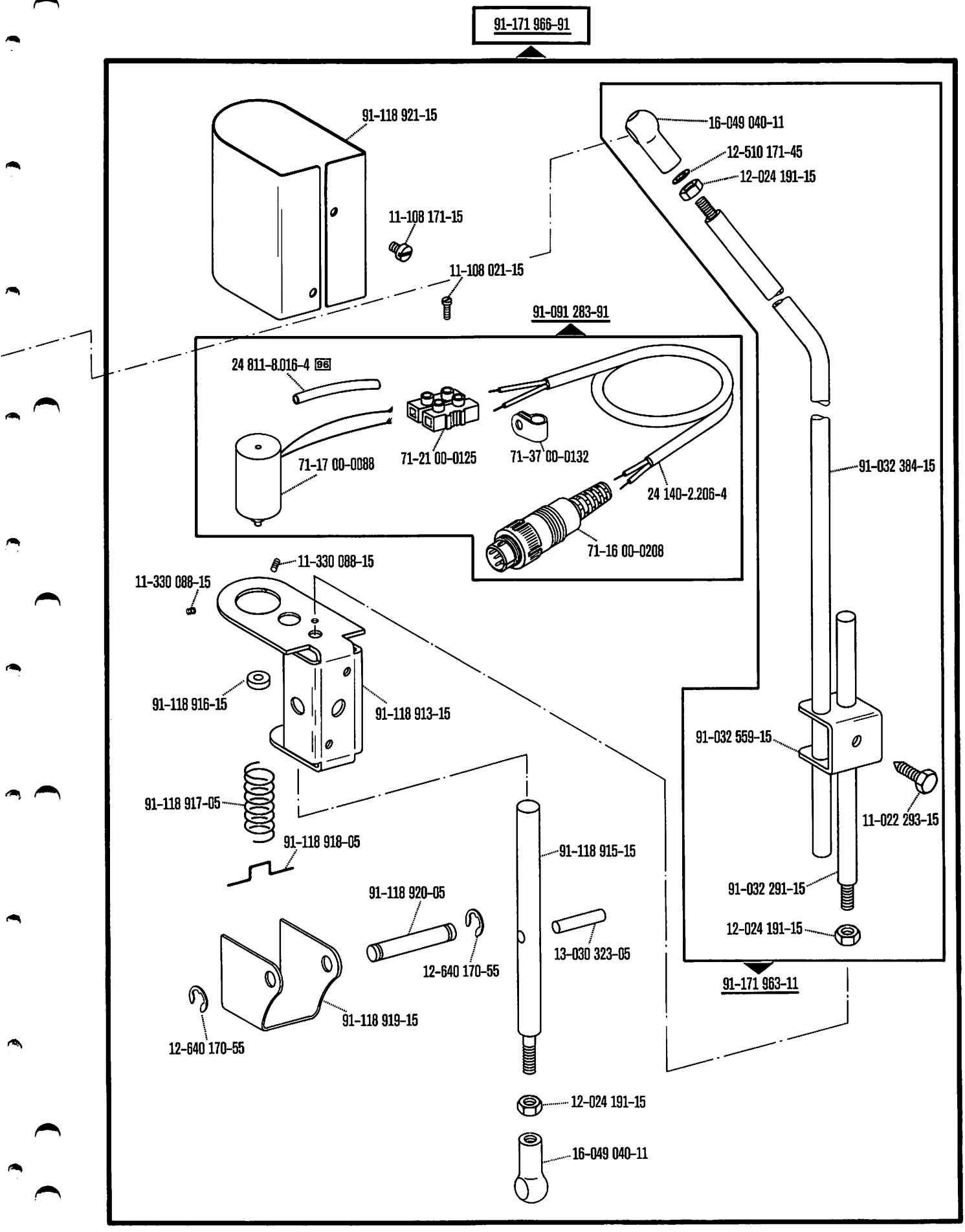

From the library of Superior Sewing Machine & Supply LLC

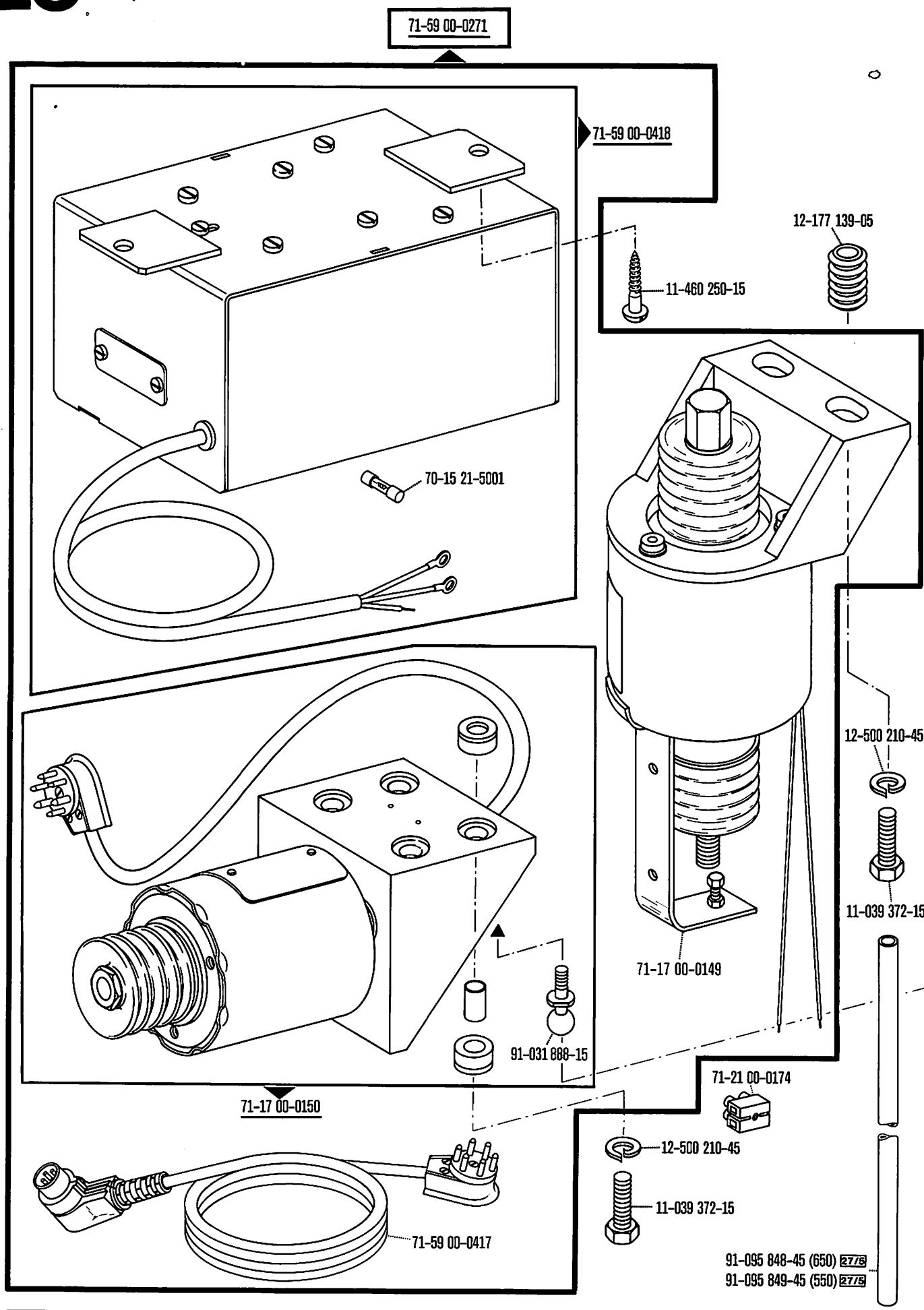

00-000 000-00 00-000 000-00 00-000 000-00 27/5 siehe Erläuterungen Seite 6
see explanations on page 8
voir légende page 10
ver explicaciones de la página 12

From the library of: Superior Sewing Machine & Supply LLC

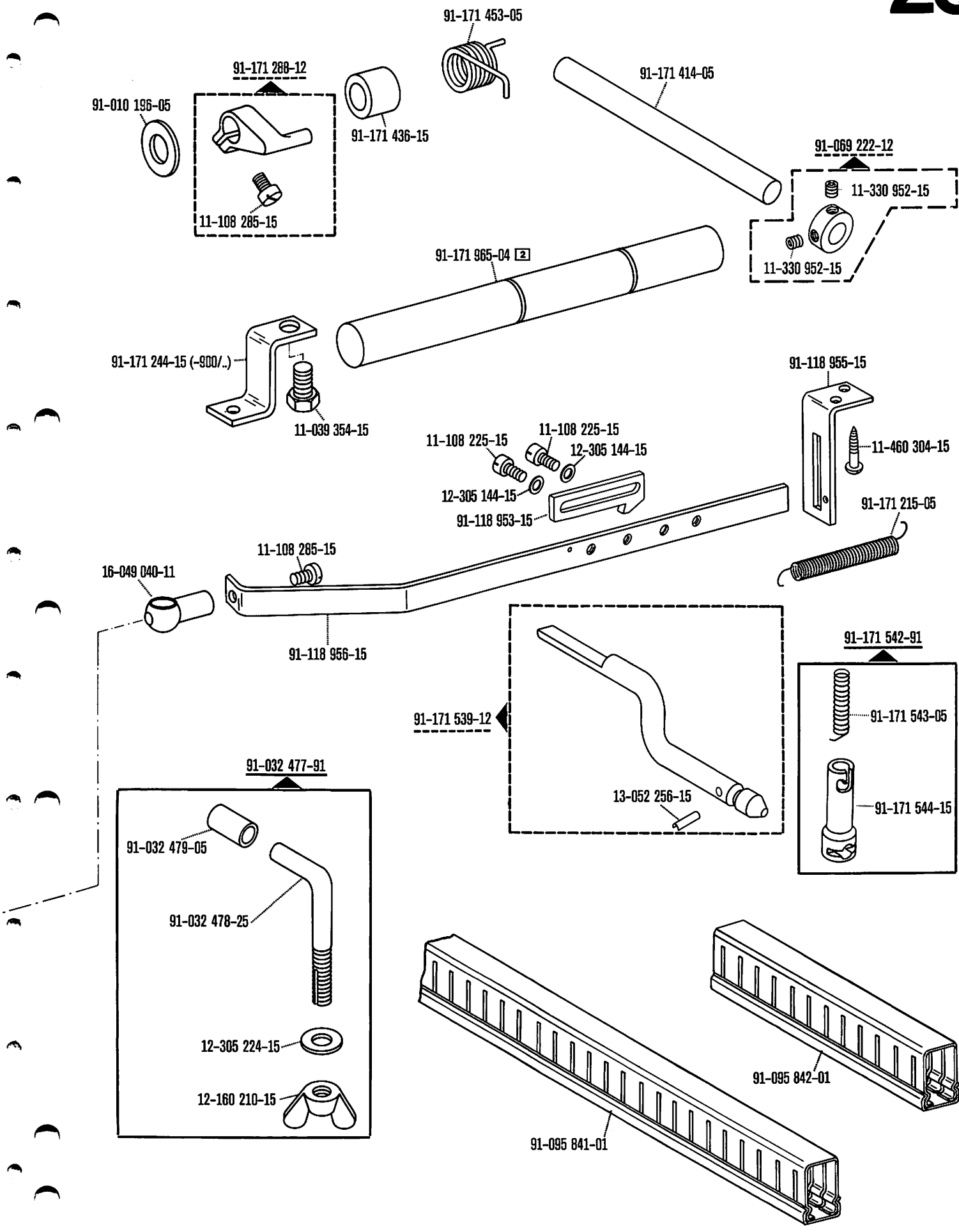

From the library of: Superior Sewing Machine & Supply LLC

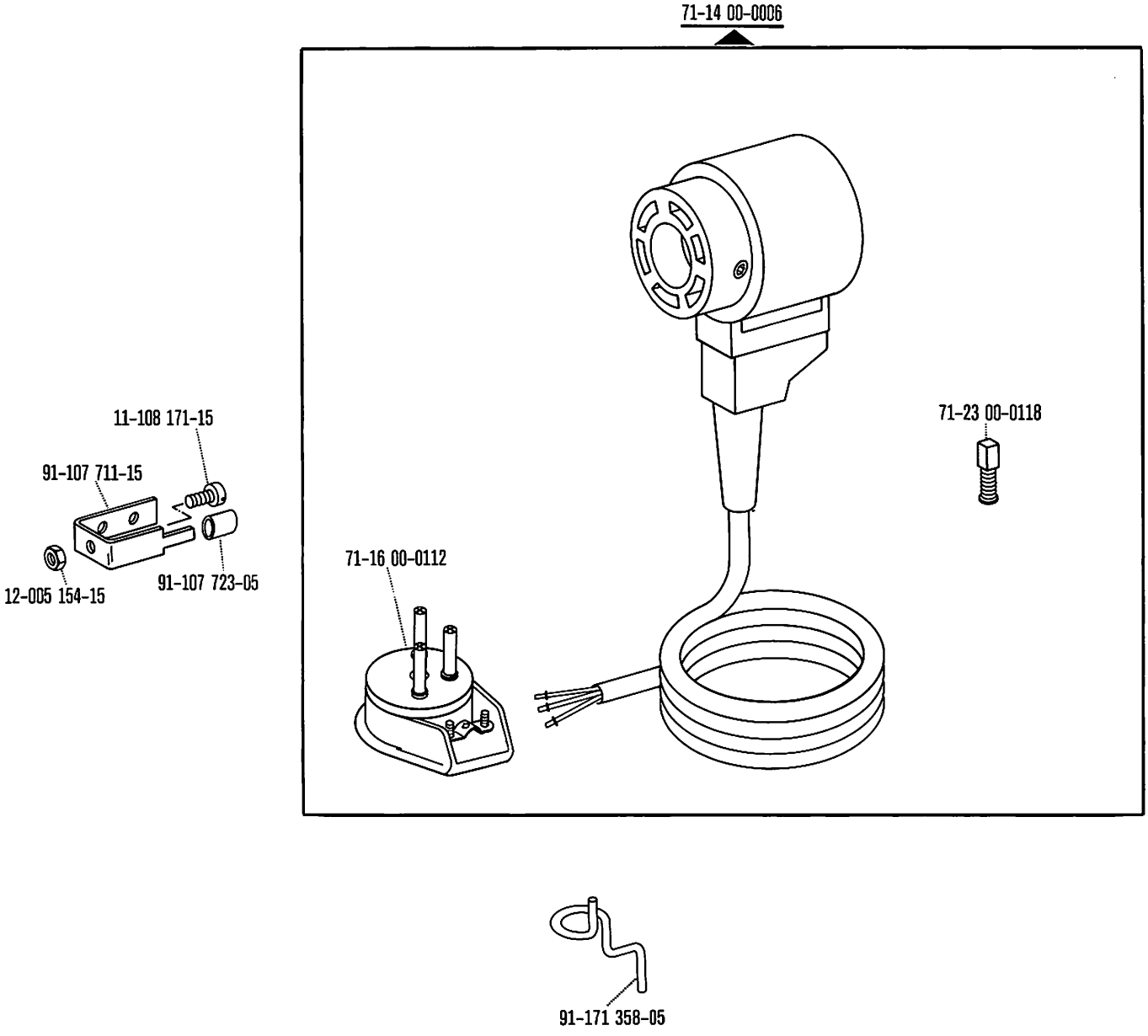

00-000 000-00 00-000 000-00 siehe Erläuterungen Seite 6
see explanations on page 8
voir légende page 10
ver explicaciones de la página 12

From the library of: Superior Sewing Machine & Supply LLC

71-59 00-0259 90/7 90/8

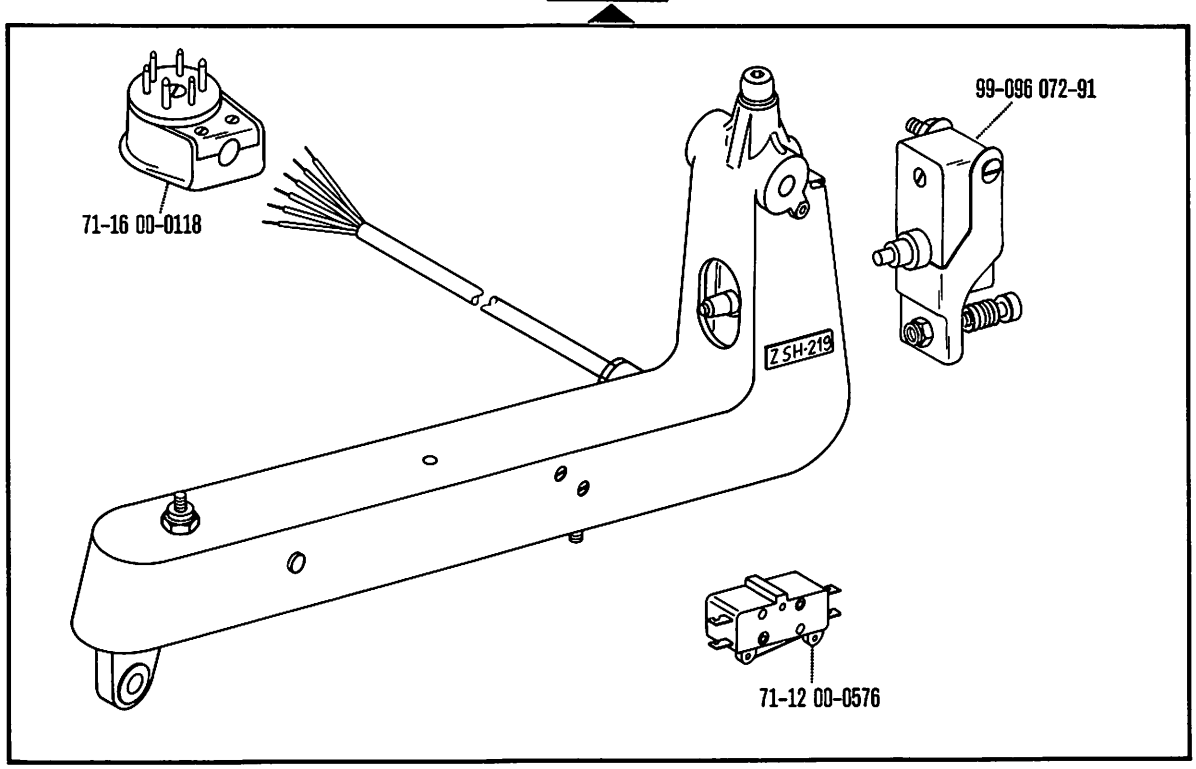

71-59 00-0268 90/8

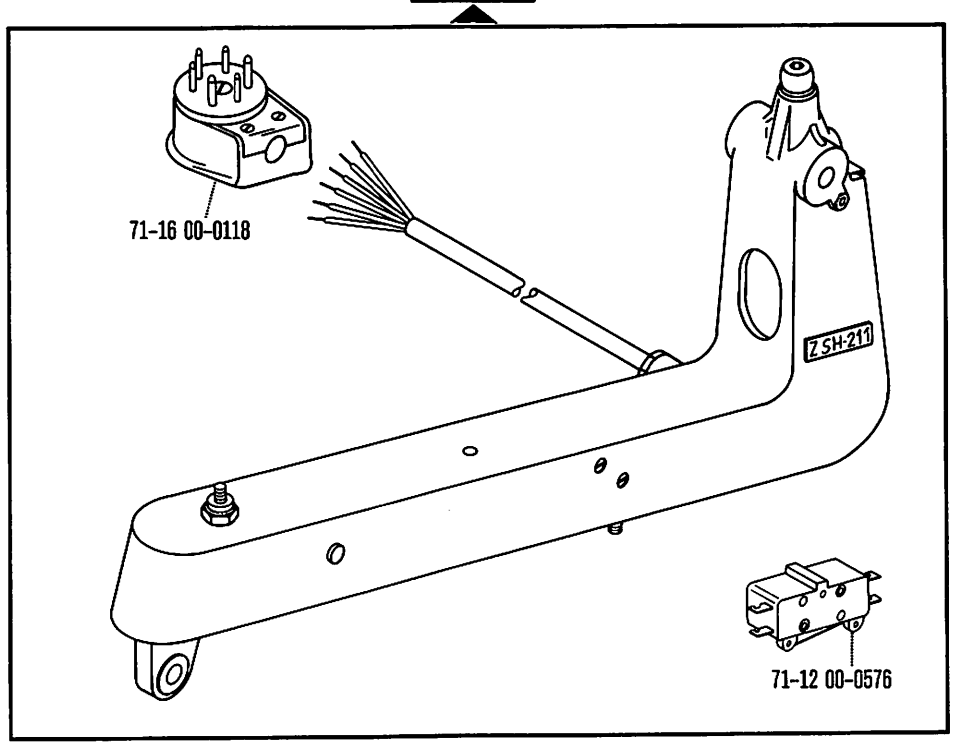

From the library of: Superior Sewing Machine & Supply LLC

(die sonstigen Teile wie Pfaff -900/01)
(for standard parts, please refer to the Pfaff -900/01)
(les autres pièces sont les mêmes que celles de la Pfaff -900/01)
(las demás piezas iguales que las de la Pfaff -900/01)

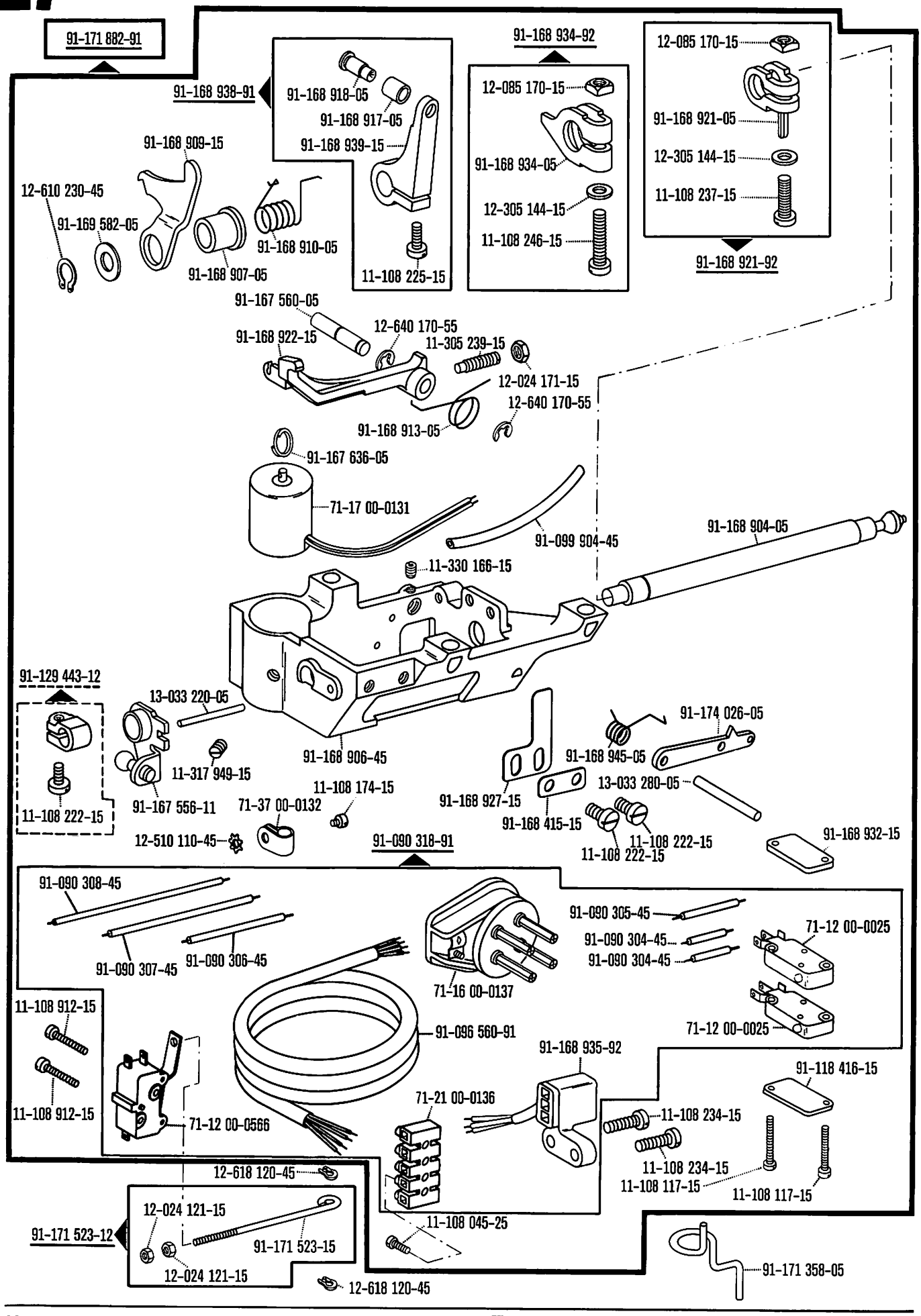

00-000 000-00 00-000 000-00 00-000 000-00 00-000 000-00 siehe Erläuterungen Seite 6
see explanations on page 8
voir légende page 10
ver explicaciones de la página 12

From the library of: Superior Sewing Machine & Supply, LLC

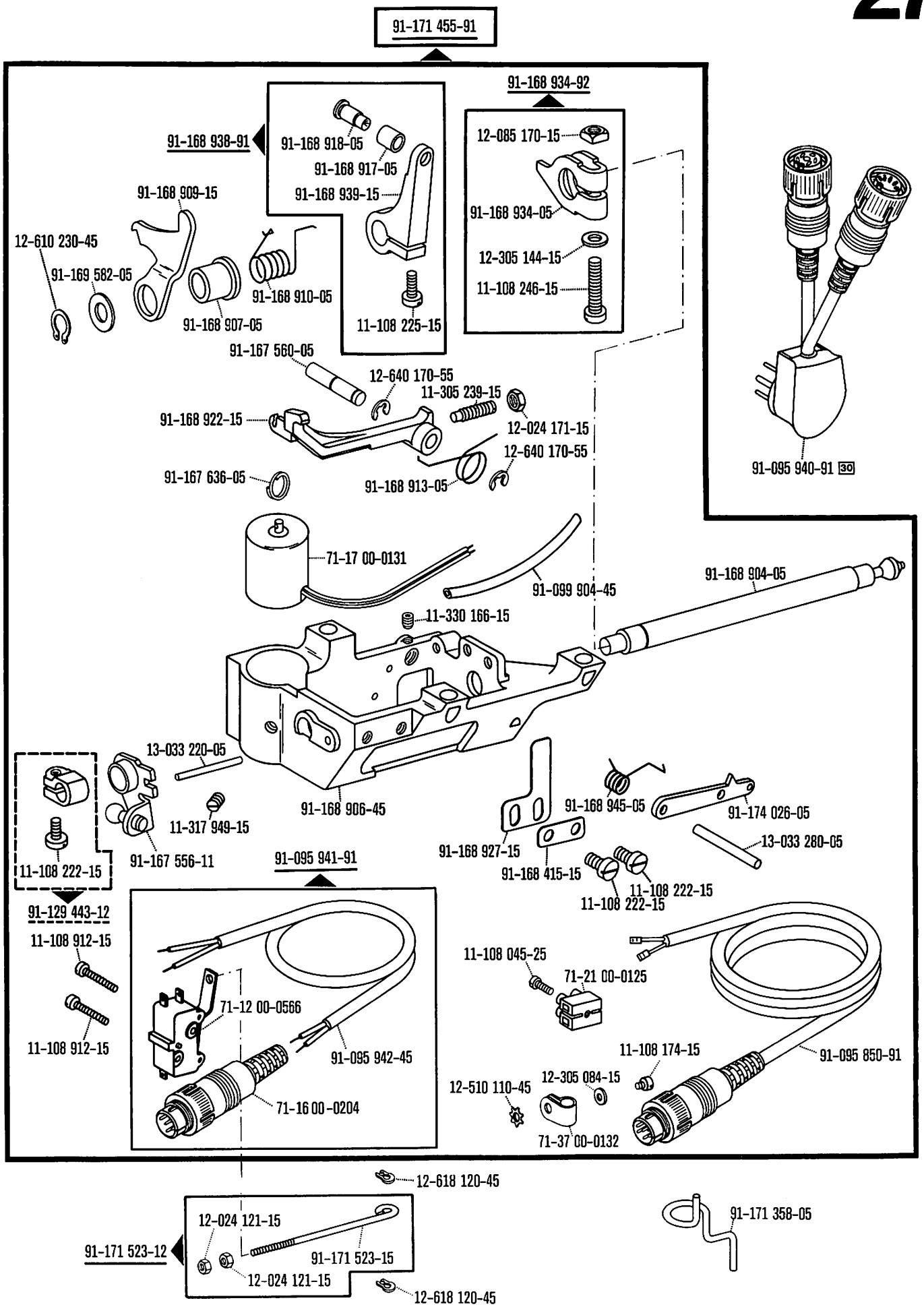

From the library of Superior Sewing Machine & Supply LLC

(die sonstigen Teile wie Pfaff -900/01)
(for standard parts, please refer to the Pfaff -900/01)
(les autres pièces sont les mêmes que celles de la Pfaff -900/01)
(las demás piezas iguales que las de la Pfaff -900/01)

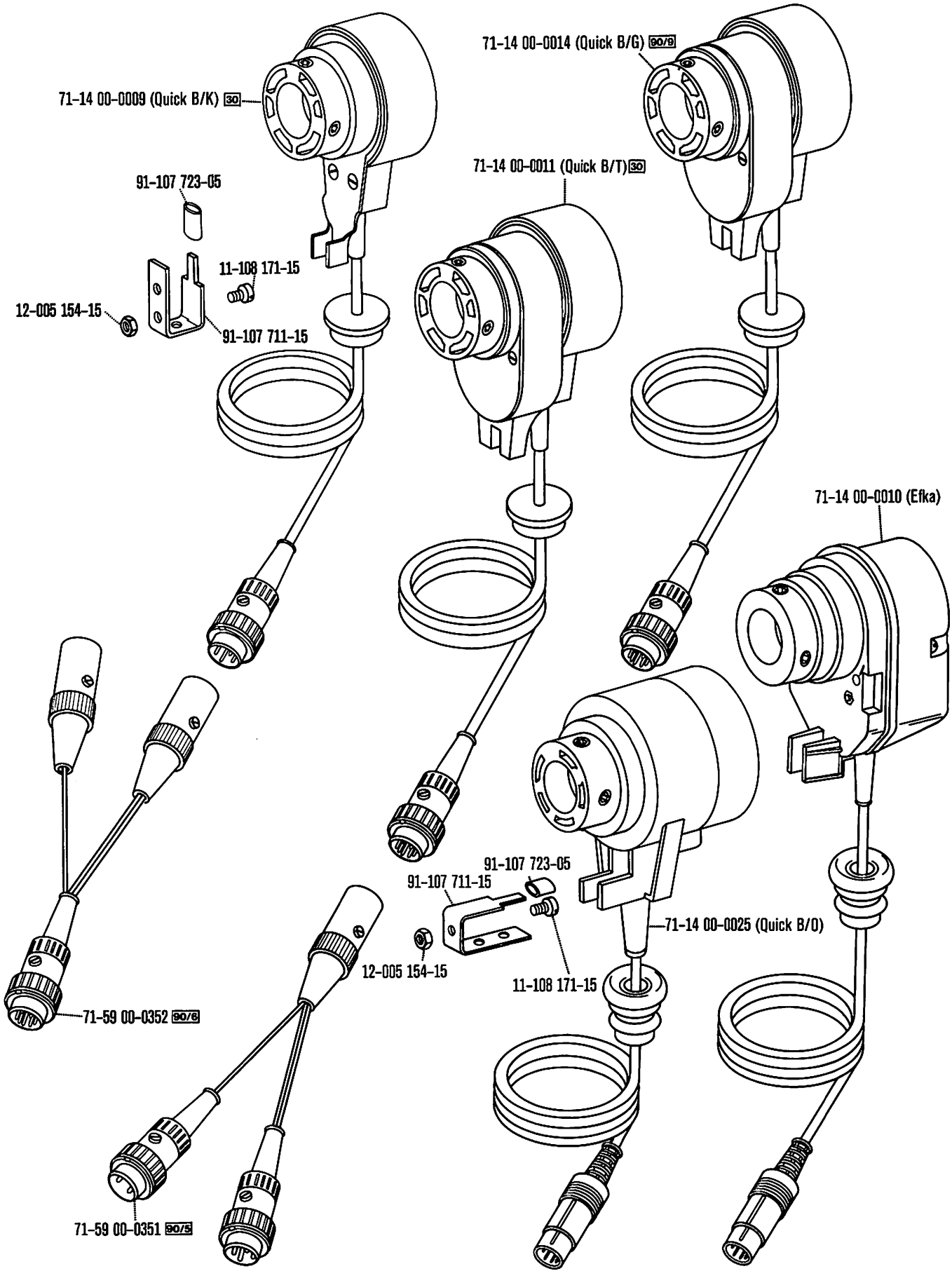

00-000 000-00 30 90/5 90/6 90/8 siehe Erläuterungen Seite 6
see explanations on page 8
voir légende page 10
Ver explicaciones de la página 12

From the library of: Superior Sewing Machine & Supply LLC

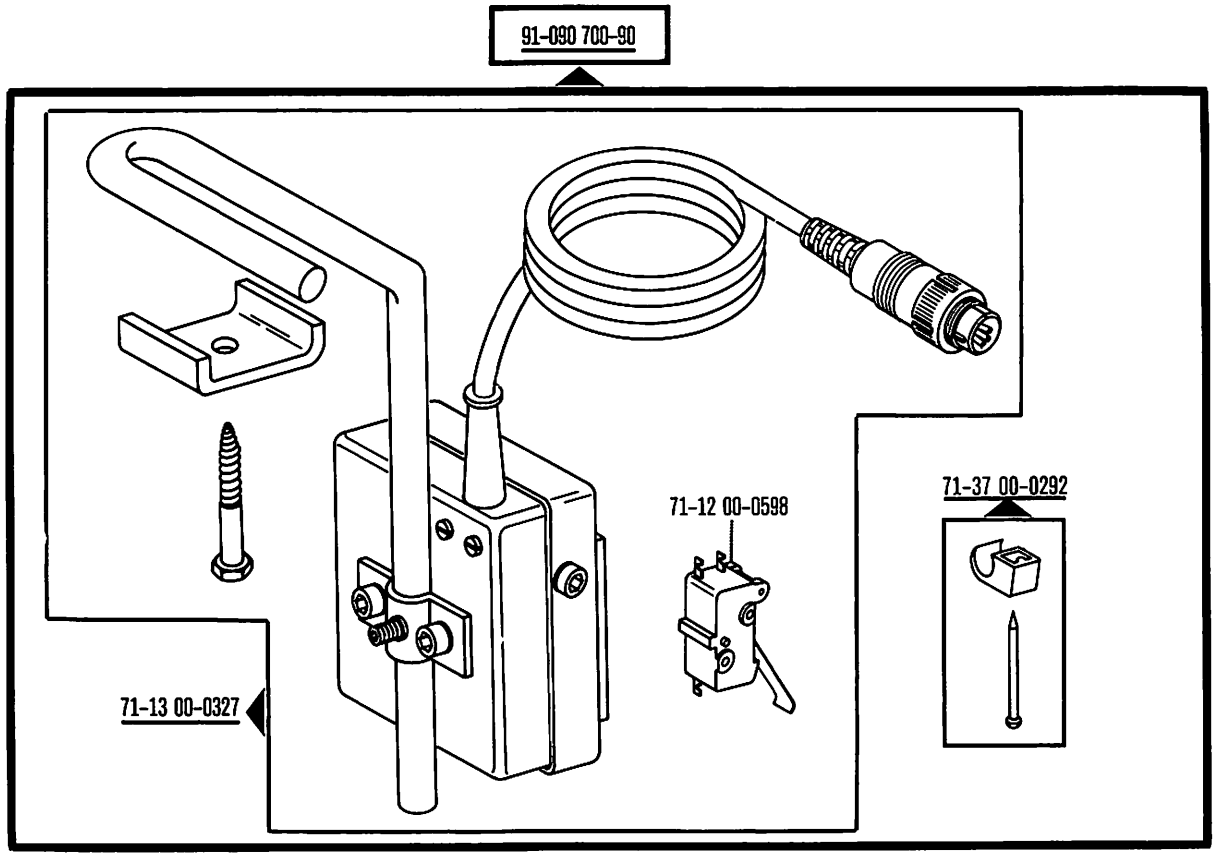

From the library of: Superior Sewing Machine & Supply LLC

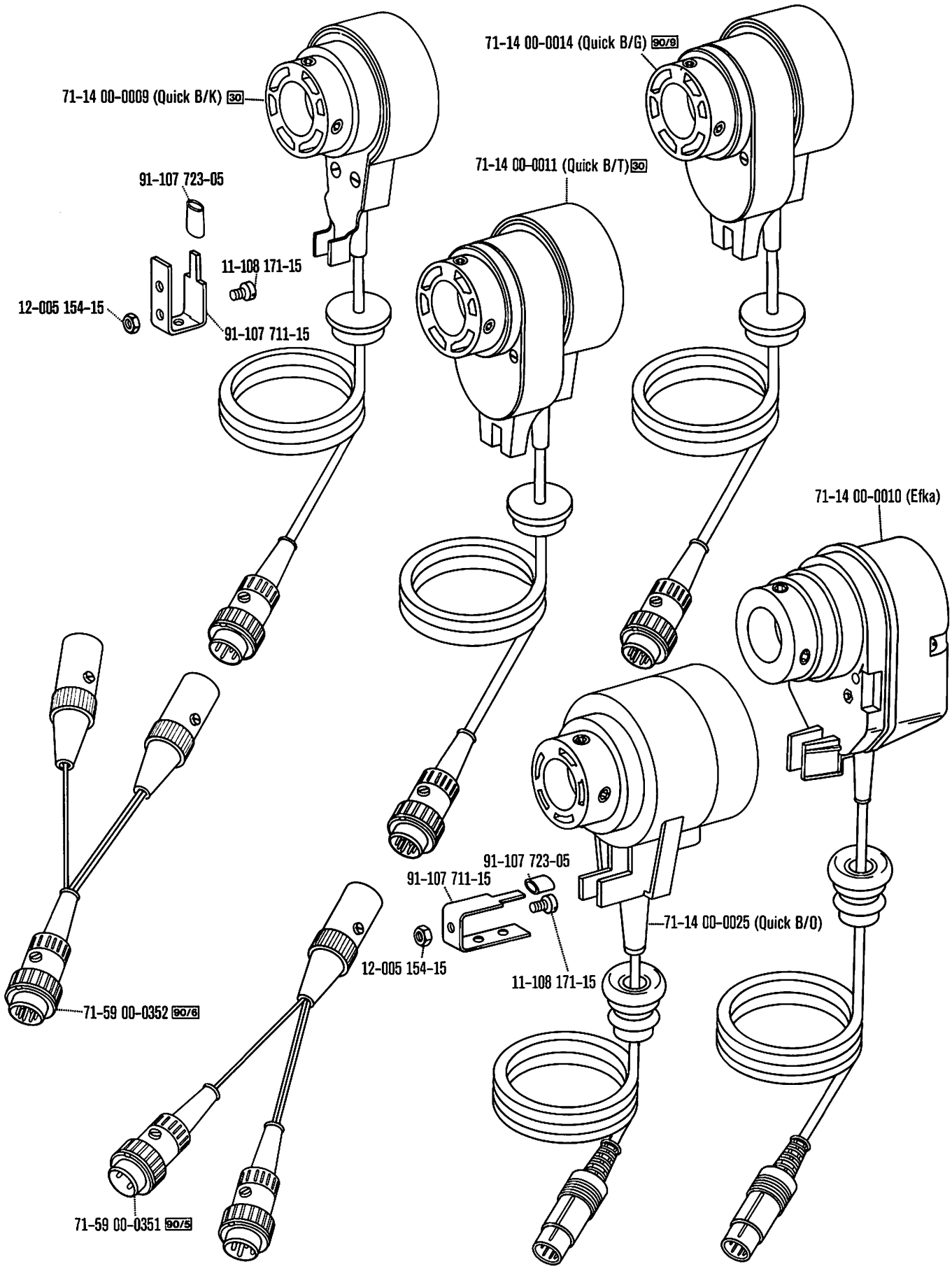

00-000 000-00 30 90/5 90/6 90/9 siehe Erläuterungen Seite 6
see explanations on page 8
voir légende page 10
ver explicaciones de la página 12

From the library of: Superior Sewing Machine & Supply, LLC

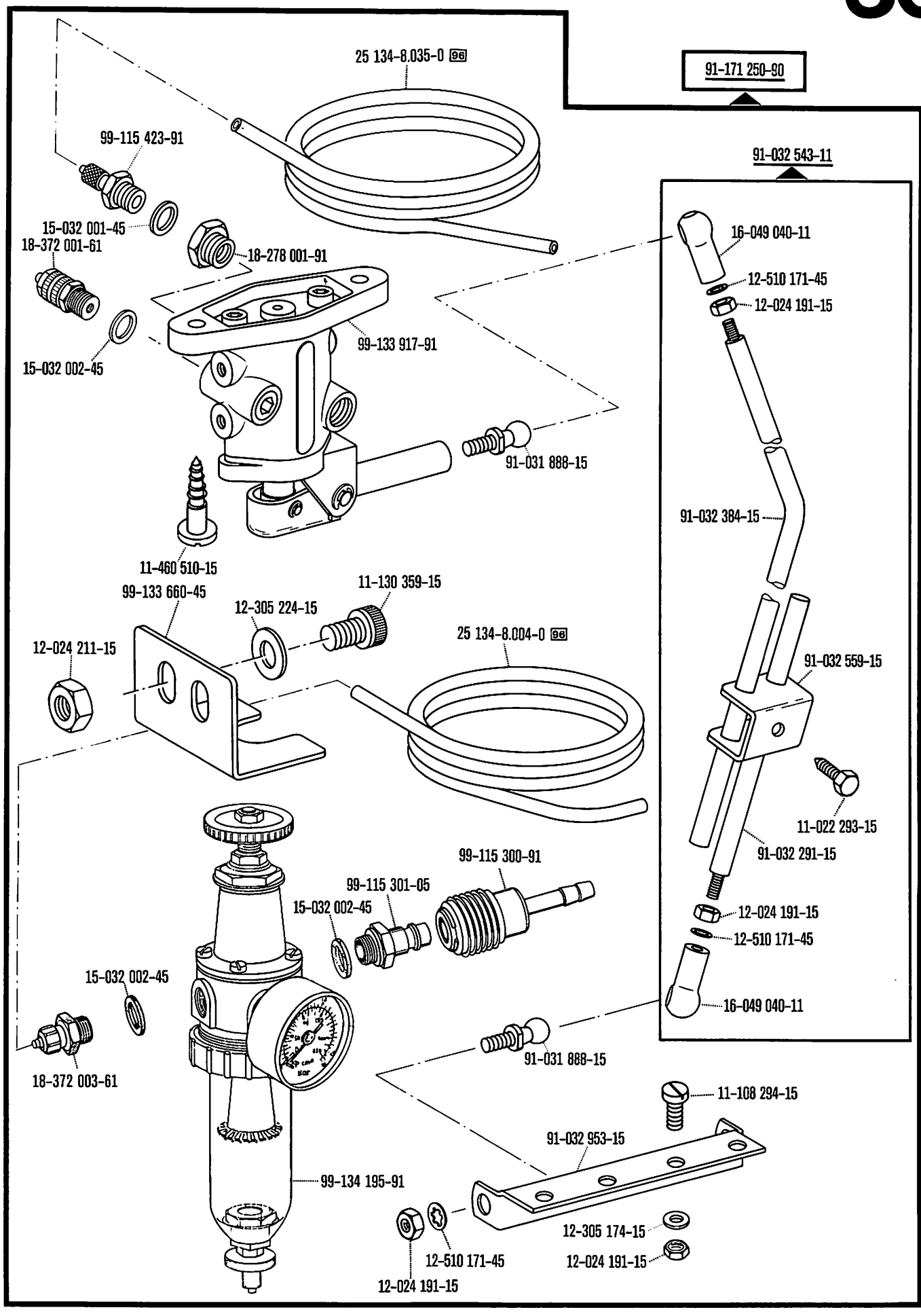

00-000 000-00 00-000 030-00 00-000 000-00 96 siehe Erläuterungen Seite 6
see explanations on page 8
voir légende page 10
ver explicaciones de la página 12

From the library of Superior Sewing Machine & Supply LLC

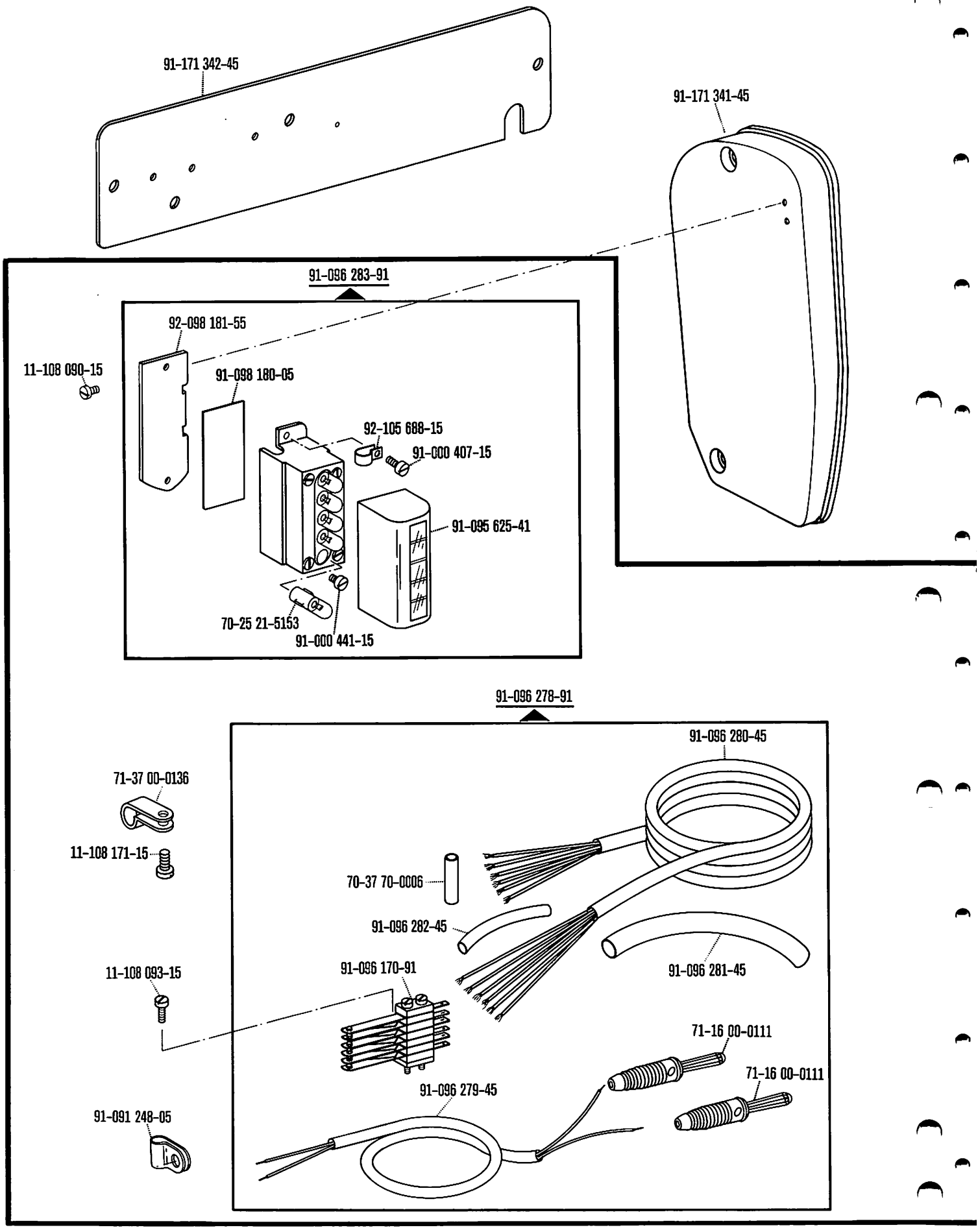

00-000 000-00 00-000 000-00 siehe Erläuterungen Seite 6
see explanations on page 8
voir légende page 10
ver explicaciones de la página 12

From the library of: Superior Sewing Machine & Supply LLC

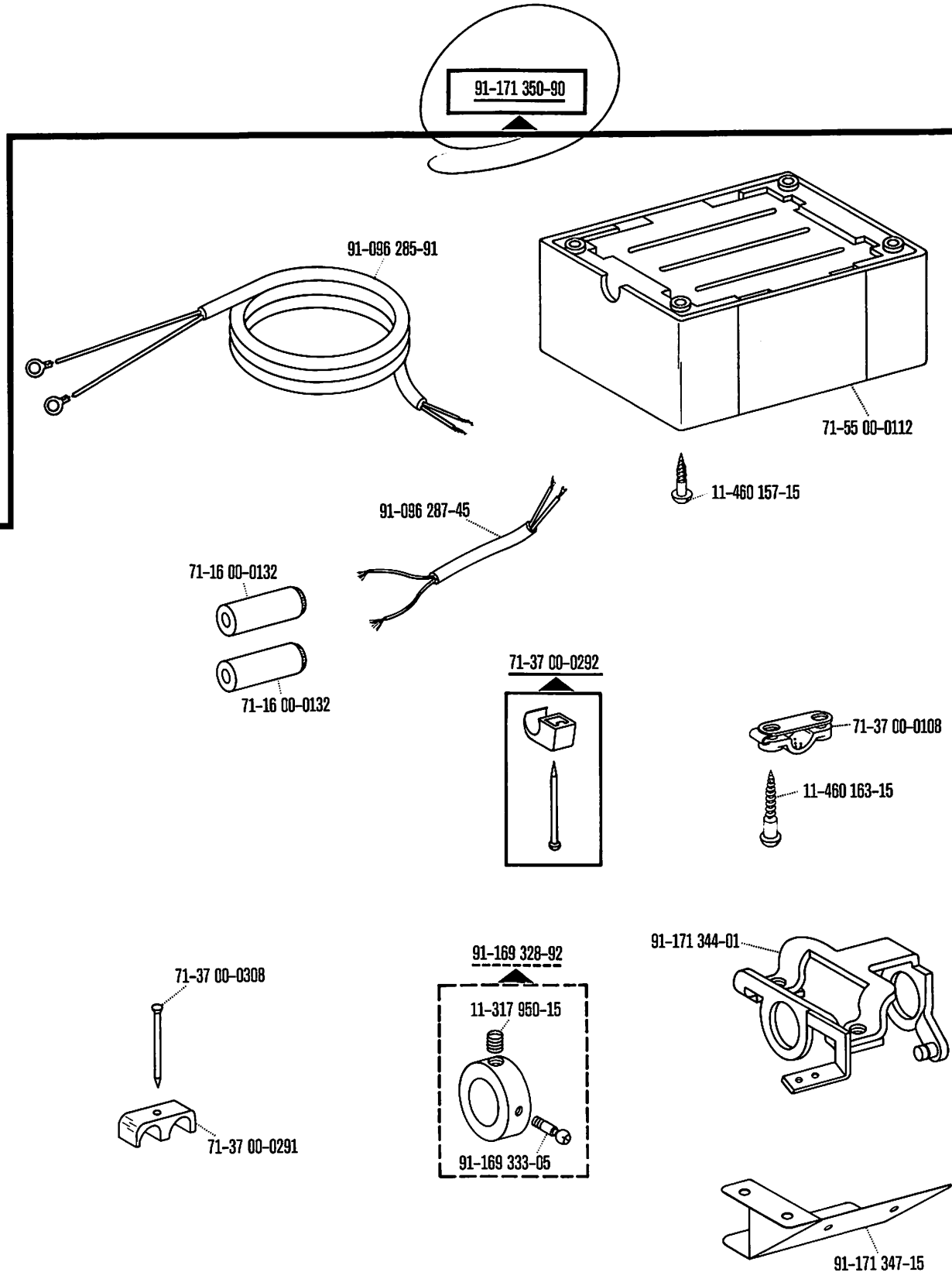

From the library of: Superior Sewing Machine & Supply LLC

91-171 462-90

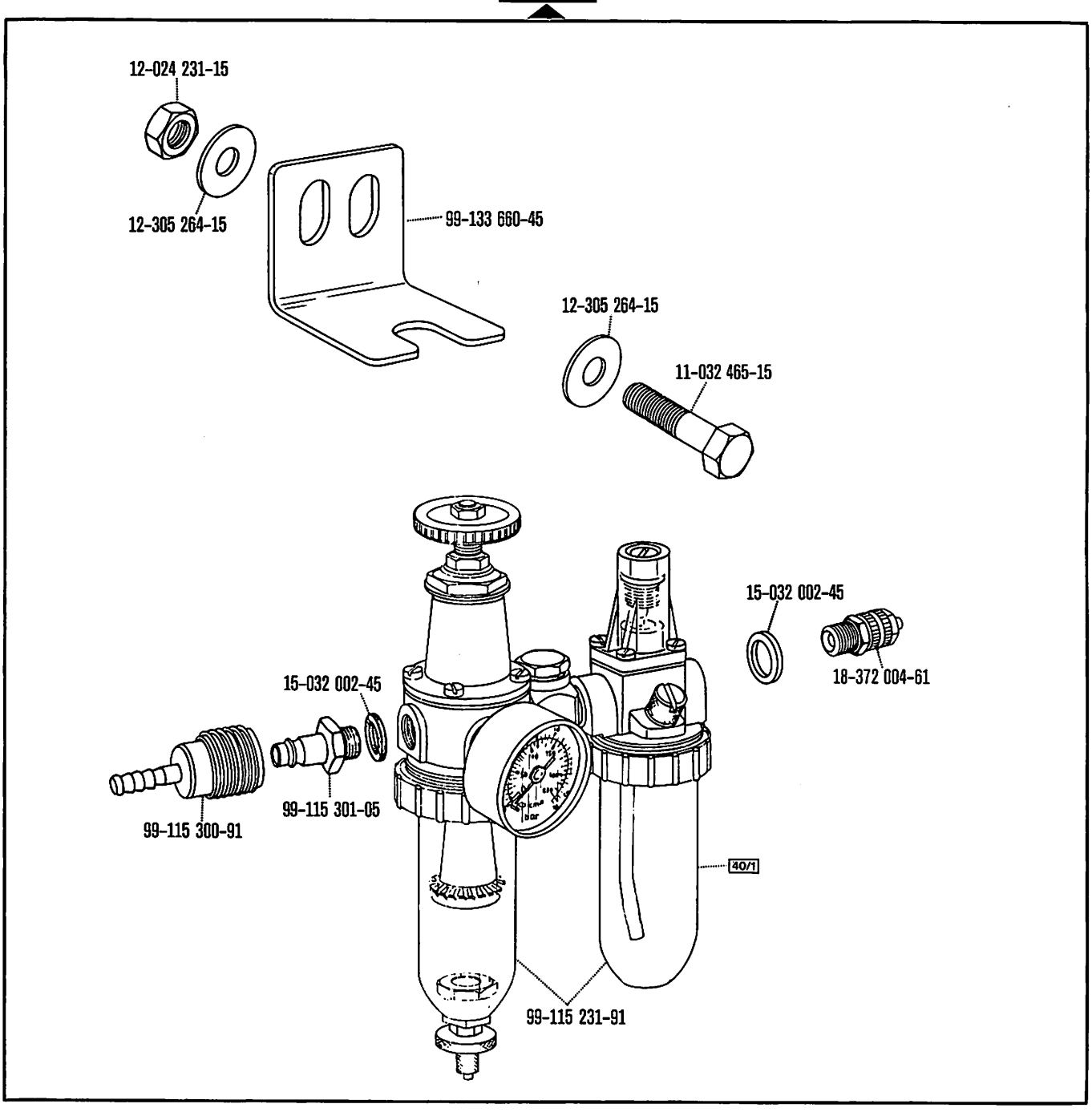

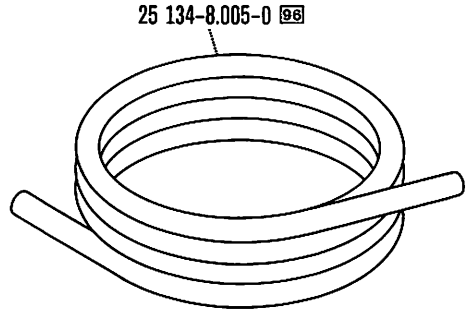

00-000 000-00 00-000 000-00 40/1 96 siehe Erläuterungen Seite 6
see explanations on page 8
voir légende page 10
ver explicaciones de la página 12

From the library of: Superior Sewing Machine & Supply, LLC

91-082 231-90

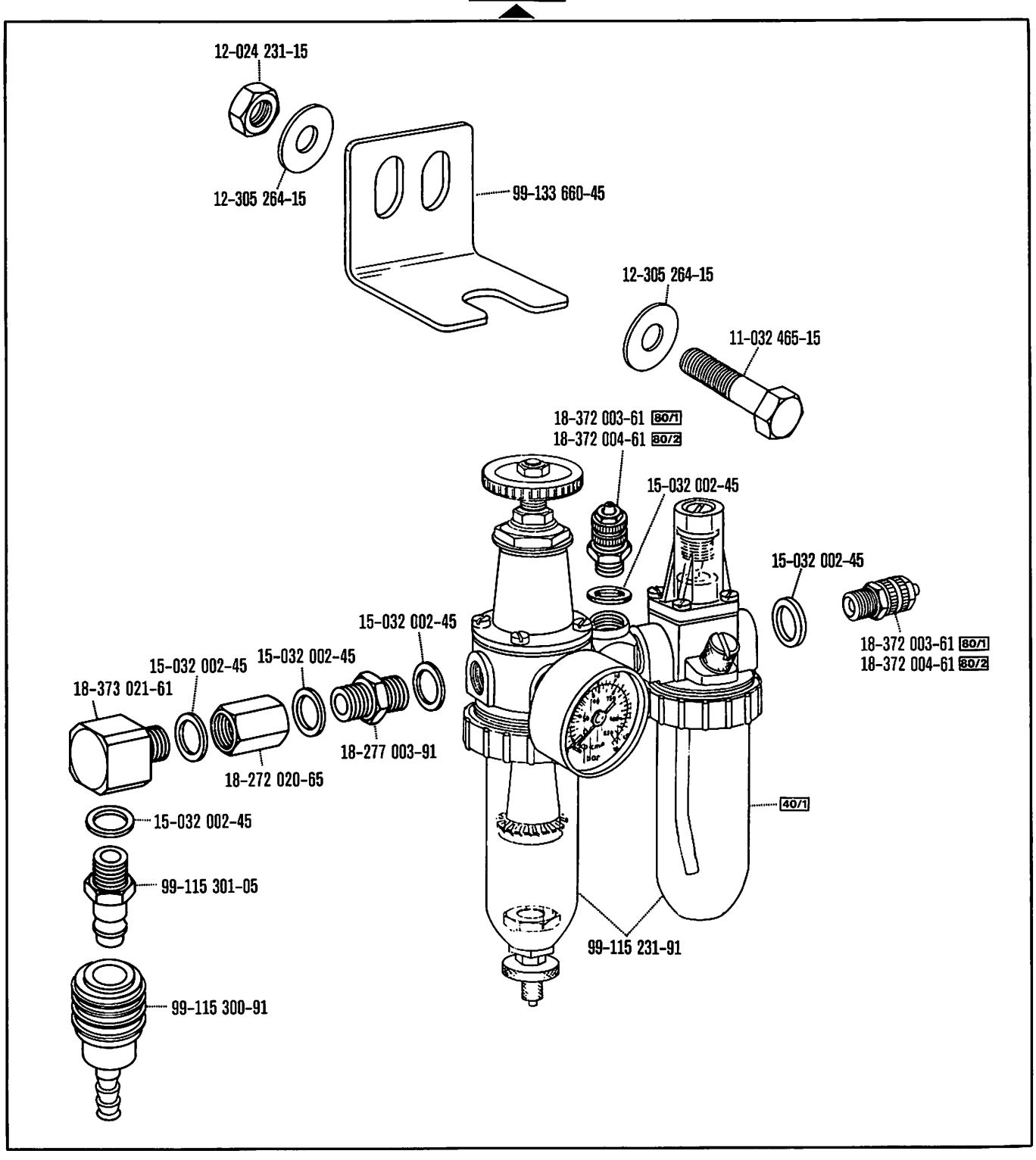

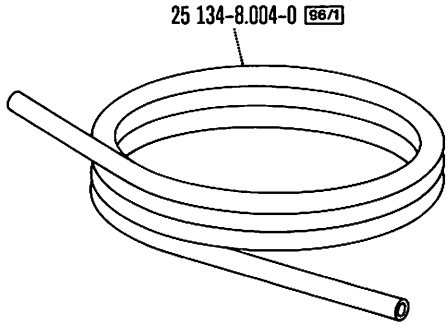

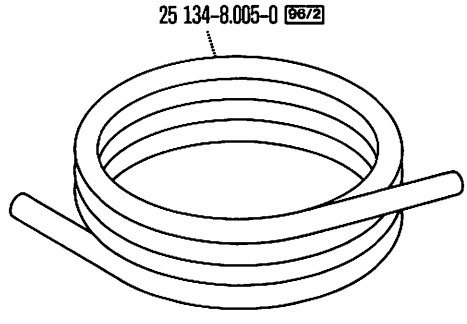

From the library of Superior Sewing Machine & Supply LLC

91-033 073-90

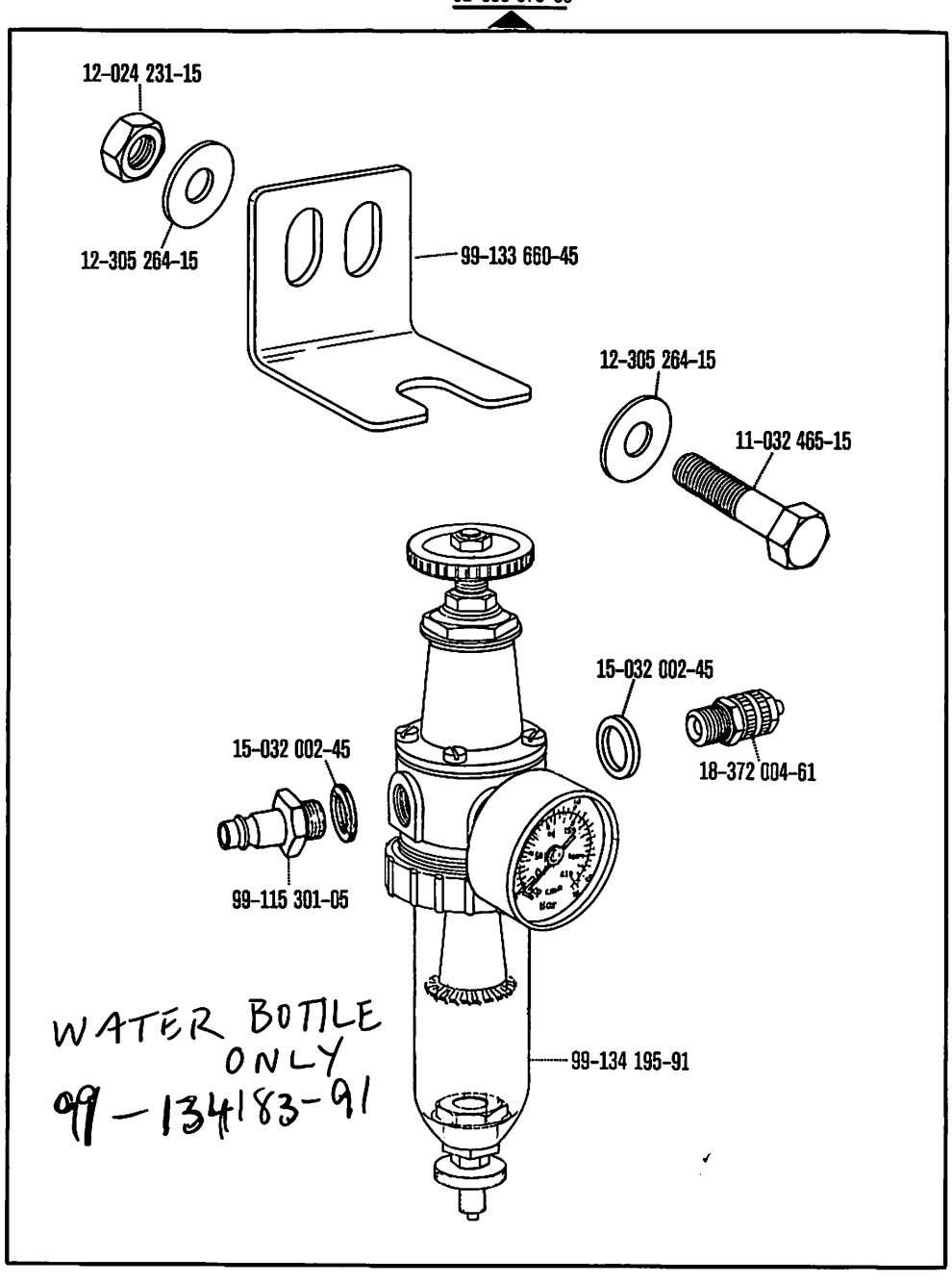

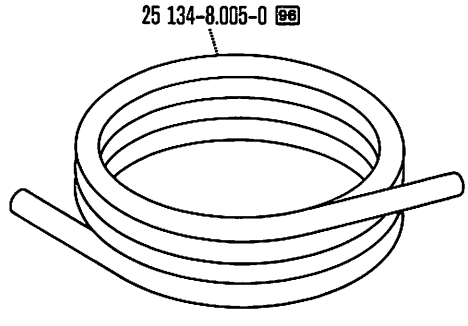

00-000 000-00 00-000 000-00 96 siehe Erläuterungen Seite 6
see explanations on page 8
voir légende page 10
ver explicaciones de la página 12

From the library of: Superior Sewing Machine & Supply LLC

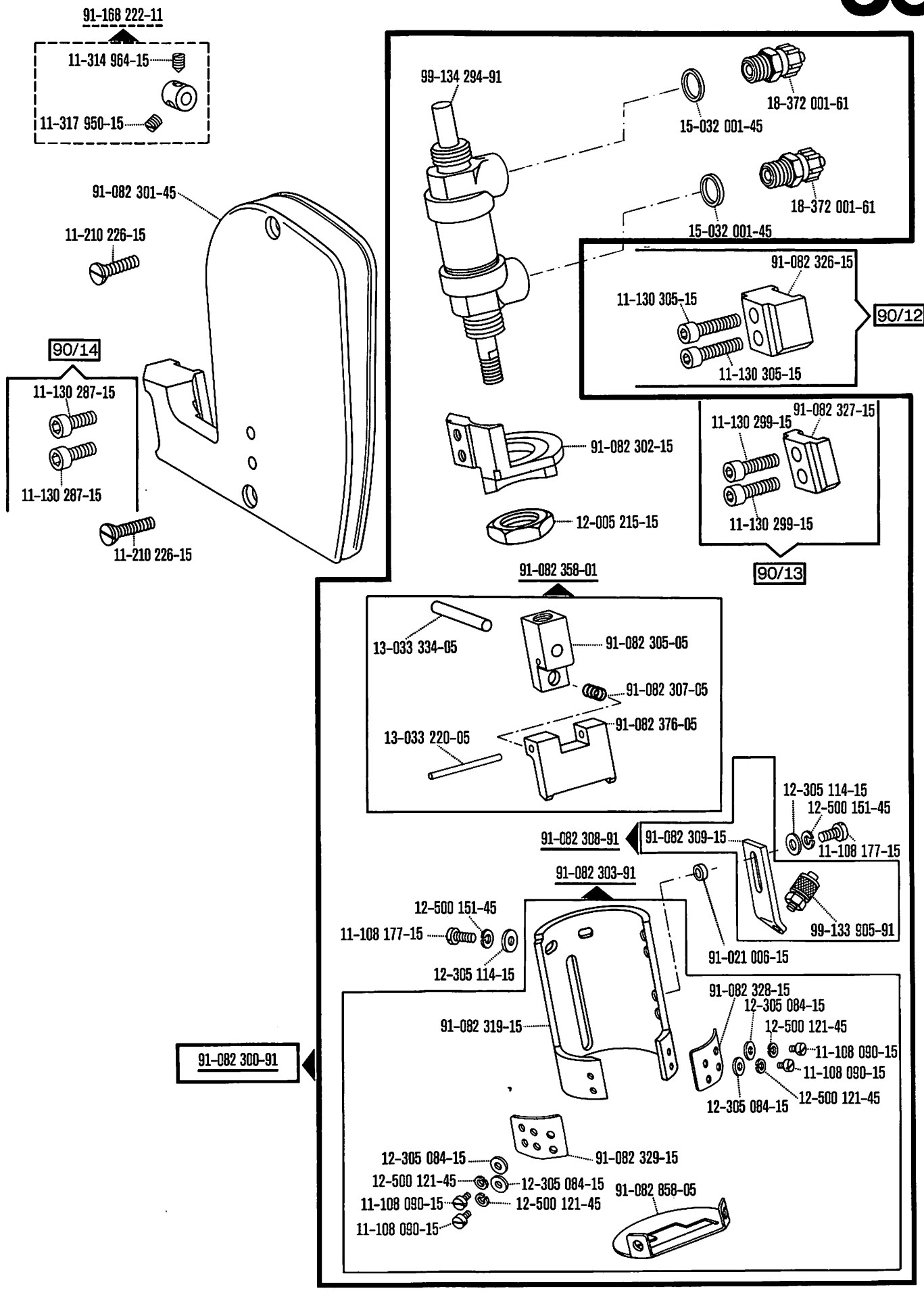

From the library of: Superior Sewing Machine & Supply LLC

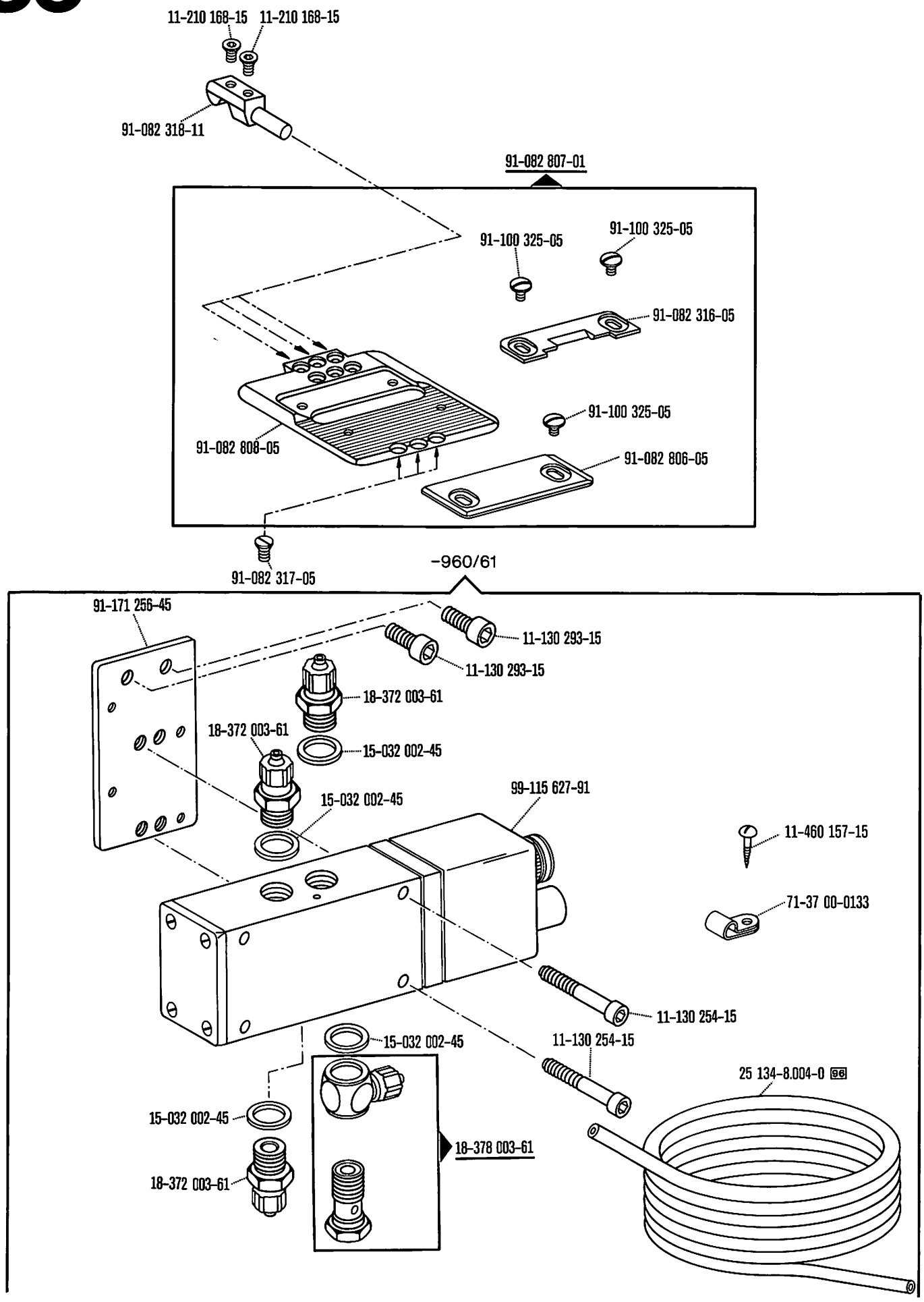

00-000 000-00 00-000 000-00 96 siehe Erläuterungen Seite 6
see explanations on page 8
voir légende page 10
ver explicaciones de la página 12

From the library of: Superior Sewing Machine & Supply LLC

91-170 783-91

71-16 00-0141
71-16 00-0140
71-37 00-0257
91-096 623-91
71-37 00-0133
91-099 811-05
71-37 00-0167
70-37 45-0002
71-37 00-0173
11-173 171-55
91-107 888-45
11-108 117-15
11-108 099-15
91-107 889-45
91-107 890-05
71-12 00-0025
91-107 891-15
11-210 038-15
11-210 038-15
91-107 892-15
11-460 109-15
91-171 287-45
11-186 976-15
11-186 976-15
91-176 591-25
70-37 15-0003
91-100 270-15
71-16 00-0142
71-16 00-0143

91-090 173-91

94/7
99-133 265-91

From the library of: Superior Sewing Machine & Supply LLC

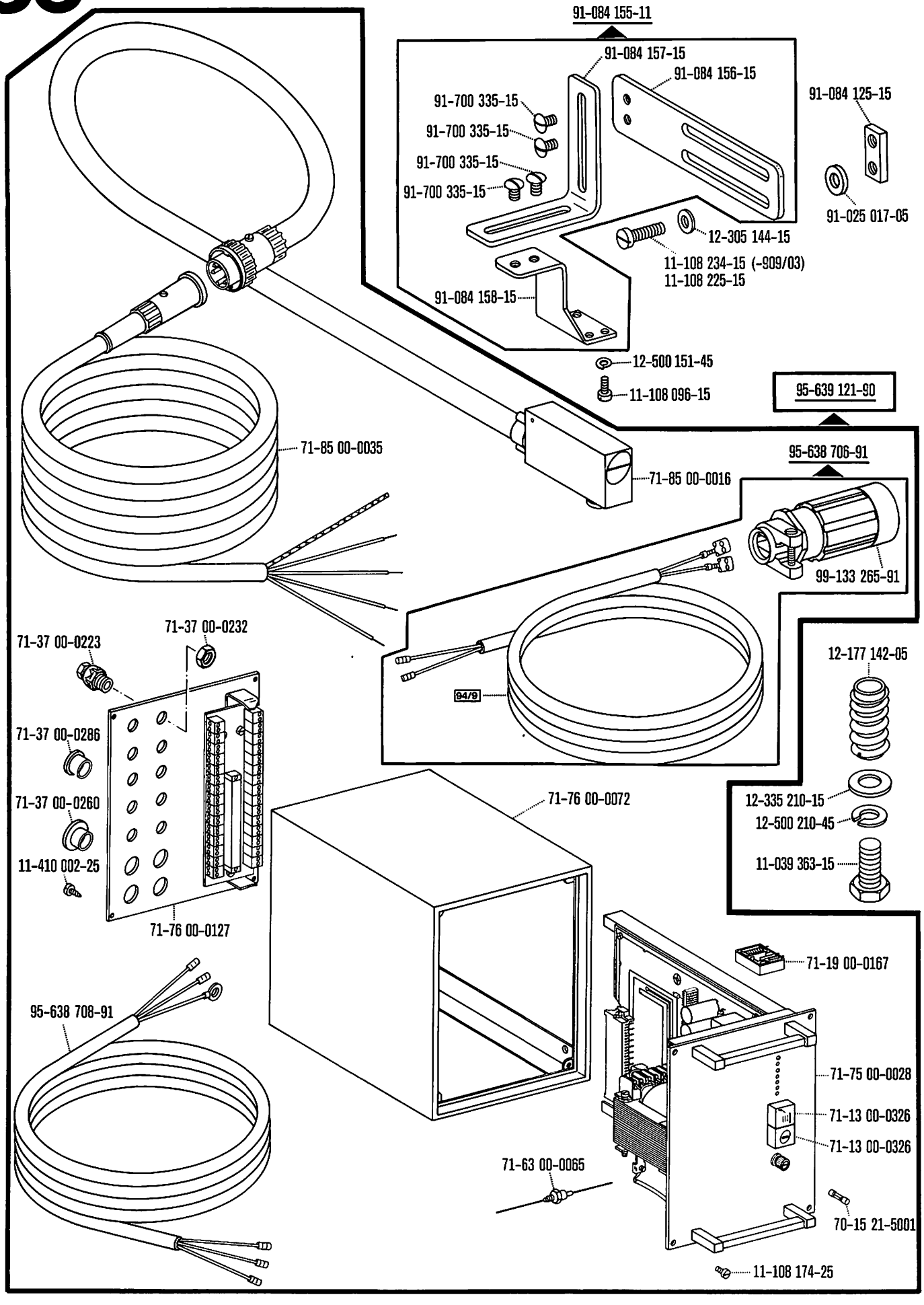

00-000 000-00 00-000 000-00 00-000 000-00 94/9 siehe Erläuterungen Seite 6
see explanations on page 8
voir légende page 10
ver explicaciones de la página 12

From the library of: Superior Sewing Machine & Supply LLC

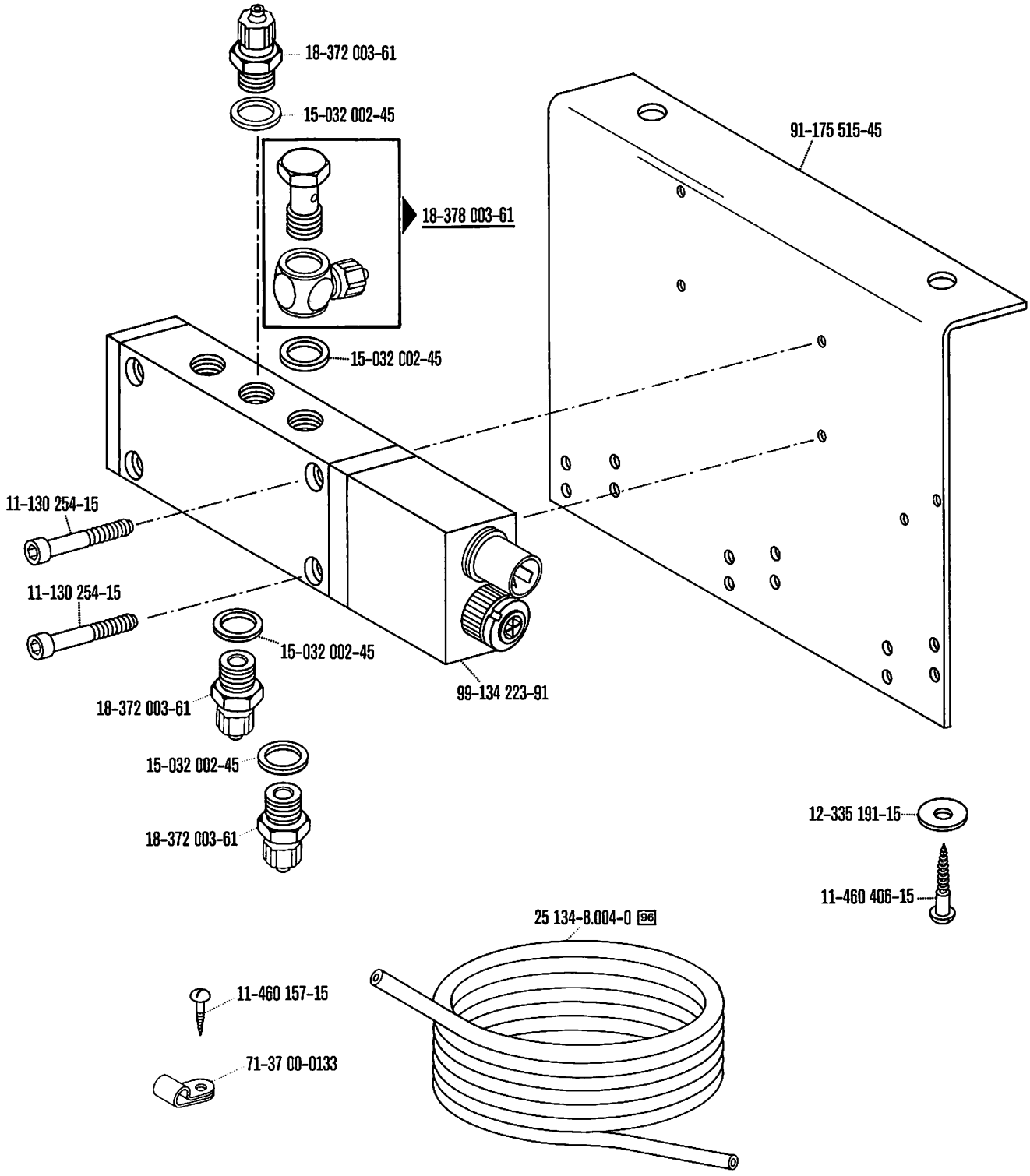

From the library of: Superior Sewing Machine & Supply LLC

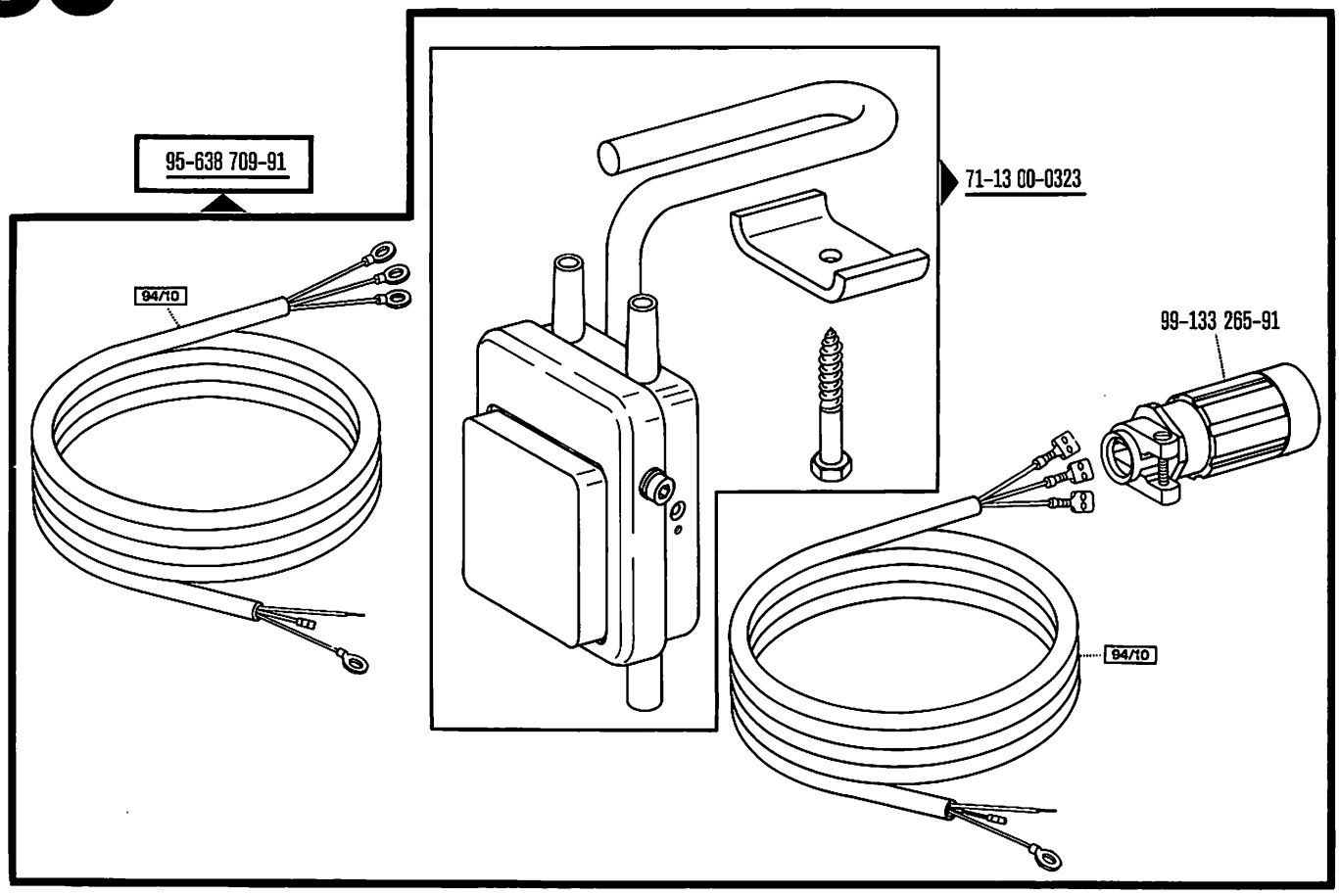

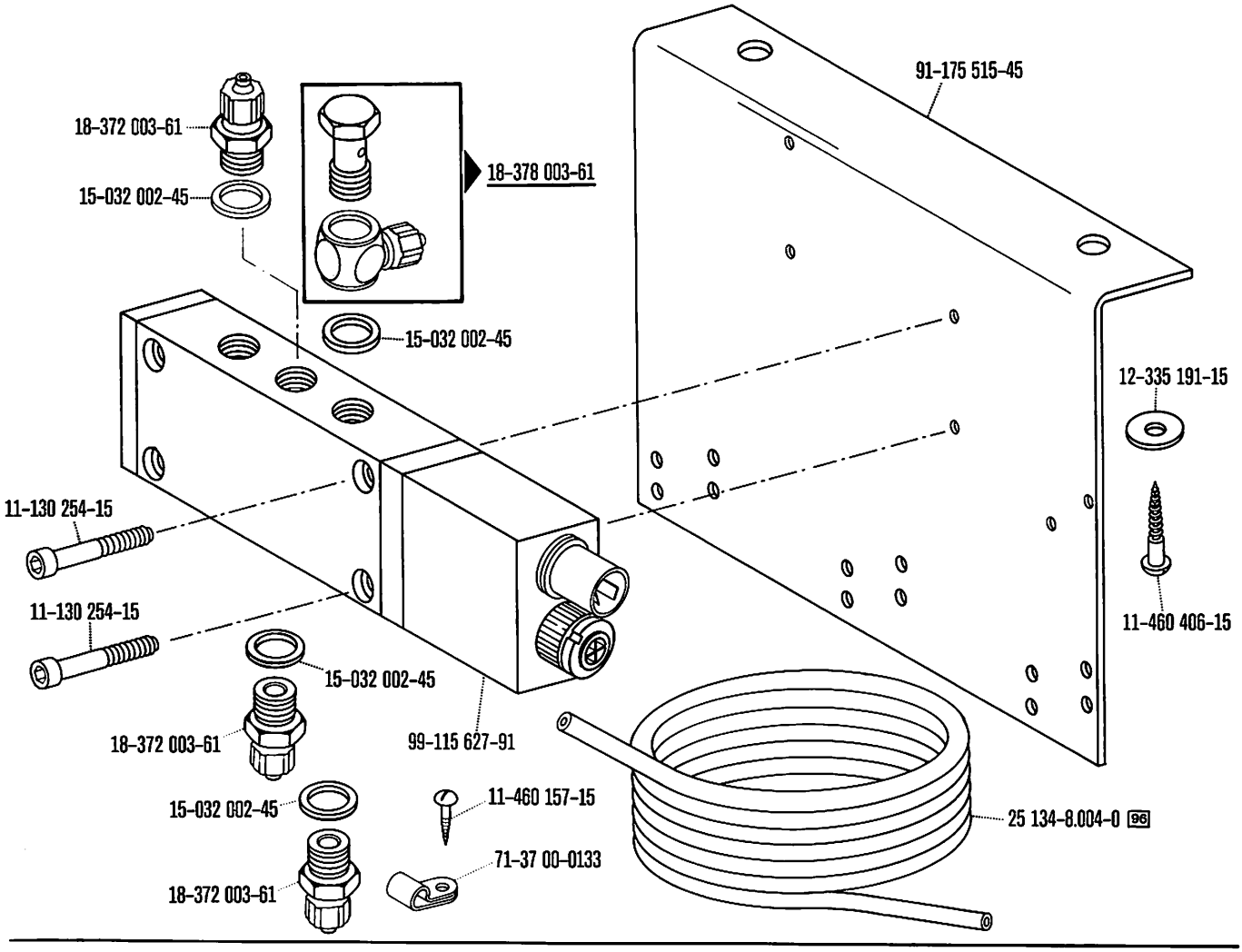

00-000 000-00 00-000 000-00 00-000 000-00 94/10 96 siehe Erläuterungen Seite 6
see explanations on page 8
voir légende page 10
ver explicaciones de la página 12

From the library of: Superior Sewing Machine & Supply LLC

Unterklasse	–706/02; –706/04; –706/82; –706/84
Subclass	–706/02; –706/04; –706/82; –706/84
Sous-classe	–706/02; –706/04; –706/82; –706/84
Subclase	–706/02; –706/04; –706/82; –706/84

From the library of: Superior Sewing Machine & Supply LLC

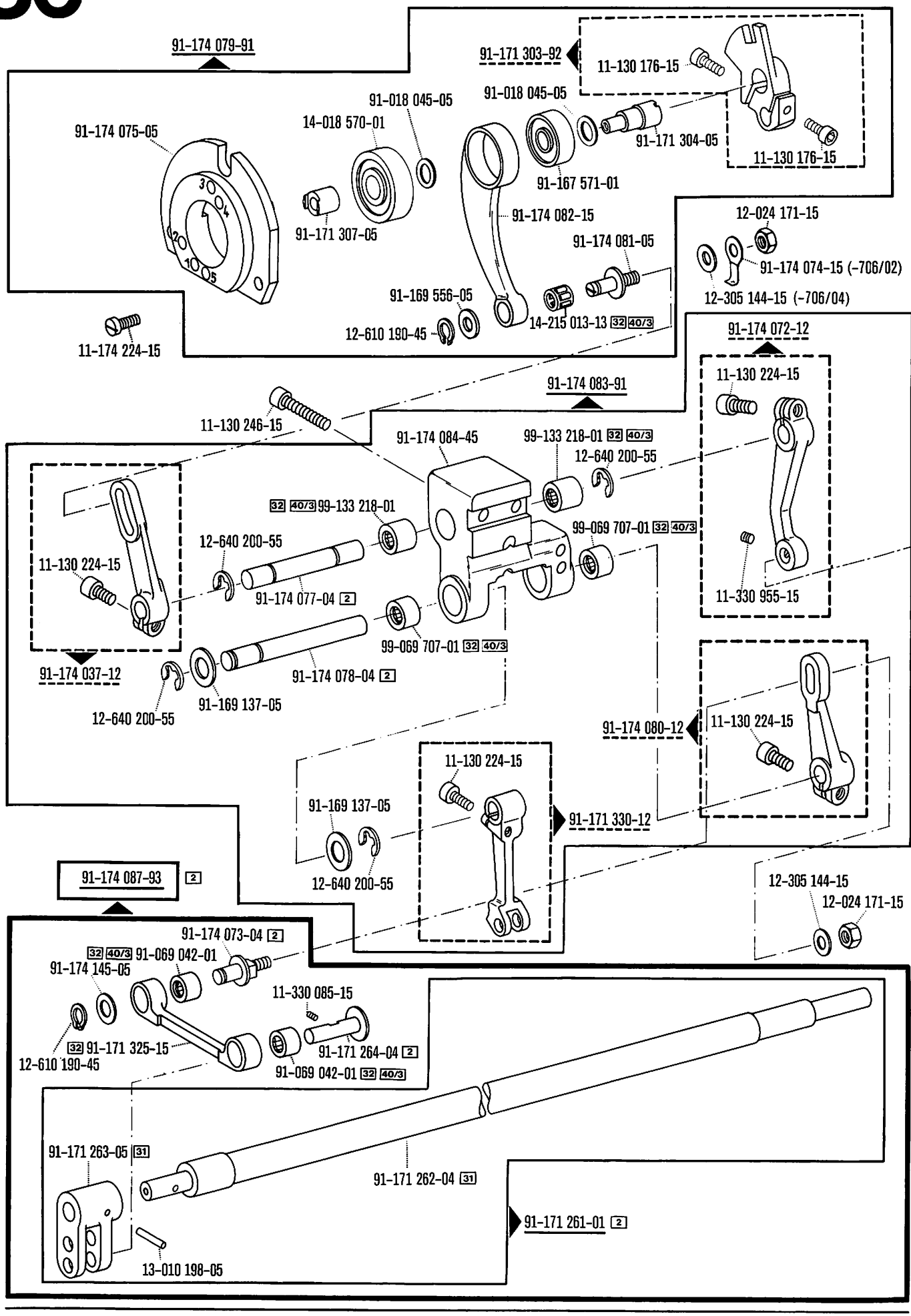

00-000 000-00 00-000 000-00 00-000 000-00 00-000 000-00 2 31 32 40/3 siehe Erläuterungen Seite 6
see explanations on page 8
voir légende page 10
ver explicaciones de la página 12

From the library of: Superior Sewing Machine & Supply LLC

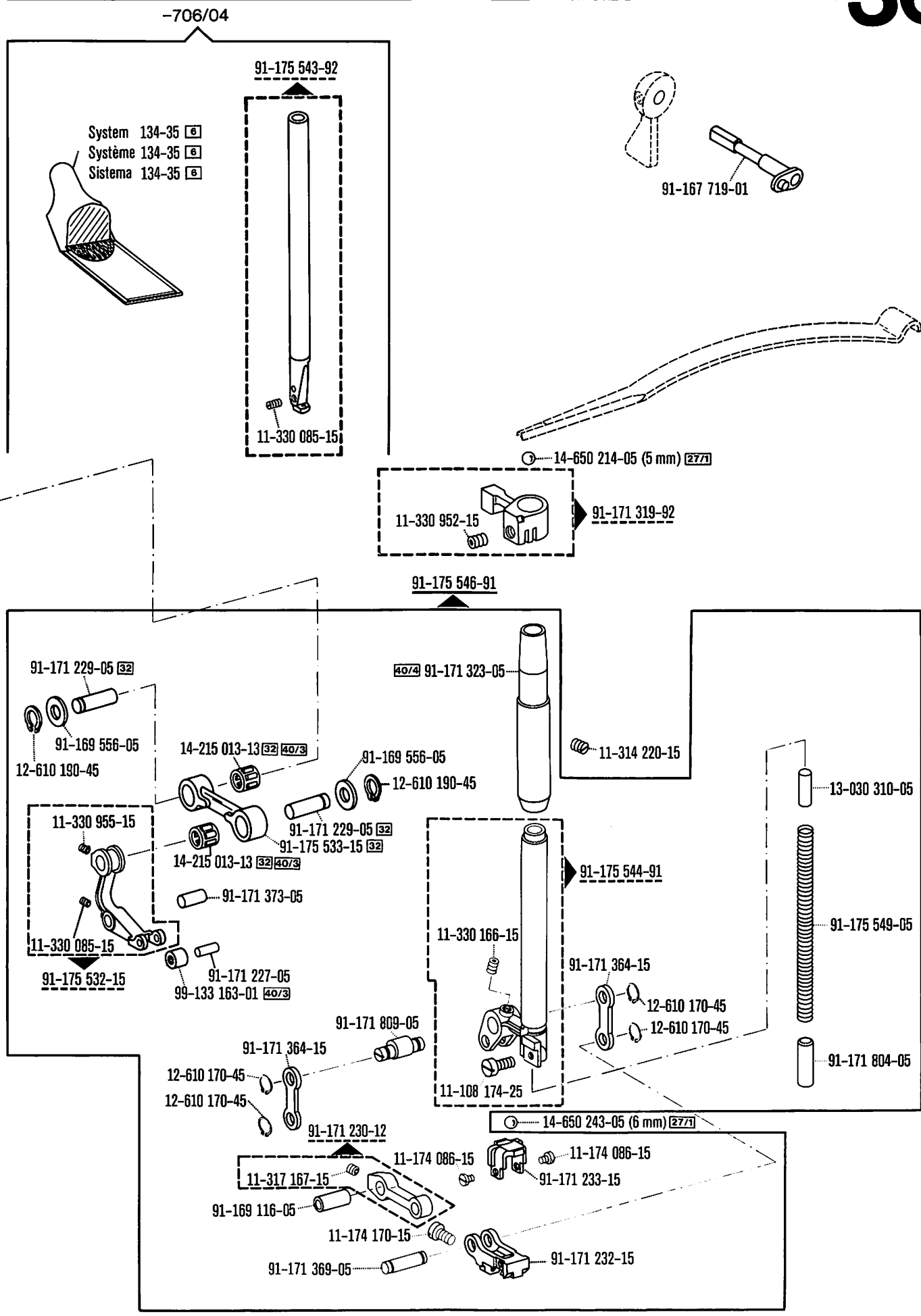

00-000 000-00 00-000 000-00 00-000 000-00 6 27/1 32 40/3 40/4 siehe Erläuterungen Seite 6
see explanations on page 8
voir légende page 10
ver explicaciones de la página 12

From the library of Superior Sewing Machine & Supply LLC

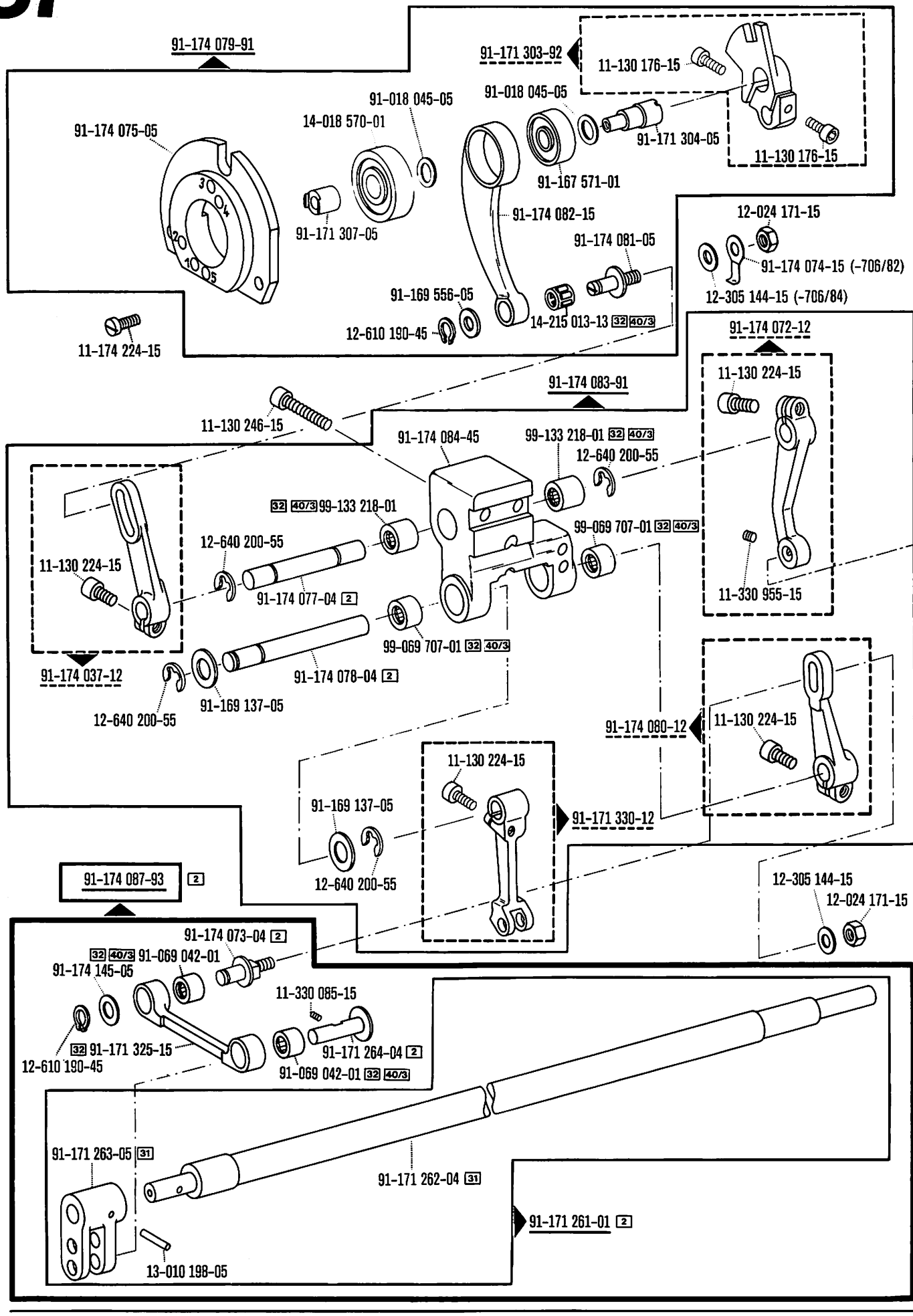

00-000 000-00 00-000 000-00 00-000 000-00 00-000 000-00 2 31 32 40/3

siehe Erläuterungen Seite 6
see explanations on page 8
voir légende page 10
ver explicaciones de la página 12

From the library of: Superior Sewing Machine & Supply LLC

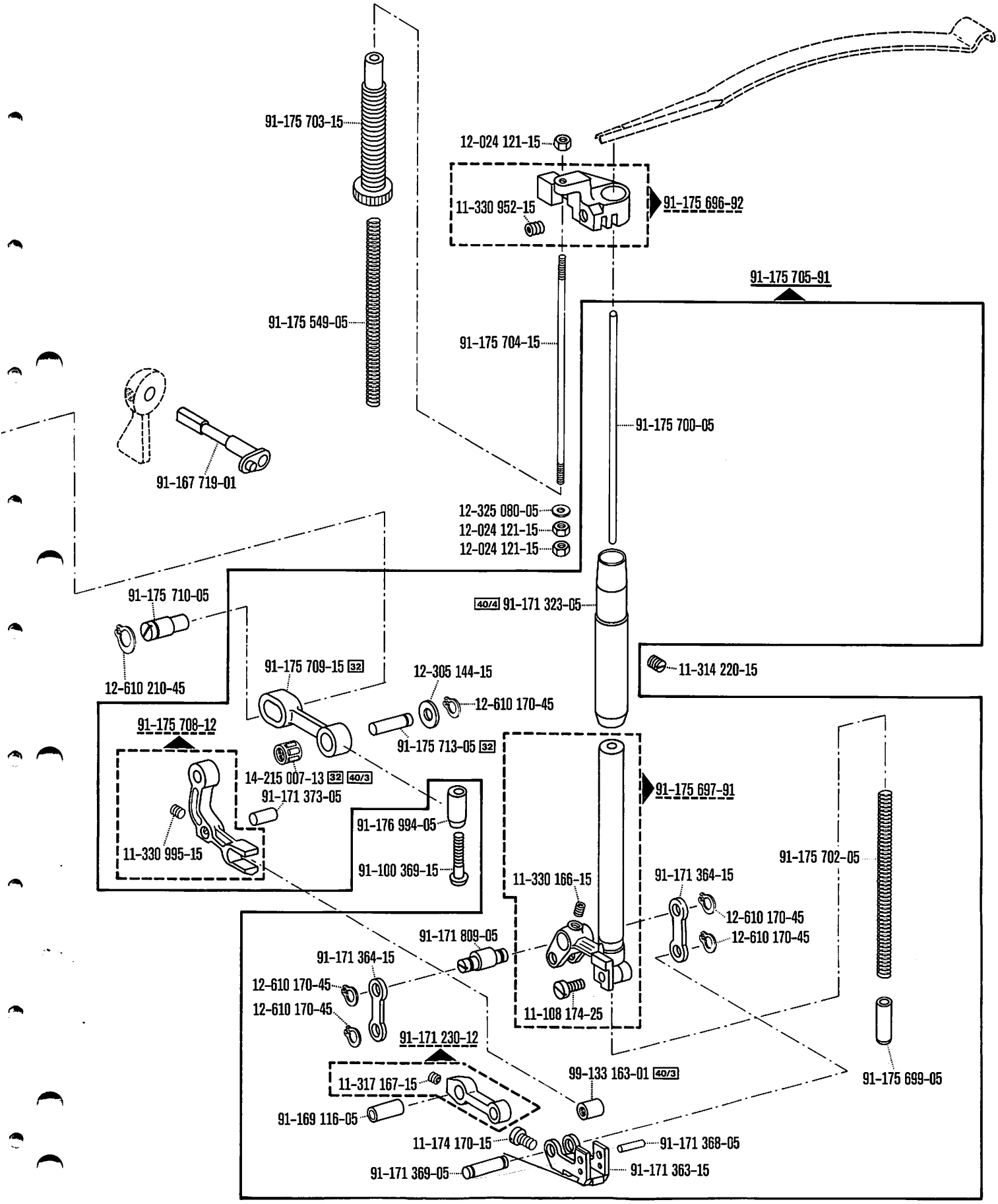

From the library of Superior Sewing Machine & Supply LLC

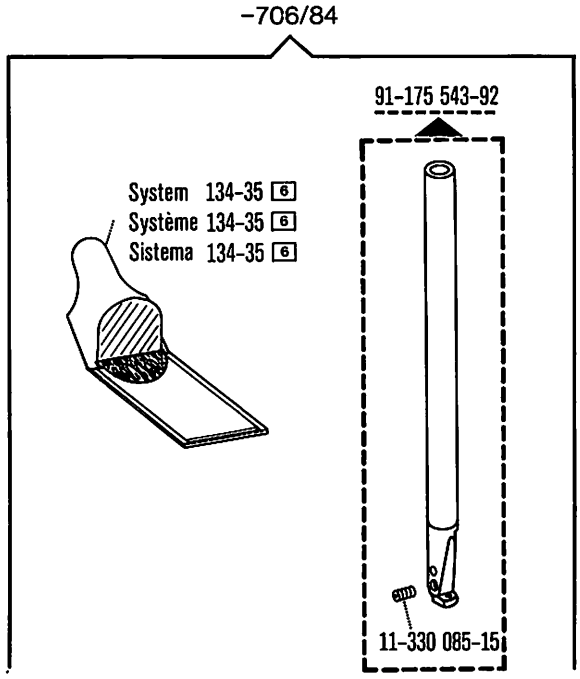

00-000 000-00 00-000 000-00 6 siehe Erläuterungen Seite 6
see explanations on page 8
voir légende page 10
ver explicaciones de la página 12

From the library of: Superior Sewing Machine & Supply LLC

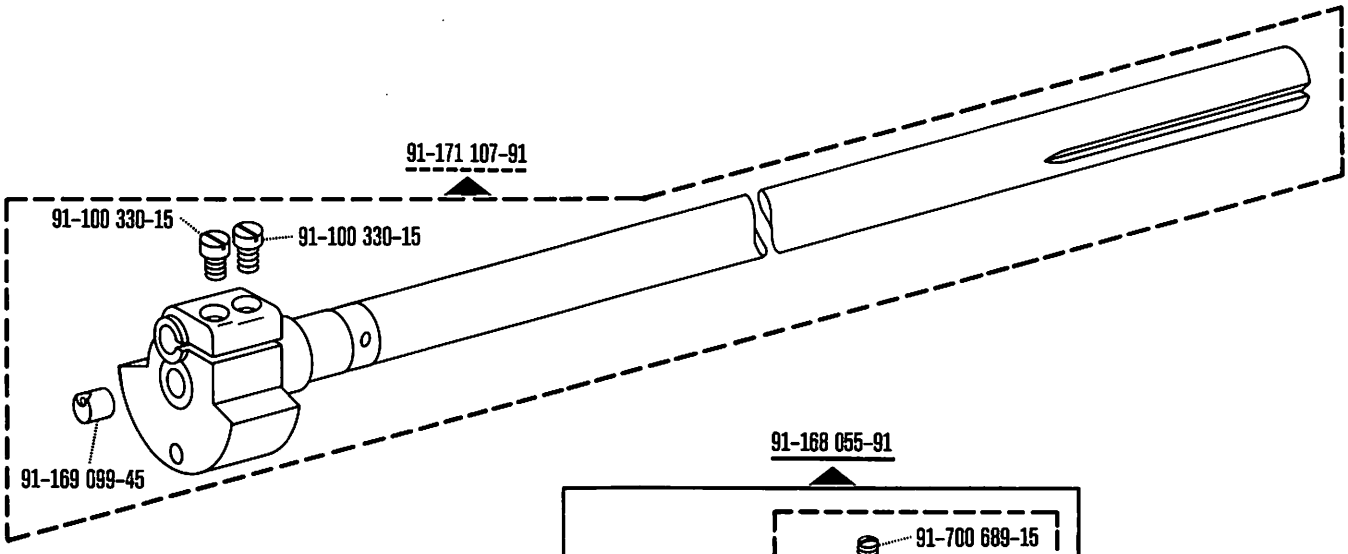

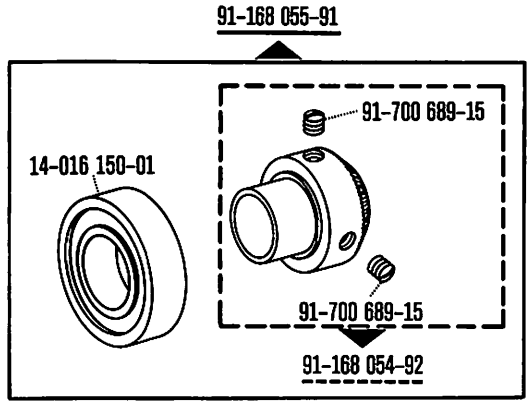

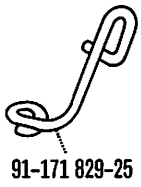

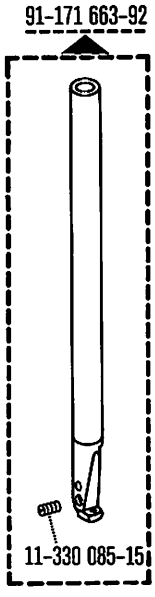

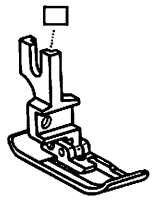

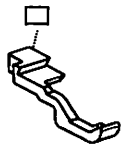

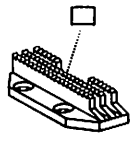

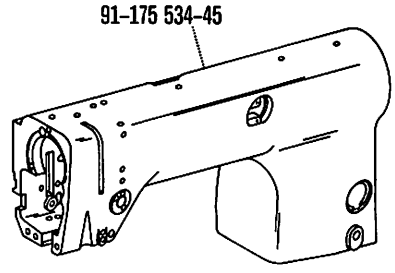

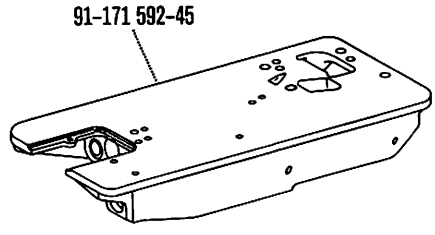

From the library of Superior Sewing Machine & Supply LLC

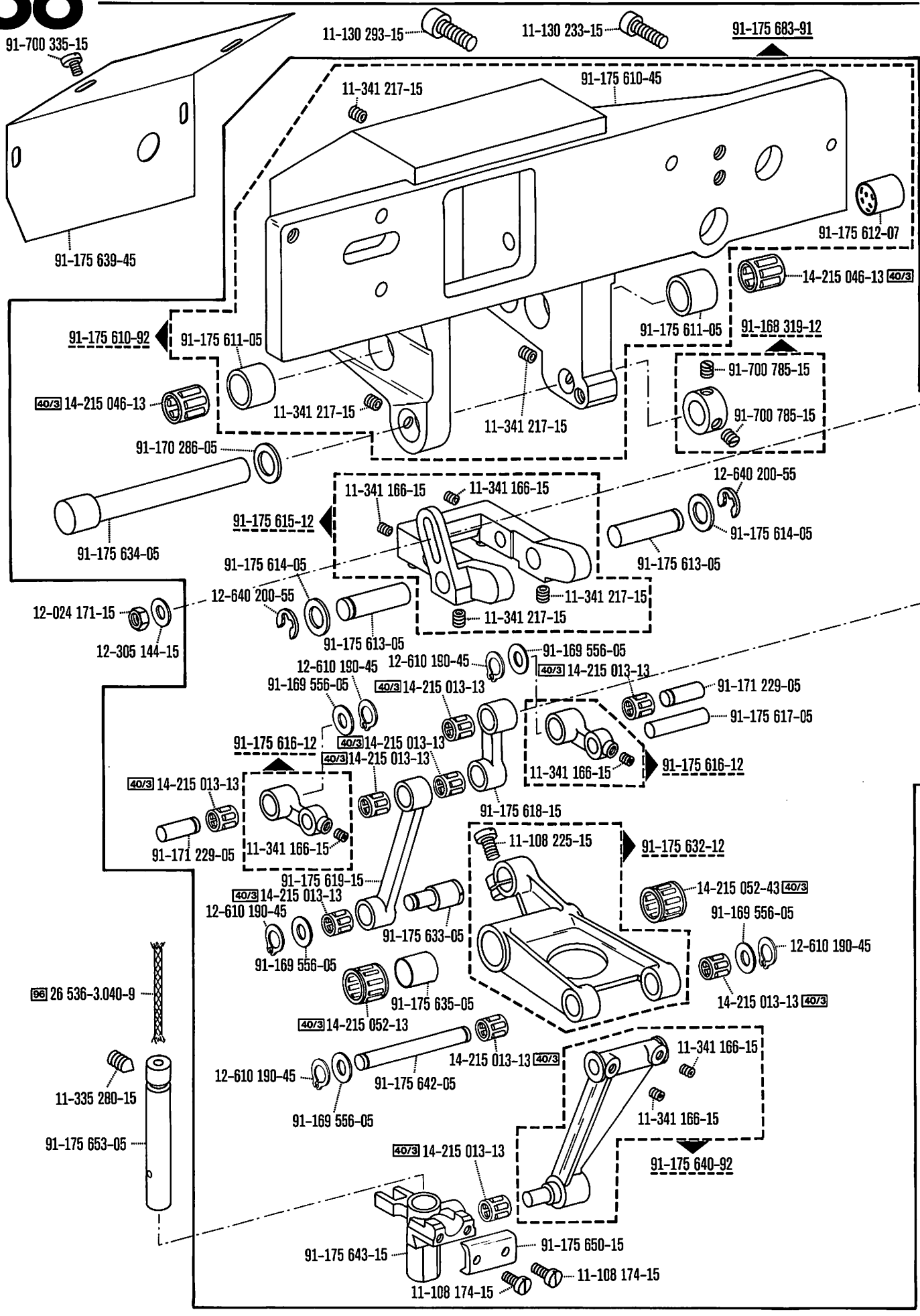

00-000 000-00 00-000 000-00 00-000 000-00 40/3 96 siehe Erläuterungen Seite 6
see explanations on page 8
voir légende page 10
ver explicaciones de la página 12

From the library of: Superior Sewing Machine & Supply LLC

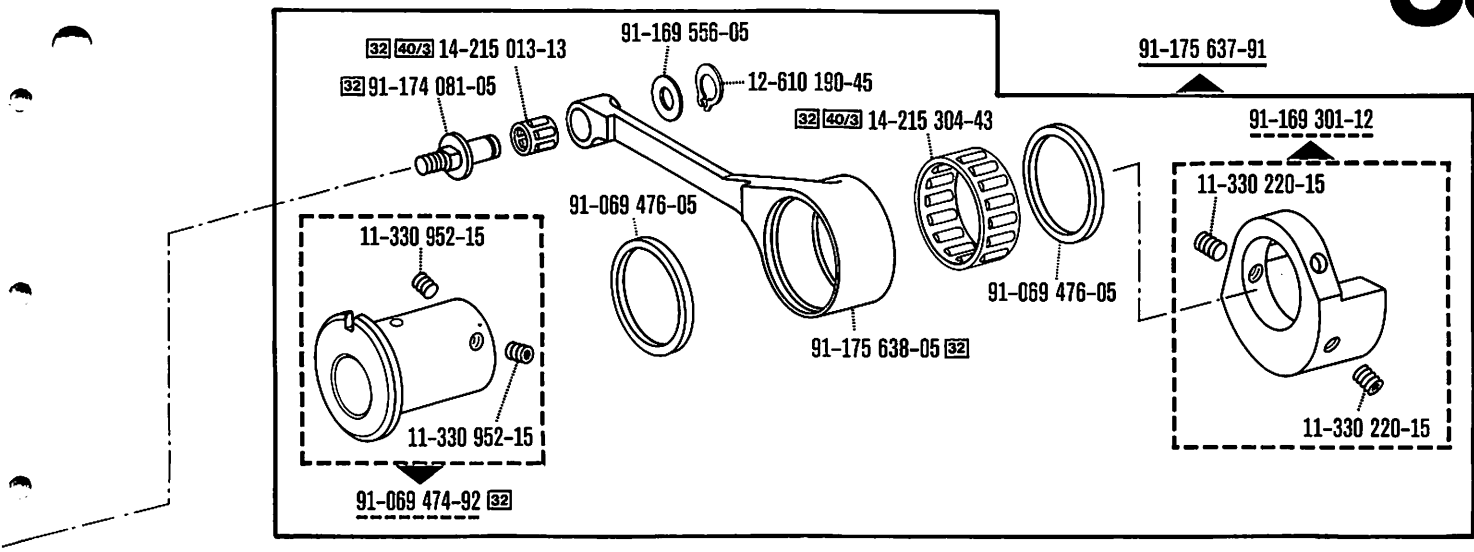

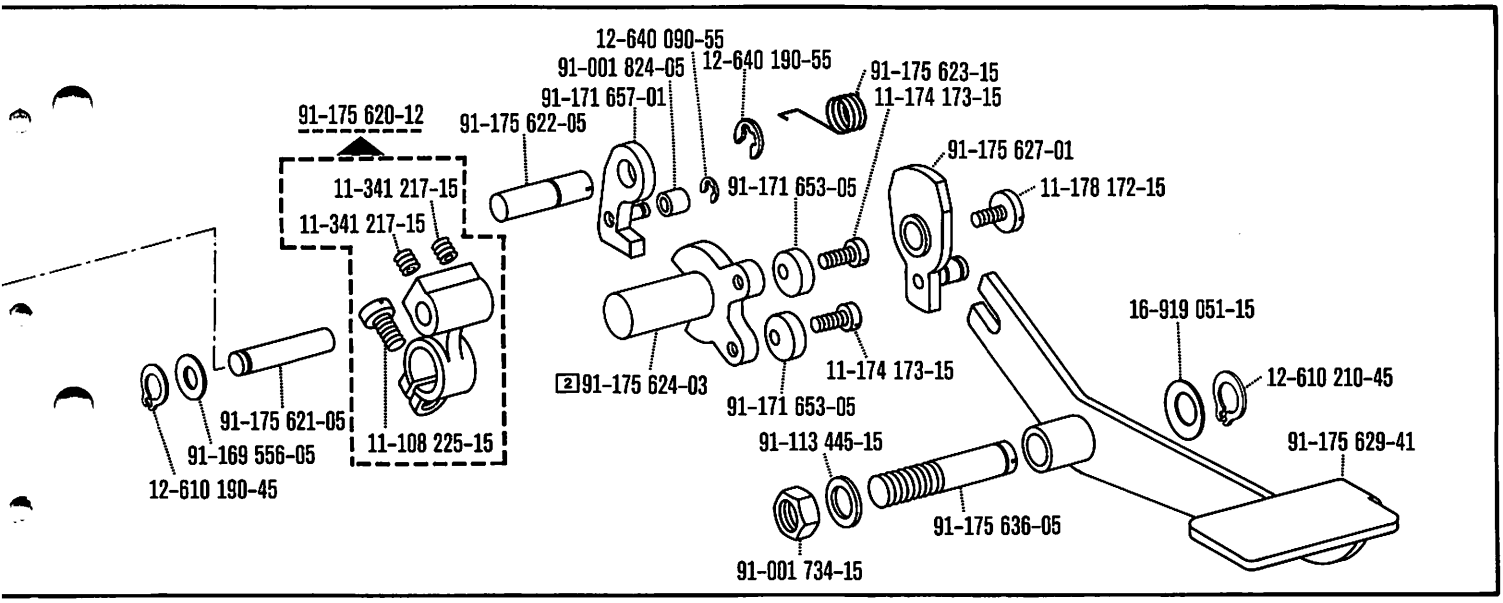

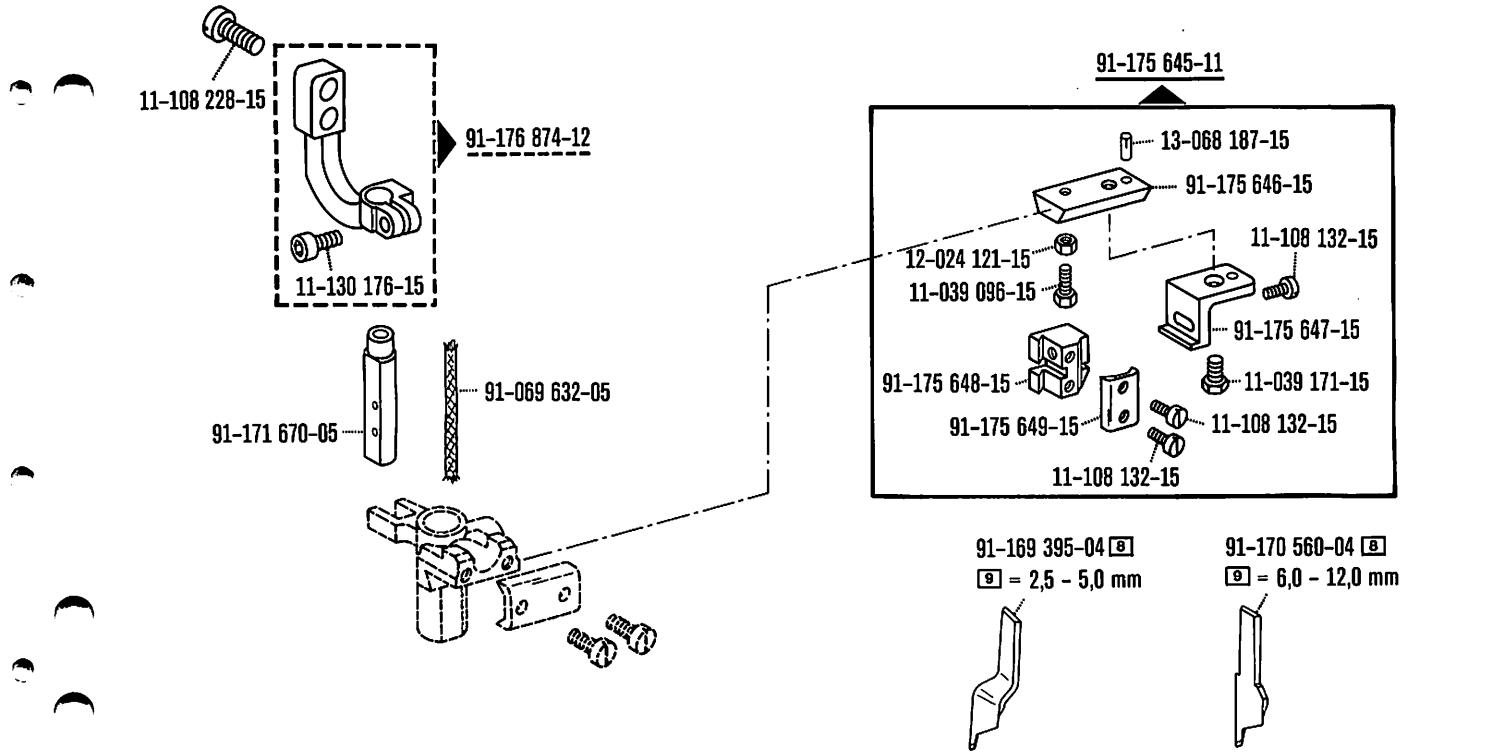

From the library of Superior Sewing Machine & Supply LLC

91-058 551-93 [4] [9/2]
(485-731/11-6/01)

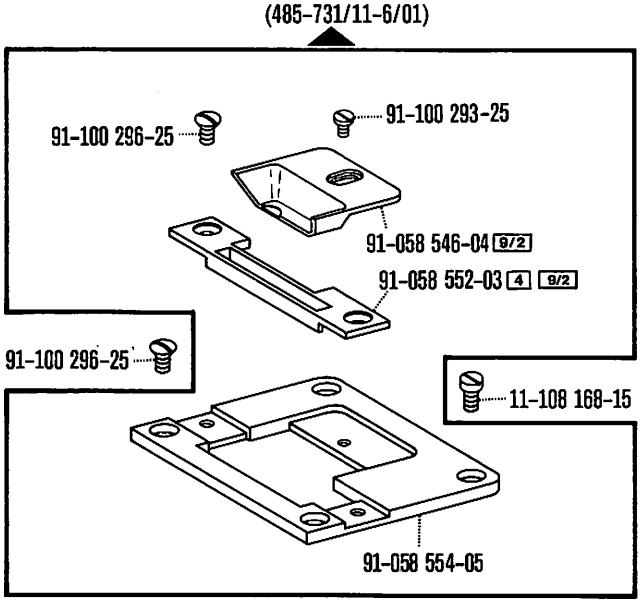

91-058 537-93 [4] [9/2]
(487-731/11-6/41; -61/41)

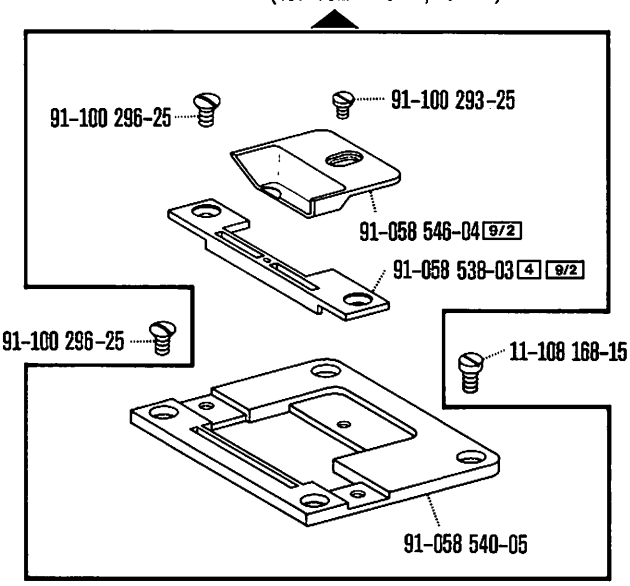

91-171 416-91

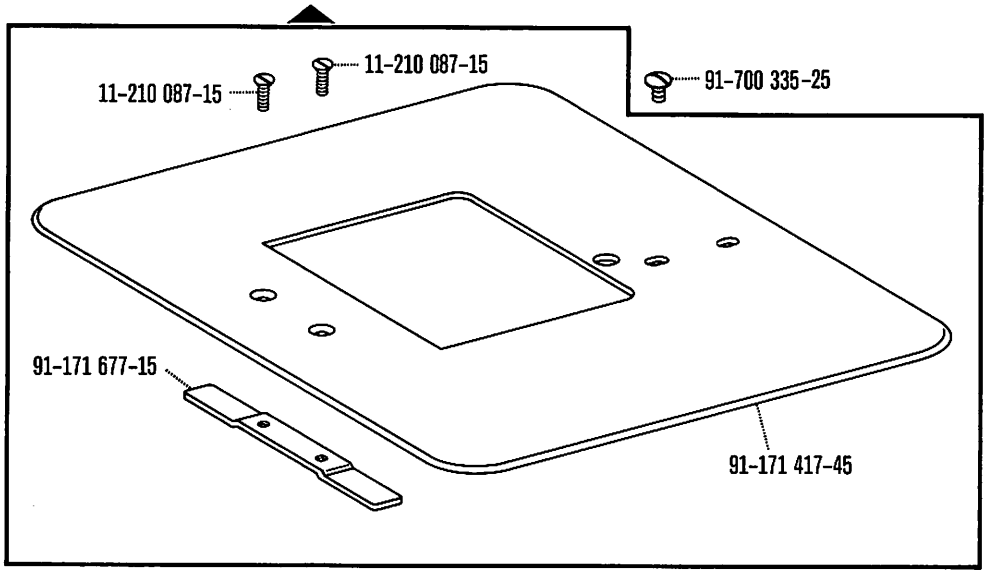

00-000 000-00 00-000 000-00 [4] [9/2] siehe Erläuterungen Seite 6
see explanations on page 8
voir légende page 10
ver explicaciones de la página 12

From the library of: Superior Sewing Machine & Supply LLC

No.	Seite Page Pages Página
11-022 293-15	83, 93
11-032 465-15	96, 97, 98
11-039 096-15	113
11-039 171-15	113
11-039 177-15	42, 44, 48, 52
11-039 291-15	66
11-039 354-15	76, 85
11-039 363-15	75, 102
11-039 372-15	70, 84
11-039 381-15	35, 37
11-084 357-15	33
11-105 113-15	74, 74a, 77, 77a
11-106 947-15	56
11-108 021-15	65, 83
11-108 045-25	59, 63, 88, 89
11-108 066-15	42, 45, 46, 49, 50, 53, 56
11-108 084-15	60, 65
11-108 087-15	40, 41, 65
11-108 090-15	94, 99
11-108 093-15	75a, 94
11-108 096-15	102
11-108 099-15	74, 74a, 77, 77a, 82, 101
11-108 102-15	78
11-108 108-15	19
11-108 117-15	59, 88, 101
11-108 132-15	113
11-108 135-15	42, 45, 49, 53
11-108 168-15	40, 41, 42, 46, 50, 56, 114
11-108 171-15	15, 53, 64, 83, 86, 90, 92, 94
11-108 173-05	75a
11-108 174-15	45, 49, 53, 57, 59, 63, 68, 73, 74, 74a, 75, 77, 77a, 79, 81, 88, 89, 112
11-108 174-25	18, 19, 102, 107, 109
11-108 177-15	24, 25, 30, 44, 48, 52, 99
11-108 180-15	61
11-108 189-15	55, 57
11-108 222-15	15, 26, 27, 31, 33, 40, 41, 51, 59, 60, 63, 88, 89
11-108 225-15	18, 21, 22, 24, 26, 27, 28, 29, 32, 38, 40, 41, 54, 59, 63, 67, 69, 71, 85, 88, 89, 102, 112, 113
11-108 228-15	38, 44, 48, 52, 75b, 113
11-108 234-15	39, 59, 65, 88, 102
11-108 237-15	15, 59, 88
11-108 246-15	59, 63, 88, 89
11-108 250-15	15, 58
11-108 258-15	33
11-108 285-15	24, 28, 51, 60, 67, 71, 76, 82, 85
11-108 288-15	39, 76
11-108 294-15	93
11-108 912-15	88, 89
11-130 170-15	39
11-130 176-15	16, 17, 42, 44, 48, 52, 106, 108, 113
11-130 191-15	73, 79, 81
11-130 224-15	16, 17, 53, 78, 80, 106, 108
11-130 233-15	16, 32, 112
11-130 246-15	106, 108
11-130 254-15	100, 103, 104
11-130 287-15	99
11-130 293-15	68, 76, 100, 112
11-130 299-15	45, 49, 53, 68, 99
11-130 305-15	99
11-130 359-15	58, 93
11-130 377-15	72, 78, 80
11-130 383-15	58
11-130 563-15	30
11-133 172-15	42, 45, 49, 53
11-133 223-15	55
11-133 538-15	30
11-133 544-15	30
11-133 594-15	30
11-173 171-55	74a, 77a, 101
11-173 174-15	36, 37
11-173 225-15	38
11-174 086-15	19, 60, 107
11-174 089-15	60
11-174 089-25	23
11-174 170-15	18, 19, 39, 56, 107, 109
11-174 173-15	15, 40, 41, 113
11-174 224-15	16, 106, 108
11-174 232-15	33
11-174 293-15	59
11-174 359-15	39
11-178 166-15	21, 31, 40, 41
11-178 172-15	45, 49, 53, 113
11-178 289-15	20
11-180 094-15	42, 45, 49, 53
11-186 934-15	22
11-186 971-15	74
11-186 976-15	74a, 77, 77a, 101
11-205 038-15	60
11-210 038-15	74, 74a, 77, 77a, 101
11-210 041-15	60
11-210 074-15	40, 41
11-210 081-15	22
11-210 084-15	24, 82
11-210 087-15	42, 46, 50, 56, 114
11-210 165-15	38
11-210 168-15	19, 20, 28, 40, 41, 42, 44, 48, 50, 52, 53, 100
11-210 186-15	23
11-210 210-15	15, 16
11-210 226-15	99
11-210 287-15	20
11-225 232-15	18
11-225 379-15	22
11-225 902-15	72, 78, 80
11-250 084-15	20
11-305 239-15	59, 63, 88, 89
11-305 299-15	23
11-314 169-15	19, 53
11-314 220-15	15, 18, 24, 25, 54, 107, 109
11-314 280-15	24, 30, 55
11-314 286-15	55
11-314 946-15	19, 22, 30, 38
11-314 964-15	99
11-317 083-15	25
11-317 167-15	18, 19, 39, 107, 109
11-317 278-15	25, 55
11-317 949-15	53, 59, 63, 88, 89
11-317 950-15	18, 95, 99
11-317 971-15	31

From the library of: Superior Sewing Machine & Supply LLC

No.	Seite Page Pages Página
11-330 085-15	15, 16, 17, 21, 31, 43, 47, 51, 106, 107, 108, 110, 111
11-330 088-15	83
11-330 166-15	18, 19, 21, 28, 32, 39, 40, 41, 59, 63, 88, 89, 107, 109
11-330 217-15	45, 49, 53
11-330 220-15	44, 113
11-330 952-15	18, 22, 24, 39, 44, 48, 52, 78, 82, 85, 107, 109, 113
11-330 955-15	21, 26, 27, 40, 41, 53, 106, 107, 108
11-330 995-15	109
11-335 085-15	60
11-335 088-15	44, 48, 52
11-335 280-15	112
11-335 902-15	20, 22, 25, 29, 54
11-341 088-15	65
11-341 166-15	112
11-341 169-15	16, 17, 53
11-341 217-15	112, 113
11-341 277-15	29
11-341 283-15	15
11-341 901-15	29, 60
11-341 902-15	20, 21, 22, 25, 26, 27, 29, 40, 41, 54
11-343 065-15	25
11-410 002-25	102
11-450 403-15	36, 37
11-450 510-15	75b
11-460 109-15	33, 74, 74a, 77, 77a, 101
11-460 157-15	68, 73, 76, 81, 95, 100, 103, 104
11-460 163-15	35, 37, 95
11-460 250-15	35, 70, 84
11-460 304-15	67, 69, 71, 85
11-460 406-15	73, 79, 81, 103, 104
11-460 510-15	93
11-724 290-55	75a
12-005 154-15	64, 86, 90, 92
12-005 171-15	40, 41
12-005 195-15	69, 78, 80
12-005 215-15	99
12-024 121-15	65, 88, 89, 109, 113
12-024 141-15	42, 45, 49, 53
12-024 151-15	57, 59
12-024 171-15	22, 58, 59, 60, 61, 63, 88, 89, 106, 108, 112
12-024 172-15	22, 61
12-024 191-15	28, 32, 33, 44, 48, 52, 76, 82, 83, 93
12-024 211-15	58, 93
12-024 223-15	59
12-024 231-15	96, 97, 98
12-085 170-15	59, 63, 88, 89
12-110 150-15	40, 41
12-160 210-15	76, 85
12-177 100-05	66
12-177 106-05	68, 76
12-177 139-05	70, 84
12-177 142-05	35, 37, 75, 102
12-305 084-15	59, 82, 89, 99
12-305 111-15	56
12-305 114-15	15, 40, 41, 57, 99
12-305 114-25	40, 41
12-305 144-15	58, 59, 60, 63, 67, 69, 71, 85, 88, 89, 102, 106, 108, 109, 112
12-305 174-15	28, 32, 45, 49, 53, 68, 93
12-305 224-15	35, 53, 58, 75, 76, 85, 93
12-305 264-15	96, 97, 98
12-315 090-15	42, 45, 49, 53
12-325 080-05	109
12-335 191-15	66, 73, 79, 81, 103, 104
12-335 210-15	37, 102
12-335 901-15	16, 17, 56
12-500 121-45	99
12-500 151-45	68, 73, 79, 81, 99, 102
12-500 171-15	38
12-500 190-45	32
12-500 210-45	35, 37, 70, 75, 84, 102
12-500 211-45	72, 78, 80
12-501 120-45	82
12-501 190-45	68, 76
12-510 080-45	42, 45, 49, 53
12-510 110-45	25, 59, 63, 88, 89
12-510 171-45	28, 83, 93
12-517 250-45	44, 48, 52
12-517 320-45	24
12-610 150-45	28
12-610 170-45	16, 17, 18, 19, 39, 107, 109
12-610 190-45	17, 106, 107, 108, 112, 113
12-610 200-45	25
12-610 210-45	23, 53, 109, 113
12-610 230-45	29, 59, 60, 63, 88, 89
12-610 240-45	23
12-618 120-45	88, 89
12-624 210-45	31
12-624 310-45	26, 28
12-640 090-55	33, 45, 49, 53, 65, 113
12-640 130-55	19, 20, 61, 65
12-640 150-55	18, 26, 61, 78, 80
12-640 170-55	40, 41, 45, 49, 53, 59, 63, 83, 88, 89
12-640 190-55	45, 49, 53, 113
12-640 200-55	106, 108, 112
12-640 250-55	24
12-660 390-45	29, 60
13-010 198-05	21, 31, 106, 108
13-030 310-05	18, 23, 39, 107
13-030 323-05	83
13-030 341-05	34
13-033 097-05	42, 45, 49, 53
13-033 190-05	60
13-033 220-05	59, 63, 88, 89, 99
13-033 250-05	54
13-033 280-05	59, 63, 88, 89
13-033 322-05	23
13-033 334-05	99
13-033 382-05	32
13-033 457-05	60
13-052 088-75	25
13-052 095-75	31
13-052 151-15	29, 60
13-052 247-15	78
13-052 248-15	72, 80
13-052 256-15	23, 33, 67, 69, 71, 85

From the library of: Superior Sewing Machine & Supply LLC

No.	Seite Page Pages Página
13-052 268-15	39
13-060 400-05	30
13-063 193-05	60
13-064 247-05	18
13-068 187-15	113
13-070 256-05	33
13-070 268-15	33
13-070 981-05	72, 82
13-240 201-05	76
13-250 097-25	15
14-010 173-01	26, 27, 40, 41
14-010 570-01	29, 60
14-010 665-01	21
14-011 080-01	29, 60
14-012 515-01	25
14-015 624-91	25
14-016 080-01	29, 60
14-016 133-01	55
14-016 150-01	43, 47, 51, 111
14-016 151-91	21
14-016 153-01	21
14-017 620-01	25
14-018 570-01	16, 17, 29, 60, 106, 108
14-018 613-01	54
14-018 614-91	54
14-018 623-01	25
14-018 624-91	25
14-018 643-01	20
14-018 644-91	20
14-215 007-13	109
14-215 013-13	17, 44, 48, 52, 53, 106, 107, 108, 112, 113
14-215 016-13	28, 32, 53
14-215 022-13	15, 44, 48, 52
14-215 031-13	31
14-215 043-13	44, 48, 52
14-215 046-13	112
14-215 052-13	54, 112
14-215 052-43	55, 112
14-215 118-13	24
14-215 304-43	44, 48, 52, 113
14-218 050-01	53
14-218 190-01	25
14-602 901-01	20
14-650 214-05	18, 29, 60, 107
14-650 243-05	107
14-650 275-05	30
14-680 030-15	25, 54, 55
14-680 050-15	25
14-680 060-15	21
14-680 070-15	20
15-032 001-45	58, 68, 73, 79, 80, 81, 93, 99
15-032 002-45	58, 78, 79, 93, 96, 97, 98, 100, 103, 104
15-120 004-05	38
15-120 112-05	30
15-120 702-05	30
15-120 818-05	30
15-125 020-05	30
15-125 160-05	30
15-128 010-75	30
15-128 060-75	30
15-280 058-01	24
16-049 020-11	22, 61
16-049 021-11	22, 61
16-049 040-11	67, 71, 83, 85, 93
16-437 040-05	34
16-437 050-05	34
16-437 080-05	34
16-437 090-05	34
16-437 110-05	34
16-437 120-05	34
16-437 140-05	34
16-919 051-15	113
18-272 020-65	97
18-277 001-91	68, 73, 81
18-277 003-91	97
18-278 001-91	73, 93
18-278 005-91	73, 81
18-279 010-91	73, 79, 81
18-372 001-61	58, 68, 73, 79, 81, 93, 99
18-372 003-61	58, 93, 97, 100, 103, 104
18-372 004-61	96, 97, 98
18-372 009-61	78, 80
18-373 011-61	73, 81
18-373 021-61	97
18-378 001-61	72, 73, 78, 80, 81
18-378 002-61	73, 79, 81
18-378 003-61	100, 103, 104
40-666 200-02	34
40-666 200-03	34
40-666 200-04	34
40-666 200-05	34
40-754 701-00	34
70-15 21-5001	70, 75a, 75b, 84, 102
70-15 31-0001	75b
70-16 31-5111	35, 36
70-16 32-0101	35, 37
70-25 21-5153	94
70-37 15-0002	75b
70-37 15-0003	74, 74a, 77, 77a, 101
70-37 45-0002	74, 74a, 77, 77a, 101
70-37 70-0006	68, 73, 80, 81, 94
70-41 14-0162	75a
70-41 37-0023	75b
70-44 14-0151	75a, 75b
71-11 00-0178	35
71-11 00-0183	36, 37
71-11 00-0185	37
71-11 00-0186	36, 37
71-11 00-0213	36, 37
71-11 00-0232	67, 69, 72
71-11 00-0246	36, 37
71-11 00-0262	36
71-12 00-0025	59, 74, 74a, 77, 77a, 88, 101
71-12 00-0566	88, 89
71-12 00-0575	67, 69, 72
71-12 00-0576	62, 67, 69, 72, 87
71-12 00-0577	66
71-12 00-0598	91
71-13 00-0323	104
71-13 00-0326	102
71-13 00-0327	91
71-14 00-0006	86
71-14 00-0009	64, 90, 92
71-14 00-0010	64, 90, 92
71-14 00-0011	64, 90, 92

From the library of: Superior Sewing Machine & Supply LLC

No.	Seite Page Pages Página
71-14 00-0014	64, 90, 92
71-14 00-0025	64, 90, 92
71-16 00-0065	67, 69, 72
71-16 00-0111	94
71-16 00-0112	67, 69, 72, 86
71-16 00-0118	62, 67, 68, 69, 72, 73, 81, 87
71-16 00-0132	95
71-16 00-0137	59, 88
71-16 00-0140	74, 74a, 77, 77a, 101
71-16 00-0141	74a, 77a, 101
71-16 00-0142	74a, 77a, 101
71-16 00-0143	74, 74a, 77, 77a, 101
71-16 00-0198	74, 77
71-16 00-0199	74, 77
71-16 00-0204	89
71-16 00-0208	80, 83
71-16 00-0277	74, 77
71-16 00-0278	74, 77
71-17 00-0088	83
71-17 00-0125	76
71-17 00-0131	59, 63, 88, 89
71-17 00-0145	65
71-17 00-0149	84
71-17 00-0150	84
71-17 00-0163	70
71-19 00-0080	75b
71-19 00-0167	102
71-19 00-0188	75a
71-21 00-0125	63, 65, 83, 89
71-21 00-0136	59, 88
71-21 00-0174	84
71-21 00-0211	75a
71-21 00-0213	75a
71-23 00-0118	59, 86
71-37 00-0108	35, 37, 95
71-37 00-0119	76
71-37 00-0131	58
71-37 00-0132	63, 65, 83, 88, 89
71-37 00-0133	59, 74, 74a, 77, 77a, 100, 101, 103, 104
71-37 00-0136	94
71-37 00-0140	76
71-37 00-0158	75, 75b, 76
71-37 00-0167	74a, 77a, 101
71-37 00-0173	74, 74a, 77, 77a, 101
71-37 00-0174	36, 37, 75
71-37 00-0175	36, 37
71-37 00-0223	74, 77, 102
71-37 00-0224	75b
71-37 00-0232	102
71-37 00-0257	101
71-37 00-0260	75, 102
71-37 00-0286	102
71-37 00-0291	95
71-37 00-0292	35, 37, 91, 95
71-37 00-0308	95
71-37 00-0309	74, 77
71-37 00-0315	74, 74a, 77, 77a
71-37 00-0317	74, 74a, 77, 77a
71-37 00-0320	36, 37
71-37 00-0332	36, 37
71-37 00-0333	36, 37
71-44 00-0026	75b
71-44 00-0163	75a
71-54 00-0066	75b
71-55 00-0112	95
71-59 00-0089	66, 67
71-59 00-0098	66, 67
71-59 00-0237	67, 69, 72
71-59 00-0242	66
71-59 00-0259	62, 87
71-59 00-0260	70
71-59 00-0264	66
71-59 00-0265	66
71-59 00-0268	62, 87
71-59 00-0271	84
71-59 00-0331	66
71-59 00-0332	66
71-59 00-0333	66
71-59 00-0334	66
71-59 00-0335	66
71-59 00-0336	66
71-59 00-0337	70
71-59 00-0338	70
71-59 00-0351	64, 90, 92
71-59 00-0352	64, 90, 92
71-59 00-0368	66
71-59 00-0417	84
71-59 00-0418	84
71-63 00-0046	75a
71-63 00-0049	74, 77
71-63 00-0056	75a, 75b
71-63 00-0065	102
71-75 00-0028	102
71-76 00-0072	102
71-76 00-0127	102
71-85 00-0016	102
71-85 00-0035	102
91-000 249-15	29
91-000 250-15	29
91-000 380-25	40, 41
91-000 390-15	29
91-000 407-15	24, 94
91-000 441-15	94
91-000 678-15	29
91-000 785-15	29
91-001 734-15	113
91-001 824-05	45, 49, 53, 113
91-002 065-05	19
91-002 134-05	29
91-002 262-25	19
91-004 005-05	38
91-004 006-05	19, 33, 38
91-004 181-05	24
91-006 584-05	19
91-006 814-05	19
91-006 818-05	19
91-008 648-05	19
91-009 026-05	29
91-009 033-05	29
91-009 048-01	29
91-009 069-05	29
91-009 074-41	29
91-009 075-05	29
91-009 076-91	29
91-009 401-05	38
91-010 116-05	38
91-010 196-05	76, 80, 85

From the library of: Superior Sewing Machine & Supply LLC

No.	Seite Page Pages Página
91-010 215-05	19
91-011 220-05	76
91-017 331-12	16, 17
91-018 045-05	106, 108
91-021 006-15	99
91-023 505-25	38
91-025 017-05	102
91-027 285-05	33
91-027 286-15	33
91-027 288-15	33
91-027 289-15	33
91-027 296-15	33
91-027 297-05	33
91-027 370-05	33
91-027 371-12	33
91-029 007-91	34
91-029 033-45	33
91-029 450-15	34
91-029 692-45	33
91-029 946-91	34
91-031 888-15	70, 82, 84, 93
91-032 291-15	83, 93
91-032 384-15	83, 93
91-032 421-41	58
91-032 477-91	76, 85
91-032 478-25	76, 85
91-032 479-05	76, 85
91-032 543-11	93
91-032 559-15	83, 93
91-032 642-05	27
91-032 800-91	34
91-032 801-91	34
91-032 802-45	34
91-032 803-45	34
91-032 804-45	34
91-032 953-15	93
91-033 073-90	98
91-040 624-25	56
91-044 251-21	40, 41
91-047 637-04	46, 111
91-047 693-05	42, 50
91-047 696-05	42, 50
91-047 769-03	46
91-047 791-01	42, 50
91-047 793-01	42, 50
91-047 832-04	56
91-049 152-44	43
91-049 155-45	47
91-049 180-93	43
91-049 198-45	43
91-049 640-45	51
91-050 963-91	50
91-054 530-93	47
91-054 845-93	43
91-055 683-03	51
91-055 745-93	43
91-056 078-21	56
91-056 081-15	56
91-056 096-91	56
91-056 097-15	56
91-056 192-25	19, 33
91-056 193-25	19, 33
91-056 197-91	19
91-056 198-11	19
91-056 578-91	33
91-056 579-11	33
91-058 120-03	46
91-058 122-05	46
91-058 123-93	46
91-058 178-05	46
91-058 179-05	46
91-058 263-93	42, 50
91-058 264-05	42, 50
91-058 265-03	42, 50
91-058 267-15	42, 50
91-058 270-93	42, 50
91-058 271-03	42, 50
91-058 448-01	56
91-058 451-93	56
91-058 452-04	56
91-058 454-01	56
91-058 537-93	46, 114
91-058 538-03	46, 114
91-058 540-05	46, 114
91-058 546-04	46, 114
91-058 551-93	114
91-058 552-03	114
91-058 554-05	114
91-061 271-05	29
91-061 337-05	15
91-064 638-05	54
91-064 839-12	53
91-069 037-15	42, 45, 49, 53
91-069 042-01	21, 31, 106, 108
91-069 046-05	23
91-069 049-05	15
91-069 062-45	25
91-069 079-92	18
91-069 127-05	22
91-069 131-91	22
91-069 132-15	22
91-069 135-05	22
91-069 139-91	22
91-069 147-05	38
91-069 149-05	38
91-069 165-15	60
91-069 172-15	33
91-069 215-07	25
91-069 217-05	25
91-069 222-12	22, 82, 85
91-069 224-05	30
91-069 226-05	29, 60
91-069 231-05	29, 60
91-069 236-91	25
91-069 239-12	25
91-069 240-05	25
91-069 241-05	25
91-069 242-05	25
91-069 243-12	25
91-069 244-91	25
91-069 251-05	30
91-069 254-05	30
91-069 257-05	30
91-069 259-05	30
91-069 260-91	25
91-069 276-12	26, 80
91-069 287-05	24
91-069 289-05	24

From the library of: Superior Sewing Machine & Supply LLC

No.	Seite Page Pages Página
91-069 296-12	24
91-069 299-05	30
91-069 328-11	33
91-069 335-92	33
91-069 365-12	78, 82
91-069 366-05	28
91-069 375-15	26
91-069 416-05	28
91-069 418-12	22
91-069 419-15	22
91-069 426-12	22
91-069 429-01	24
91-069 444-92	48, 52
91-069 474-92	44,113
91-069 476-05	44, 48, 52, 113
91-069 478-12	48, 52
91-069 554-92	24
91-069 555-05	24
91-069 578-05	32
91-069 585-25	33
91-069 600-15	42, 45
91-069 601-15	42, 45, 49, 53
91-069 632-05	44, 48, 52, 113
91-069 634-92	23
91-069 709-12	31
91-069 712-05	31, 40, 41
91-069 718-05	21
91-069 735-05	21
91-069 768-05	27, 28
91-069 773-92	32
91-069 955-05	61
91-082 231-90	97
91-082 300-91	99
91-082 301-45	99
91-082 302-15	99
91-082 303-91	99
91-082 305-05	99
91-082 307-05	99
91-082 308-91	99
91-082 309-15	99
91-082 316-05	100
91-082 317-05	100
91-082 318-11	100
91-082 319-15	99
91-082 326-15	99
91-082 327-15	99
91-082 328-15	99
91-082 329-15	99
91-082 358-01	99
91-082 376-05	99
91-082 806-05	100
91-082 807-01	100
91-082 808-05	100
91-082 858-05	99
91-084 102-91	38
91-084 115-05	38
91-084 119-15	38
91-084 125-15	38, 65, 102
91-084 155-11	102
91-084 156-15	102
91-084 157-15	102
91-084 158-15	102
91-084 252-45	40
91-084 254-45	41
91-084 255-91	40, 41
91-084 256-92	40, 41
91-084 257-05	40, 41
91-084 258-05	40, 41
91-084 259-92	40, 41
91-084 260-01	40, 41
91-084 263-05	40, 41
91-084 264-12	40, 41
91-084 265-04	40, 41
91-084 266-91	41
91-084 267-91	41
91-084 270-14	40, 41
91-084 271-15	40, 41
91-084 272-91	40
91-084 273-91	42
91-084 274-45	42
91-084 275-15	40, 41
91-084 276-15	40, 41
91-084 277-91	40
91-084 279-91	40, 41
91-084 280-15	40, 41
91-090 173-91	101
91-090 277-05	75a
91-090 304-45	59, 88
91-090 305-45	59, 88
91-090 306-45	88
91-090 307-45	88
91-090 308-45	88
91-090 316-91	59
91-090 318-91	88
91-090 583-91	36
91-090 584-91	36
91-090 585-91	36
91-090 586-91	36
91-090 700-90	91
91-090 831-91	37
91-090 832-91	37
91-090 850-45	75
91-090 855-01	75
91-090 859-05	75a
91-090 922-91	75a
91-091 248-05	65, 94
91-091 283-91	83
91-091 585-91	74, 77
91-091 587-91	74, 77
91-091 688-91	75a
91-091 770-05	75a
91-091 862-91	75
91-095 230-91	35
91-095 362-91	74a, 77a
91-095 625-41	94
91-095 645-91	37
91-095 647-91	37
91-095 648-91	37
91-095 651-91	37
91-095 675-91	75b
91-095 829-91	68, 73, 81
91-095 836-45	65
91-095 837-91	80
91-095 841-01	71, 85
91-095 842-01	71, 85
91-095 846-91	65
91-095 848-45	84
91-095 849-45	84

From the library of: Superior Sewing Machine & Supply LLC

No.	Seite Page Pages Página
91-095 850-91	63, 89
91-095 940-91	89
91-095 941-91	89
91-095 942-45	89
91-095 982-91	36
91-095 983-91	36
91-095 984-91	36
91-095 985-91	36
91-095 997-91	36
91-096 170-91	94
91-096 178-91	35
91-096 181-91	35
91-096 183-91	35
91-096 278-91	94
91-096 279-45	94
91-096 280-45	94
91-096 281-45	94
91-096 282-45	94
91-096 283-91	94
91-096 285-91	95
91-096 287-45	95
91-096 334-15	61
91-096 560-91	59, 88
91-096 620-91	75b
91-096 621-91	76
91-096 622-91	75b
91-096 623-91	74a, 77a, 101
91-096 624-01	76
91-096 625-01	76
91-096 747-91	74a, 77a
91-097 074-47	34
91-097 077-15	57
91-097 149-15	68, 73, 81
91-097 902-45	75b
91-098 180-05	94
91-098 477-91	35
91-098 888-45	36, 37
91-099 392-91	74a, 77a
91-099 442-91	35
91-099 766-91	37
91-099 811-05	74, 77, 101
91-099 904-45	59, 63, 88, 89
91-100 055-15	23, 39, 43, 47
91-100 143-15	61
91-100 270-15	23, 55, 57, 74, 74a, 77, 77a, 101
91-100 281-25	20
91-100 293-25	46, 114
91-100 296-25	24, 42, 46, 50, 56, 114
91-100 325-05	100
91-100 330-15	20, 43, 47, 51, 111
91-100 331-15	18
91-100 338-15	61
91-100 369-15	109
91-101 756-05	22
91-101 758-15	22
91-101 775-05	34
91-105 442-15	22
91-105 447-15	19
91-107 711-15	64, 86, 90, 92
91-107 723-05	64, 86, 90, 92
91-107 888-45	74, 74a, 77, 77a, 101
91-107 889-45	74, 74a, 77, 77a, 101
91-107 890-05	74, 74a, 77, 77a, 101
91-107 891-15	74, 74a, 77, 77a, 101
91-107 892-15	74, 74a, 77, 77a, 101
91-113 445-15	113
91-118 098-25	20
91-118 099-91	20
91-118 227-05	65
91-118 229-05	65
91-118 230-91	65
91-118 231-11	65
91-118 234-11	65
91-118 240-15	65
91-118 241-05	65
91-118 242-15	65
91-118 243-11	65
91-118 246-11	65
91-118 249-05	65
91-118 416-15	59, 88
91-118 570-92	20
91-118 573-15	25
91-118 613-15	68
91-118 681-05	20
91-118 682-05	20
91-118 683-05	20
91-118 685-05	20
91-118 724-91	54
91-118 726-12	54
91-118 893-92	24, 61
91-118 910-05	39
91-118 913-15	83
91-118 915-15	83
91-118 916-15	33
91-118 917-05	83
91-118 918-05	83
91-118 919-15	83
91-118 920-05	83
91-118 921-15	83
91-118 931-05	20
91-118 934-91	20
91-118 935-05	20
91-118 937-01	20
91-118 939-21	20
91-118 940-05	20
91-118 953-15	67, 69, 71, 85
91-118 955-15	67, 69, 71, 85
91-118 956-15	67, 69, 71, 85
91-119 429-21	38
91-129 138-91	14, 34
91-129 153-91	34
91-129 443-12	59, 63, 88, 89
91-129 916-91	14
91-129 917-91	14
91-129 919-91	14
91-129 920-91	14
91-129 941-91	14
91-129 960-91	10, 14
91-129 961-91	14
91-129 962-91	14
91-167 556-11	59, 63, 88, 89
91-167 559-05	59
91-167 560-05	59, 63, 88, 89
91-167 569-01	15, 54
91-167 571-01	15, 16, 17, 106, 108
91-167 636-05	59, 63, 65, 88, 89
91-167 719-01	107, 109

From the library of: Superior Sewing Machine & Supply LLC

No.	Seite Page Pages Página
91-168 025-05	15
91-168 039-05	15
91-168 040-05	15
91-168 041-05	15
91-168 046-15	15
91-168 047-14	15
91-168 054-92	43, 47, 51, 111
91-168 055-91	43, 47, 51 111
91-168 059-25	19
91-168 063-25	19
91-168 144-05	60
91-168 190-91	19
91-168 191-15	19
91-168 192-15	19
91-168 193-05	19
91-168 194-91	19
91-168 218-91	39
91-168 222-11	99
91-168 231-45	33
91-168 232-05	30
91-168 244-04	20
91-168 257-91	25
91-168 258-92	25
91-168 317-15	15
91-168 319-12	55, 112
91-168 329-05	26, 27, 40, 41
91-168 335-05	26, 27, 40, 41
91-168 336-05	26, 27, 40, 41
91-168 341-05	26
91-168 344-05	24
91-168 347-05	24
91-168 349-05	24
91-168 378-15	42, 46, 50, 56
91-168 379-35	24
91-168 385-05	24
91-168 415-15	59, 63, 88, 89
91-168 475-15	76
91-168 480-15	20
91-168 496-92	26, 40, 41
91-168 697-15	42, 46, 50, 56
91-168 741-91	24
91-168 742-25	24
91-168 752-91	65
91-168 833-05	26, 28
91-168 884-91	29
91-168 901-92	61
91-168 902-92	61
91-168 904-05	59, 63, 88, 89
91-168 906-45	59, 63, 88, 89
91-168 907-05	59, 63, 88, 89
91-168 909-15	59, 63, 88, 89
91-168 910-05	59, 63, 88, 89
91-168 911-15	59
91-168 913-05	59, 63, 88, 89
91-168 917-05	59, 63, 88, 89
91-168 918-05	59, 63, 88, 89
91-168 921-05	59, 88
91-168 921-92	59, 88
91-168 922-15	59, 63, 88, 89
91-168 923-05	59
91-168 927-15	59, 63, 88, 89
91-168 932-15	59, 88
91-168 934-05	59, 63, 88, 89
91-168 934-92	59, 63, 88, 89
91-168 935-92	59, 88
91-168 938-91	59, 63, 88, 89
91-168 939-15	59, 63, 88, 89
91-168 945-05	59, 63, 88, 89
91-169 029-05	19, 33
91-169 042-15	45, 49, 53
91-169 058-15	30
91-169 099-45	43, 47, 51, 111
91-169 115-12	39
91-169 116-05	18, 19, 39, 107, 109
91-169 132-15	28, 44, 48, 52, 53
91-169 137-05	106, 108
91-169 172-05	28
91-169 207-15	61
91-169 239-14	60
91-169 245-91	60
91-169 248-05	60
91-169 249-05	60
91-169 250-05	60
91-169 251-15	60
91-169 301-12	44, 113
91-169 304-15	23
91-169 328-92	95
91-169 333-05	95
91-169 352-05	23
91-169 354-91	30
91-169 355-05	30
91-169 357-05	23
91-169 384-15	65
91-169 393-12	42, 44, 48, 52
91-169 395-04	45, 113
91-169 457-12	21
91-169 466-92	32
91-169 468-92	28
91-169 556-05	17, 48, 52, 106, 107, 108, 112, 113
91-169 582-05	59, 63, 88, 89
91-169 608-05	46
91-169 974-05	30
91-170 286-05	112
91-170 289-45	23
91-170 389-15	28
91-170 440-05	49
91-170 505-05	61
91-170 560-04	45, 113
91-170 722-45	22
91-170 725-91	22
91-170 726-05	22
91-170 783-91	74a, 77a, 101
91-170 913-92	20
91-170 928-41	22
91-170 929-92	22
91-170 981-91	49
91-170 982-15	49
91-170 983-15	49
91-171 002-45	15
91-171 003-15	15
91-171 004-45	33
91-171 017-91	15
91-171 019-04	15
91-171 021-01	15
91-171 022-05	15
91-171 024-05	15
91-171 025-01	15
91-171 026-05	15

From the library of: Superior Sewing Machine & Supply LLC

No.	Seite Page Pages Página
91-171 028-93	15
91-171 029-05	15
91-171 032-91	15
91-171 037-91	19
91-171 038-05	19
91-171 039-05	19
91-171 040-05	19
91-171 041-05	19
91-171 042-45	20
91-171 043-12	25
91-171 046-04	25
91-171 049-05	20
91-171 050-05	18
91-171 055-91	23
91-171 063-05	32
91-171 064-15	18
91-171 068-05	18
91-171 069-45	23
91-171 071-05	15, 31
91-171 074-05	15
91-171 082-45	15
91-171 086-91	19
91-171 087-05	44, 48, 52
91-171 097-91	20
91-171 098-93	20
91-171 100-93	25
91-171 101-91	29
91-171 102-91	29, 60
91-171 103-05	29, 60
91-171 104-91	29
91-171 105-05	25
91-171 107-91	43, 47, 51, 111

No.	Seite Page Pages Página
91-171 108-91	60
91-171 115-91	48, 52
91-171 116-12	48, 52
91-171 117-25	47, 51
91-171 135-91	16, 17
91-171 136-91	16
91-171 150-45	30
91-171 151-91	24
91-171 152-05	24
91-171 154-05	24
91-171 157-91	27
91-171 158-92	26, 27
91-171 159-05	26, 27, 40, 41
91-171 160-05	26, 27, 40, 41
91-171 161-92	27
91-171 162-91	25
91-171 163-92	26, 27, 40, 41
91-171 164-92	26, 27, 40, 41
91-171 166-05	27, 28
91-171 167-05	26
91-171 173-92	29, 60
91-171 176-45	25
91-171 177-05	24
91-171 178-91	24
91-171 179-07	24
91-171 180-12	24
91-171 181-05	30
91-171 182-15	30
91-171 182-92	30
91-171 183-01	30
91-171 189-12	26
91-171 198-05	29

No.	Seite Page Pages Página
91-171 199-05	29
91-171 200-01	30
91-171 203-05	30
91-171 204-04	27
91-171 205-05	26, 28
91-171 215-05	85
91-171 216-15	68
91-171 218-05	68
91-171 223-91	17
91-171 224-91	19
91-171 226-12	17
91-171 227-05	17, 107
91-171 228-15	17
91-171 229-05	17, 107, 112
91-171 230-12	18, 19, 107, 109
91-171 231-12	17
91-171 232-15	19, 107
91-171 233-15	19, 107
91-171 244-15	76, 85
91-171 250-90	93
91-171 251-45	23
91-171 253-04	31
91-171 255-12	21
91-171 256-45	100
91-171 258-04	31
91-171 261-01	21, 31, 106, 108
91-171 262-04	21, 31, 106, 108
91-171 263-05	21, 31, 106, 108
91-171 264-04	21, 31, 106, 108
91-171 268-04	21
91-171 269-15	21
91-171 270-05	21

No.	Seite Page Pages Página
91-171 272-04	21
91-171 273-04	21
91-171 274-15	21
91-171 275-92	21
91-171 276-92	28, 32
91-171 277-05	28, 32
91-171 278-15	32
91-171 280-91	31
91-171 283-91	18
91-171 287-45	74, 74a, 77, 77a, 101
91-171 288-12	76, 85
91-171 289-15	76
91-171 292-12	76
91-171 294-15	76
91-171 300-91	16
91-171 302-05	16, 17
91-171 303-92	16, 17, 106, 108
91-171 304-05	16, 17, 106, 108
91-171 305-01	16, 17
91-171 307-05	16, 17, 106, 108
91-171 312-04	16, 17
91-171 313-15	16
91-171 314-05	31
91-171 315-05	31
91-171 316-05	31
91-171 319-92	18, 107
91-171 323-05	18, 19, 39, 107, 109
91-171 325-15	21, 31, 106, 108
91-171 326-05	31
91-171 327-15	69
91-171 328-12	16, 17
91-171 329-04	16, 17

From the library of: Superior Sewing Machine & Supply LLC

No.	Seite Page Pages Página
91-171 330-12	16, 17, 106, 108
91-171 331-14	21, 31
91-171 333-15	30
91-171 335-91	21
91-171 340-91	18
91-171 341-45	15, 94
91-171 342-45	94
91-171 344-01	95
91-171 347-15	95
91-171 350-90	95
91-171 354-15	65
91-171 358-05	86, 88, 89
91-171 363-15	18, 39, 109
91-171 364-15	18, 19, 39, 107, 109
91-171 367-15	18, 39
91-171 368-05	18, 39, 109
91-171 369-05	18, 19, 39, 107, 109
91-171 370-01	18
91-171 372-12	16
91-171 373-05	16, 17, 107, 109
91-171 374-92	18, 19
91-171 376-91	24
91-171 377-91	27
91-171 378-15	59
91-171 396-04	28
91-171 397-04	28
91-171 398-01	22
91-171 401-15	22
91-171 402-91	22
91-171 403-92	28
91-171 404-01	28
91-171 406-15	28

No.	Seite Page Pages Página
91-171 407-15	28
91-171 408-91	28
91-171 409-12	28
91-171 410-01	18
91-171 412-91	33
91-171 413-15	33
91-171 414-05	78, 82, 85
91-171 415-12	78, 82
91-171 416-91	46, 50, 56, 114
91-171 417-45	46, 50, 56, 114
91-171 421-45	53
91-171 422-45	39
91-171 423-05	39
91-171 424-15	39
91-171 425-15	39
91-171 426-91	39
91-171 427-91	39
91-171 429-15	39
91-171 431-92	39
91-171 432-91	39
91-171 433-45	39
91-171 436-15	85
91-171 437-91	21
91-171 439-91	32
91-171 440-91	28
91-171 441-01	21
91-171 444-12	21
91-171 445-92	28, 32
91-171 446-12	21
91-171 447-45	21
91-171 448-15	65
91-171 449-45	15, 38, 65

No.	Seite Page Pages Página
91-171 453-05	85
91-171 455-91	89
91-171 462-90	96
91-171 465-91	26
91-171 466-05	26, 40, 41
91-171 467-04	26
91-171 478-91	26, 40, 41
91-171 501-91	59
91-171 502-91	60
91-171 509-91	60
91-171 510-05	61
91-171 511-01	61
91-171 515-15	61
91-171 518-05	60
91-171 520-15	23
91-171 523-12	88, 89
91-171 523-15	88, 89
91-171 527-15	61
91-171 528-05	65
91-171 529-15	60
91-171 530-11	60
91-171 531-91	60
91-171 535-15	61
91-171 536-15	61
91-171 537-45	33
91-171 539-12	67, 69, 71, 85
91-171 540-91	23
91-171 541-15	23
91-171 542-91	33, 67, 69, 71, 85
91-171 543-05	33, 67, 69, 71, 85
91-171 544-15	33, 67, 69, 71, 85
91-171 547-91	17

No.	Seite Page Pages Página
91-171 580-05	51
91-171 587-92	51
91-171 591-45	43, 47, 51
91-171 592-45	43, 47, 51, 111
91-171 605-05	44, 48, 52
91-171 608-91	54
91-171 620-41	57
91-171 624-01	57
91-171 631-45	45, 49
91-171 632-91	44
91-171 633-41	44, 48, 52
91-171 637-12	44, 48, 52
91-171 638-05	44, 48, 52
91-171 639-15	44, 48, 52
91-171 640-15	44, 48, 52
91-171 641-12	44, 48, 52
91-171 642-12	44, 48, 52
91-171 643-15	44, 48, 52
91-171 644-92	44
91-171 645-91	42, 45
91-171 646-15	42, 45, 49, 53
91-171 647-15	42, 45, 53
91-171 648-15	42, 45, 49, 53
91-171 649-15	42, 45, 49, 53
91-171 650-03	45, 49, 53
91-171 653-05	45, 49, 53, 55, 113
91-171 654-01	45, 49, 53
91-171 657-01	45, 49, 53, 113
91-171 659-15	45, 49, 53
91-171 660-41	45, 49, 53
91-171 663-92	15, 43, 47, 51, 111
91-171 668-45	43, 47

From the library of: Superior Sewing Machine & Supply LLC

No.	Seite Page Pages Página
91-171 669-05	44, 48, 52
91-171 670-05	44, 48, 52, 113
91-171 671-05	45, 49, 53
91-171 672-15	45, 49
91-171 677-15	24, 42, 46, 50, 56, 114
91-171 682-15	42, 45, 49, 53
91-171 703-01	61
91-171 705-15	61
91-171 713-45	55
91-171 714-91	55
91-171 715-92	55
91-171 716-05	54
91-171 718-05	55
91-171 719-05	55
91-171 720-92	55
91-171 723-12	55
91-171 724-12	55
91-171 725-92	54
91-171 726-91	54
91-171 727-15	54
91-171 728-05	54
91-171 729-05	54
91-171 731-05	54
91-171 732-05	54
91-171 733-05	54
91-171 734-05	54
91-171 735-12	54
91-171 736-05	54
91-171 737-12	54
91-171 738-05	54
91-171 739-05	55
91-171 740-41	54

No.	Seite Page Pages Página
91-171 743-15	55
91-171 744-05	26
91-171 746-04	53
91-171 747-12	53
91-171 748-05	53
91-171 749-12	53
91-171 750-05	53
91-171 751-12	53
91-171 752-05	53
91-171 753-15	53
91-171 754-05	53
91-171 755-45	55
91-171 757-45	51
91-171 758-05	53
91-171 759-15	53
91-171 760-91	53
91-171 765-41	57
91-171 771-41	57
91-171 774-15	57
91-171 775-15	57
91-171 783-01	60
91-171 787-05	60
91-171 794-05	60
91-171 795-91	60
91-171 796-91	29
91-171 797-05	29, 60
91-171 798-91	29
91-171 800-05	16, 17
91-171 801-14	16, 17
91-171 802-12	16, 17
91-171 803-12	16
91-171 804-05	18, 39, 107

No.	Seite Page Pages Página
91-171 808-05	18, 39
91-171 809-05	18, 19, 39, 107, 109
91-171 810-45	16, 17
91-171 811-05	18
91-171 816-91	44, 48, 52
91-171 819-05	29
91-171 820-91	29
91-171 824-45	29
91-171 829-25	111
91-171 832-91	29, 60
91-171 833-05	29, 60
91-171 834-92	60
91-171 835-91	63
91-171 850-91	60
91-171 851-05	60
91-171 852-15	60
91-171 853-15	60
91-171 854-15	60
91-171 874-12	25
91-171 875-12	25
91-171 882-91	88
91-171 883-15	22
91-171 898-91	29, 60
91-171 899-91	60
91-171 903-15	22
91-171 904-91	22
91-171 905-91	22
91-171 906-45	22
91-171 907-91	22
91-171 946-91	31
91-171 948-92	18
91-171 949-05	18

No.	Seite Page Pages Página
91-171 951-05	30
91-171 953-11	61
91-171 954-15	61
91-171 955-91	44
91-171 956-91	48, 52
91-171 958-91	32
91-171 959-91	28
91-171 962-05	24
91-171 963-11	83
91-171 965-04	85
91-171 966-91	83
91-172 193-92	44, 48, 52
91-172 903-45	72, 78, 80
91-172 903-92	72, 78, 80
91-172 906-12	78, 80
91-172 910-05	72, 80
91-172 911-91	78
91-172 913-11	78, 82
91-172 925-15	72, 82
91-172 925-92	72, 82
91-172 932-12	82
91-172 942-15	78, 80
91-173 799-15	82
91-174 026-05	59, 63, 88, 89
91-174 027-15	59
91-174 033-05	61
91-174 037-12	106, 108
91-174 043-05	30
91-174 044-05	30
91-174 045-05	30
91-174 046-01	30
91-174 053-91	31

From the library of: Superior Sewing Machine & Supply LLC

No.	Seite Page Pages Página
91-174 072-12	106, 108
91-174 073-04	106, 108
91-174 074-15	106, 108
91-174 075-05	106, 108
91-174 077-04	106, 108
91-174 078-04	106, 108
91-174 079-91	106, 108
91-174 080-12	106, 108
91-174 081-05	106, 108, 113
91-174 082-15	106, 108
91-174 083-91	106, 108
91-174 084-45	106, 108
91-174 087-93	106, 108
91-174 090-01	23
91-174 140-11	23
91-174 145-05	106, 108
91-175 217-15	22
91-175 506-91	72
91-175 512-91	78
91-175 513-91	79
91-175 514-91	73
91-175 515-45	73, 79, 81, 103, 104
91-175 520-91	80
91-175 530-91	81
91-175 532-15	107
91-175 533-15	107
91-175 534-45	111
91-175 540-05	60
91-175 543-92	107, 110
91-175 544-91	107
91-175 546-91	107
91-175 549-05	107, 109
91-175 555-05	61
91-175 557-01	61
91-175 610-45	112
91-175 610-92	112
91-175 611-05	112
91-175 612-07	112
91-175 613-05	112
91-175 614-05	112
91-175 615-12	112
91-175 616-12	112
91-175 617-05	112
91-175 618-15	112
91-175 619-15	112
91-175 620-12	113
91-175 621-05	113
91-175 622-05	113
91-175 623-15	113
91-175 624-03	113
91-175 627-01	113
91-175 629-41	113
91-175 632-12	112
91-175 633-05	112
91-175 634-05	112
91-175 635-05	112
91-175 636-05	113
91-175 637-91	113
91-175 638-05	113
91-175 639-45	112
91-175 640-92	112
91-175 642-05	112
91-175 643-15	112
91-175 645-11	113
91-175 646-15	113
91-175 647-15	113
91-175 648-15	113
91-175 649-15	113
91-175 650-15	112
91-175 653-05	112
91-175 683-91	112
91-175 696-92	109
91-175 697-91	109
91-175 699-05	109
91-175 700-05	109
91-175 702-05	109
91-175 703-15	109
91-175 704-15	109
91-175 705-91	109
91-175 708-12	109
91-175 709-15	109
91-175 710-05	109
91-175 713-05	109
91-175 716-15	78, 80
91-175 717-15	72
91-175 741-91	80
91-175 761-01	61
91-175 762-05	61
91-176 591-25	74, 74a, 77, 77a, 101
91-176 874-12	113
91-176 994-05	109
91-700 335-15	45, 49, 102, 112
91-700 335-25	19, 42, 46, 50, 56, 114
91-700 388-15	38
91-700 486-25	40, 41
91-700 510-15	16, 55
91-700 689-15	20, 21, 24, 25, 43, 47, 51, 54, 61, 111
91-700 739-15	24
91-700 785-15	25, 26, 28, 55, 78, 80, 82, 112
91-700 824-25	56
91-700 868-15	18, 39, 56
91-700 961-15	61
91-701 360-14	25
91-701 362-15	25
91-701 370-15	22
91-701 515-25	33
91-701 664-15	23
92-098 181-55	94
92-105 688-15	94
93-513 523-15	22
95-617 317-15	78, 82
95-638 706-91	102
95-638 708-91	102
95-638 709-91	104
95-639 121-90	102
97-30 118-345	33
99-009 396-91	38
99-029 728-05	45, 49, 53
99-069 707-01	16, 17, 106, 108
99-069 713-01	21, 40, 41
99-069 722-01	21
99-096 072-91	62, 67, 69, 72, 87
99-115 231-91	96, 97
99-115 300-91	58, 93, 96, 97
99-115 301-05	58, 93, 96, 97, 98
99-115 409-91	58

From the library of: Superior Sewing Machine & Supply LLC

No.	Seite Page Pages Página
99-115 423-91	58, 93
99-115 425-91	57, 78, 80
99-115 505-91	68
99-115 627-91	100, 104
99-133 129-01	68
99-133 163-01	17, 18, 39, 107, 109
99-133 218-01	15, 16, 17, 106, 108
99-133 220-01	21
99-133 221-01	16, 17
99-133 265-91	101, 102, 104
99-133 660-45	58, 93, 96, 97, 98
99-133 752-01	73, 79, 81
99-133 753-91	57
99-133 905-91	78, 80, 99
99-133 917-91	93
99-133 968-91	57
99-134 008-91	68, 73, 79, 80, 81
99-134 089-05	38
99-134 093-05	38
99-134 129-91	68
99-134 195-91	58, 93, 98
99-134 206-05	78, 80
99-134 223-91	103
99-134 294-91	99
99-134 299-91	73, 81
99-134 369-91	68, 73, 81
99-134 370-91	81
99-134 437-91	79, 81
99-134 445-91	79
99-134 452-91	73, 81
99-134 586-91	78, 80
99-134 587-91	78, 82

No.	Seite Page Pages Página
99-134 775-91	78, 80
99-135 206-91	72, 80
99-135 350-91	73, 81
280-1-120 243	14
280-1-120 247	14
24 132-2.204-4	80
24 140-2.206-4	73, 74, 77, 81, 83
24 140-2.208-4	74, 74a, 77, 77a
24 140-2.306-4	74, 77
24 140-2.307-4	74a, 75, 77a
24 811-8.016-4	83
25 134-8.004-0	58, 68, 73, 78, 79, 80, 81, 93, 97, 100, 103, 104
25 134-8.005-0	96, 97, 98
25 134-8.035-0	57, 93
25 135-8.002-0	78, 80
26 536-3.040-9	112

From the library of: Superior Sewing Machine & Supply LLC

Pfaff, D 6750 Kaiserslautern, Postfach 3020/3040, Telex: 045753

Verlag Technische Dokumentation Lahr GmbH & Co. KG. · 7630 Lahr/Schw.

Gedruckt in der Bundesrepublik Deutschland

Printed in West Germany · Imprimé en R.F.A. · Impreso en la R.F.A.

From the library of: Superior Sewing Machine & Supply LLC